บทที่ 2
รายละเอียดโครงการ

2.1 ที่ตั้งโครงการ

โครงการ วีซี โฮเทล แอนด์ เรสซิเดนซ์ (VC Hotel and Residence) ของบริษัท วชิระพัฒน์ จำกัด ตั้งอยู่ที่หมู่ที่ 8 ตำบลบ่อวิน อำเภอศรีราชา จังหวัดชลบุรี ตั้งอยู่ที่พิกัดภูมิศาสตร์ที่ละติจูด 13 องศา 03 ลิปดา 56.1 ฟิลิปดาเหนือ และลองจิจูด 101 องศา 06 ลิปดา 16.1 ฟิลิปดาตะวันออก สำหรับการเดินทางเข้าสู่พื้นที่โครงการ จะใช้เส้นทางหลวงแผ่นดินหมายเลข 7 (มอเตอร์เวย์) จนถึงสี่แยกตัดกับทางหลวงหมายเลข 331 เลี้ยวซ้ายเข้าสู่ทางหลวงแผ่นดินหมายเลข 331 (ถนนสัตหีบ-ฉะเชิงเทรา) บริเวณบ้านมาบเอียง มุ่งสู่อำเภอสัตหีบจนถึงช่วง กม. ที่ 45.6 กลับรถบริเวณหน้าโรงพยาบาลปิยะเวชช์ บ่อวิน ตรงไปประมาณ 260 ม. เลี้ยวซ้ายเข้าสู่ถนนหมู่บ้านทรายแก้วประมาณ 50 ม. จะถึงพื้นที่โครงการซึ่งอยู่ทางขวามือ ดังแสดงใน**รูปที่ 2.1-1** แผนที่ที่ตั้งโครงการ และ**รูปที่ 2.1-2** แผนผังสังเขปแสดงที่ตั้งโครงการ

กฎหมายที่เกี่ยวข้องกับที่ตั้งโครงการ มีดังต่อไปนี้

กฎกระทรวงให้ใช้บังคับผังเมืองรวมจังหวัดชลบุรี พ.ศ.2560 ออกตามความใน พ.ร.บ.การผังเมือง พ.ศ. 2518

พื้นที่โครงการตั้งอยู่ในเขตสีขาวมีกรอบและเส้นทแยงสีม่วง ที่ดินประเภทอุตสาหกรรมทั่วไปที่ไม่เป็นมลพิษต่อชุมชนหรือสิ่งแวดล้อมและคลังสินค้า บริเวณหมายเลข 3.2 ดังแสดงใน**รูปที่ 2.1-3** ที่ตั้งโครงการตามกฎกระทรวงให้ใช้บังคับผังเมืองรวมจังหวัดชลบุรี พ.ศ.2560 ซึ่งกำหนดให้ใช้ประโยชน์ที่ดินเพื่ออุตสาหกรรมที่ไม่เป็นมลพิษต่อชุมชนหรือสิ่งแวดล้อม คลังสินค้า และการสาธารณูปโภคและสาธารณูปการ สำหรับการใช้ประโยชน์ที่ดินเพื่อกิจการอื่น ให้ดำเนินการหรือประกอบการในอาคารที่ไม่ใช่อาคารขนาดใหญ่พิเศษ เว้นแต่ที่ดินในบริเวณหมายเลข 3.3 ให้ดำเนินการหรือประกอบกิจการได้ในอาคารขนาดใหญ่พิเศษ เฉพาะเกี่ยวกับกีฬาและนันทนาการ และห้ามใช้ประโยชน์ที่ดินเพื่อกิจการตามที่กำหนด 4 ประเภท

การพัฒนาโครงการ วีซี โฮเทล แอนด์ เรสซิเดนซ์ (VC Hotel and Residence) เป็นการใช้ประโยชน์ที่ดินเพื่อกิจกรรมอื่น ที่ดำเนินการหรือประกอบการในอาคารที่ไม่ใช่อาคารขนาดใหญ่พิเศษ และไม่อยู่ในประเภทกิจการ 4 ประเภท ที่ห้ามใช้ประโยชน์ที่ดินในบริเวณนี้

สำเนาหนังสือตรวจสอบการใช้ประโยชน์ที่ดิน ตามกฎกระทรวงให้ใช้บังคับผังเมืองรวมจังหวัดชลบุรี พ.ศ. 2560 จากสำนักงานโยธาธิการและผังเมืองจังหวัดชลบุรี ได้แสดงไว้ใน**ภาคผนวก ก.1** และสำเนาหนังสือตรวจสอบการใช้ประโยชน์ที่ดินจากเทศบาลนครเจ้าพระยาสุรศักดิ์ ได้แสดงใน**ภาคผนวก ก.2**

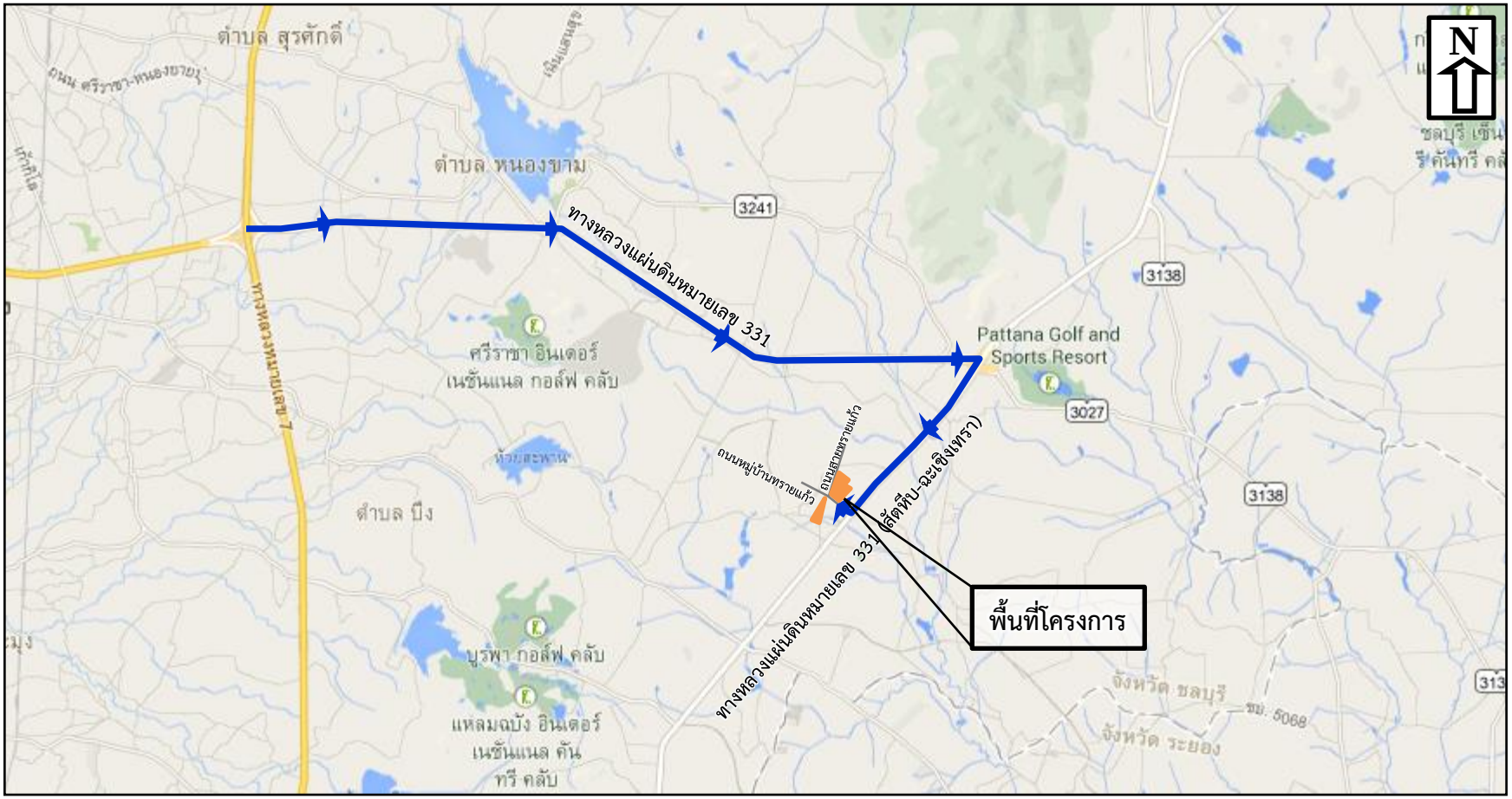

ที่มา : Google Earth 2019.

รูปที่ 2.1-1 : แผนที่ที่ตั้งโครงการ

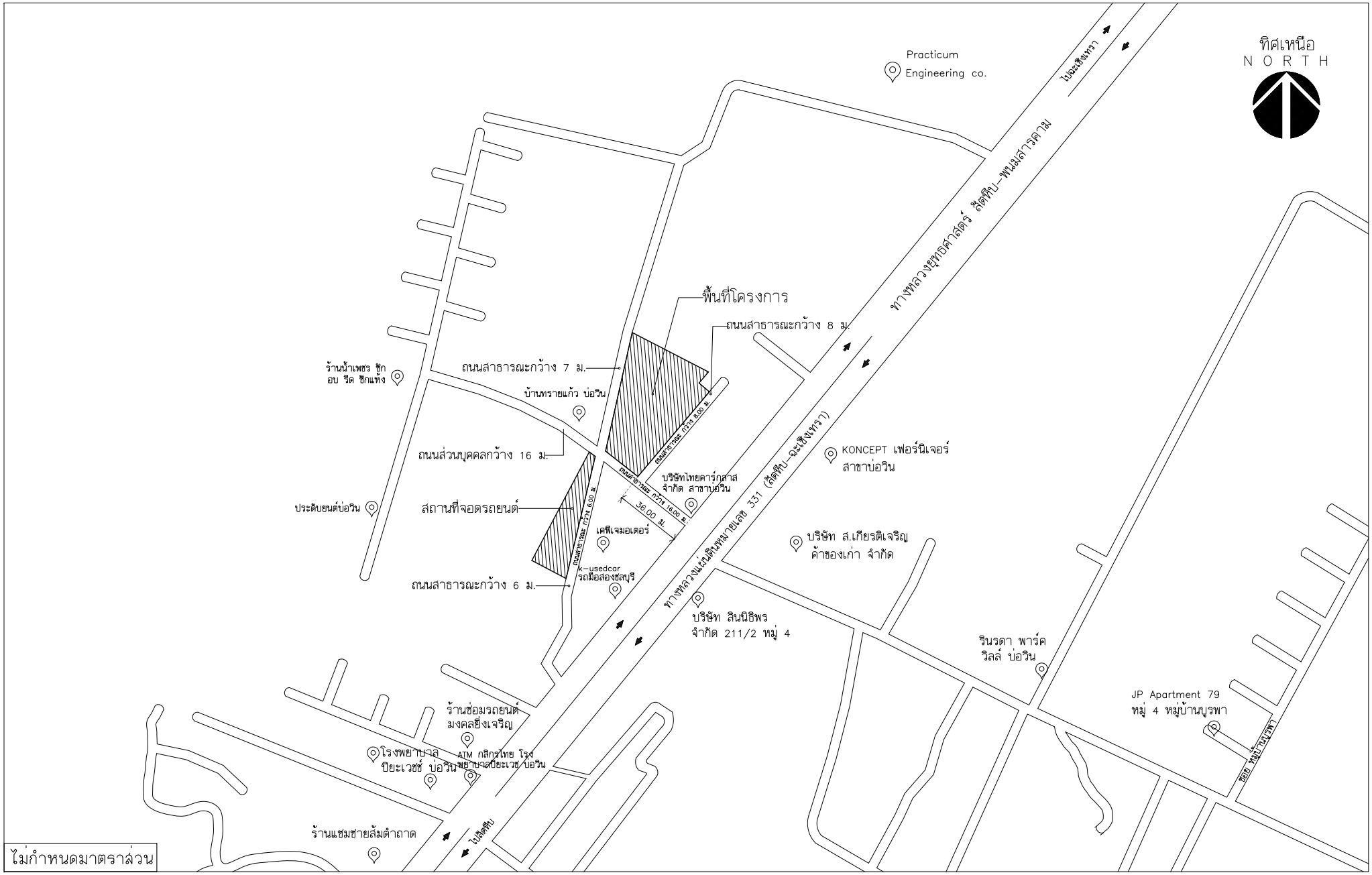

รูปที่ 2.1-2 : แผนผังสังเขปแสดงที่ตั้งโครงการ

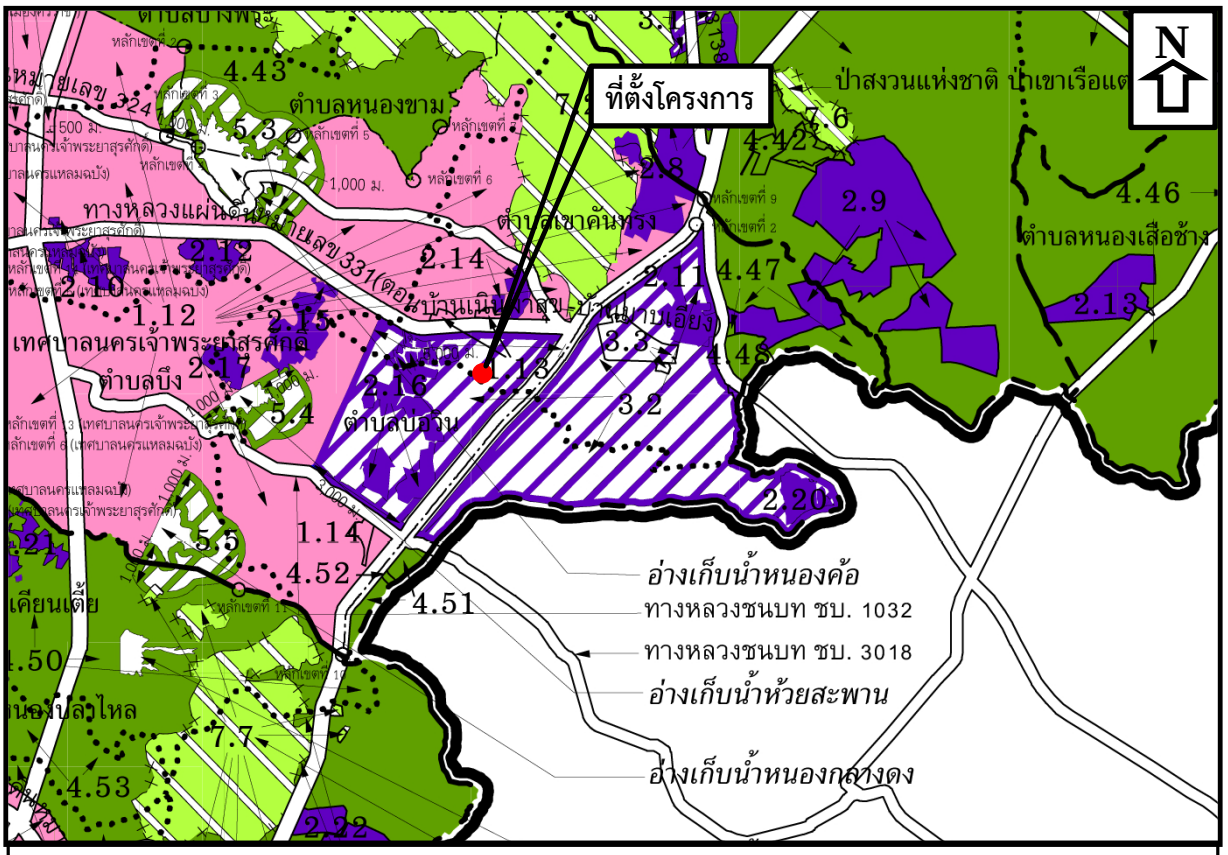

ที่มา : แผนผังกำหนดการใช้ประโยชน์ที่ดิน ตามที่ได้จำแนกประเภทท้ายกฎกระทรวงให้ใช้บังคับผังเมืองรวมจังหวัดชลบุรี พ.ศ.2560

รูปที่ 2.1-3 : ที่ตั้งโครงการตามกฎกระทรวงให้ใช้บังคับผังเมืองรวมจังหวัดชลบุรี พ.ศ.2560

โครงการพัฒนาบนที่ดินเนื้อที่ 4-1-28 ไร่ หรือ 6,912 ตร.ม. ตามโฉนดที่ดินจำนวน 6 แปลง ได้แก่ โฉนดที่ดินเลขที่ 185784, 185785, 134587, 180400, 185783 และ 185782 ซึ่งเป็นกรรมสิทธิ์ของบริษัท วชิระพัฒน์ จำกัด ดัง**รูปที่ 2.1-4** แผนผังโฉนดที่ดินของโครงการ และ**รูปที่ 2.1-5** แผนผังโครงการซ้อนทับโฉนดที่ดิน สำหรับโฉนดที่ดินได้แสดงไว้ใน**ภาคผนวก ข.** และ**ตารางที่ 2.1-1** สรุปข้อมูลโฉนดที่ดินของโครงการ

ตารางที่ 2.1-1 : สรุปข้อมูลโฉนดที่ดินของโครงการ

ลำดับที่	โฉนดที่ดินเลขที่	เลขที่ดิน	เนื้อที่ดิน		ข้อมูลการพัฒนาโครงการ
			ไร่	ตร.ม.	
1	185784	5502	1-2-07	2,428	พื้นที่ส่วนที่ตั้งอาคารโรงแรม
2	185785	5503	1-1-76	2,304	
3	134587	1048	0-1-07	428	
รวม			**3-0-90**	**5160**	
4	180400	5425	0-1-83	732	พื้นที่ส่วนจอดรถ
5	185783	5501	0-0-89	356	
6	185782	5500	0-1-66	664	
รวม			**1-0-38**	**1,752**	
รวมเนื้อที่ดินทั้งหมด			**4-1-28**	**6,912**	

2.2 ประเภทและขนาดของโครงการ

โครงการ วีซี โฮเทล แอนด์ เรสซิเดนซ์ (VC Hotel and Residence) เป็นโครงการประเภทโรงแรมที่มีจำนวนห้องพัก 87 ห้อง และห้องเช่าระยะยาว (Service Apartment) 48 ห้อง ขนาดพื้นที่โครงการ 4-1-28 ไร่ หรือ 6,912 ตร.ม. ประกอบด้วยอาคาร ค.ส.ล. สูง 7 ชั้น และชั้นใต้ดิน 1 ชั้น จำนวน 1 อาคาร และอาคาร ค.ส.ล. สูง 3 ชั้น จำนวน 1 อาคาร

ทั้งนี้โครงการซึ่งให้บริการห้องพัก ห้องอาหาร และห้องประชุม เข้าข่ายโรงแรมประเภทที่ 3 ตามกฎกระทรวงกำหนดประเภทและหลักเกณฑ์การประกอบธุรกิจโรงแรม พ.ศ.2551 (โรงแรมประเภทที่ 3 หมายความว่าโรงแรมที่ให้บริการห้องพัก ห้องอาหาร หรือสถานที่สำหรับบริการอาหารหรือสถานที่สำหรับประกอบอาหาร และสถานบริการตามกฎหมายว่าด้วยสถานบริการ หรือห้องประชุมสัมมนา)

2.3 แผนผังโครงการ

โครงการประกอบพื้นที่ 2 ส่วน คือ (1) พื้นที่ส่วนที่ตั้งอาคาร ประกอบด้วย อาคาร ค.ส.ล. 7 ชั้น และชั้นใต้ดิน 1 ชั้น จำนวน 1 อาคาร (อาคาร A) อาคารค.ส.ล. 3 ชั้น จำนวน 1 อาคาร (อาคาร B) อาคารห้องเครื่องปั๊มน้ำ และอาคารพักขยะ 1 ส่วนที่เหลือเป็นสระว่ายน้ำ ถนน พื้นที่จอดรถ ทางเดิน และพื้นที่สีเขียว (2) พื้นที่ส่วนที่จอดรถ และอาคารพักขยะ 2 ดัง**รูปที่ 2.3-1** แผนผังโครงการ

สรุปการใช้ที่ดิน

ลำดับ	รายการ	เนื้อที่
1	พื้นที่โครงการส่วนที่ตั้งอาคาร	1-2-07 ไร่ หรือ 2,428 ตร.ม.
		1-1-76 ไร่ หรือ 2,304 ตร.ม.
		0-1-07 ไร่ หรือ 428 ตร.ม.
	รวม	**3-0-90 ไร่ หรือ 5,160 ตร.ม.**
2	พื้นที่โครงการส่วนที่จอดรถ	0-1-83 ไร่ หรือ 732 ตร.ม.
		0-1-66 ไร่ หรือ 664 ตร.ม.
		0-0-89 ไร่ หรือ 356 ตร.ม.
	รวม	**1-0-38 ไร่ หรือ 1,752 ตร.ม.**
รวมเนื้อที่ทั้งหมด		**4-1-28 ไร่ หรือ 6,912 ตร.ม.**

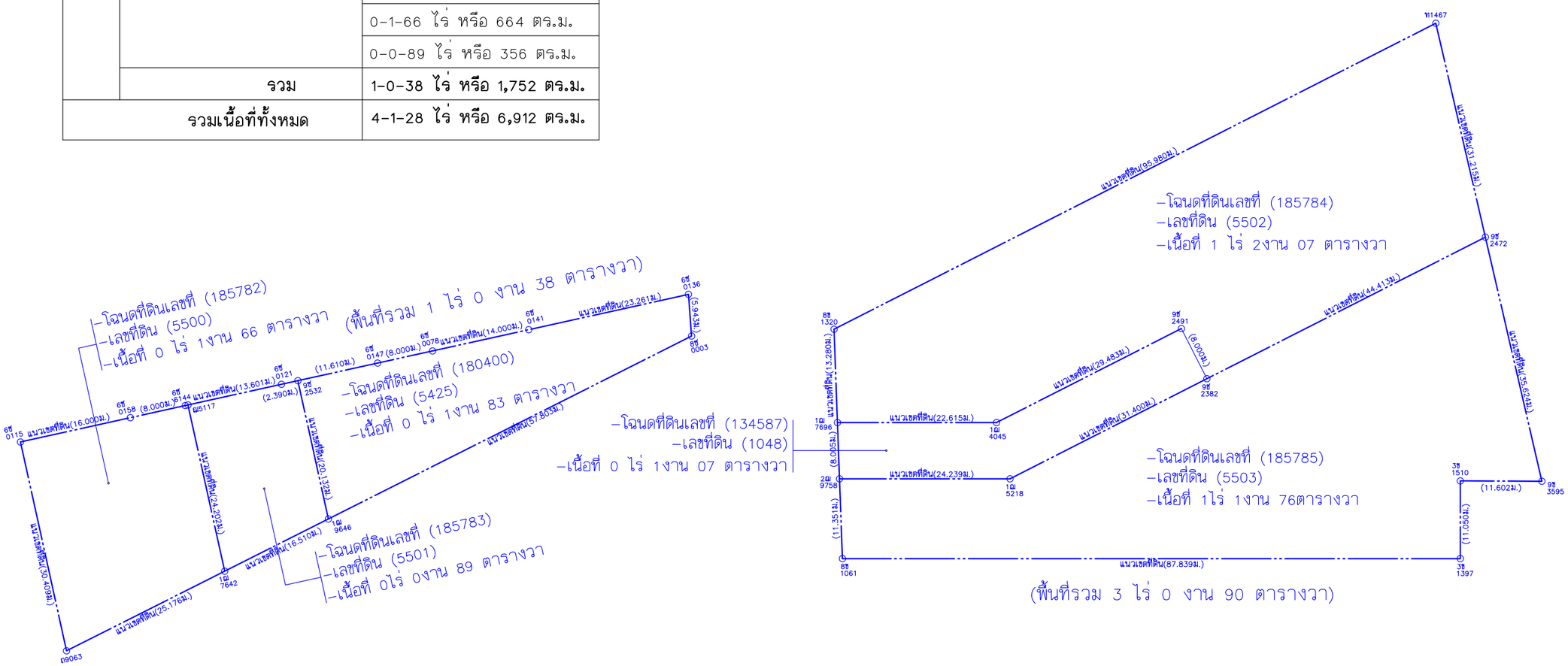

รูปที่ 2.1-4 : แผนผังโฉนดที่ดินของโครงการ

THESE DRAWINGS ARE THE PROPERTY OF : 760i ARCHITECT & CONSULTANT CO.,LTD. AND SHALL NOT BE USED OR REPRODUCED WITHOUT SPECIFIC PERMISSION.

NO.	DATE	DESCRIPTION

REVISION

OWNER
บริษัท วชิระพัฒน์ จำกัด
692/1 ถ.รามคำแหง แขวงหัวหมาก เขตบางกะปิ
กรุงเทพมหานคร 10240

ARCHITECTS
ลุดมลิกส์ ตั้งอมรสิริ ว-สถ 605
เลขที่ 355 ซอยสุขุมวิท 50 แขวงพระโขนง
เขตคลองเตย กรุงเทพฯ 10260
ปณาลิน จินทเสนา ภ-สถ 13725
เลขที่ 770/56 หมู่บ้าน พาทีโอ
ซอยพัฒนาการ 38 แขวงสวนหลวง
เขตสวนหลวง กรุงเทพฯ 10250
ธีรดา ธิติรัชนนท์ ภ-สถ 22867
กฤตลักษณ์ คำจุมพล ภ-สถ 21839

STRUCTURAL ENGINEERS
นายพีเชฐ บุญยไวโรจน์ สย.5654
เลขที่ 781/33 ถนนประชาราษฎร์บำเพ็ญ
แขวงสามเสนนอก เขตห้วยขวาง กรุงเทพฯ
พงษ์รพี สีลาทิตปิยํกูล ภย.47321

ELECTRICAL ENGINEERS
ประชานาถ ด้านสกุลเจริญกิจ สฟก. 4390
ลักษิกา จิตนศิกดากุล สฟก. 4587
ชีวิต จิณณธรรมพงษ์ ภฟก. 31088
ชานน ชมเสาร์พิศ ภฟก. 50748

MECHANICAL ENGINEERS
ยงยศ จักวรา สก. 3171

SANITARY ENGINEERS
ไพโรจน์ ไชยมงคล สส. 44
ศิระณัชช์ สิทธิโชคธนากร ภส. 2590
ณัฐธนุ เกตุมา

PROJECT NO. AR-18304

PROJECT NAME
แบบขออนุญาต
อาคารพักอาศัยรวม คสล.สูง 7 ชั้น
ต.บ่อวิน อ.ศรีราชา จ.ชลบุรี 20230

760i
760i ARCHITECT & CONSULTANT CO.,LTD.
Address : 355 Soi Sukumvit 50 , Prakanong
Klongtoey Bangkok 10260
Tel : (662) 742-7303-06 Fax : (662) 742-7310
E-mail address : info @ 760i.com
www. 760i.com
E-mail address for Graphic : graphic @ 760i.com

EMS
บริษัท อีเอ็มเอส คอนซัลติ้งแอนด์ จำกัด
8/1-3 ซอยสุขุมวิท ถนนประชาชื่น ถ.
แขวงห้วยขวาง เขตห้วยขวาง กทม. 1 52
Tel. 02-248-2775-6 Fax. 02-248-2777

ENGINERS :
WEINT
ENGINEERING AND MANAGEMENT
Weint Engineering and Management Co.,Ltd
20/24/27 7th Floor Bodhiland Tower, New Petchburi Road,
Bangkapi Huaikhwang, Bangkok 10310
TEL : (662)7344354-7 FAX : (662)7344355
Email:weint@weint.co.th

DRAWING TITLE : (อาคาร A)
ผังต่อโฉนดที่ดิน ,
แผนที่ตั้งอาคารโดยสังเขป

DRAWN BY	ปิยะพันธ์ ,ชิยวุฒิ ,กริษฐา ,ศราวุฒิ
CHECKED BY	ปิยะพันธ์ ศันทีคน์
APPROVE BY	ปณาลิน จินทเสนา
DATE 14-02-2019	SCALE
DRAWING NO.	TOTAL

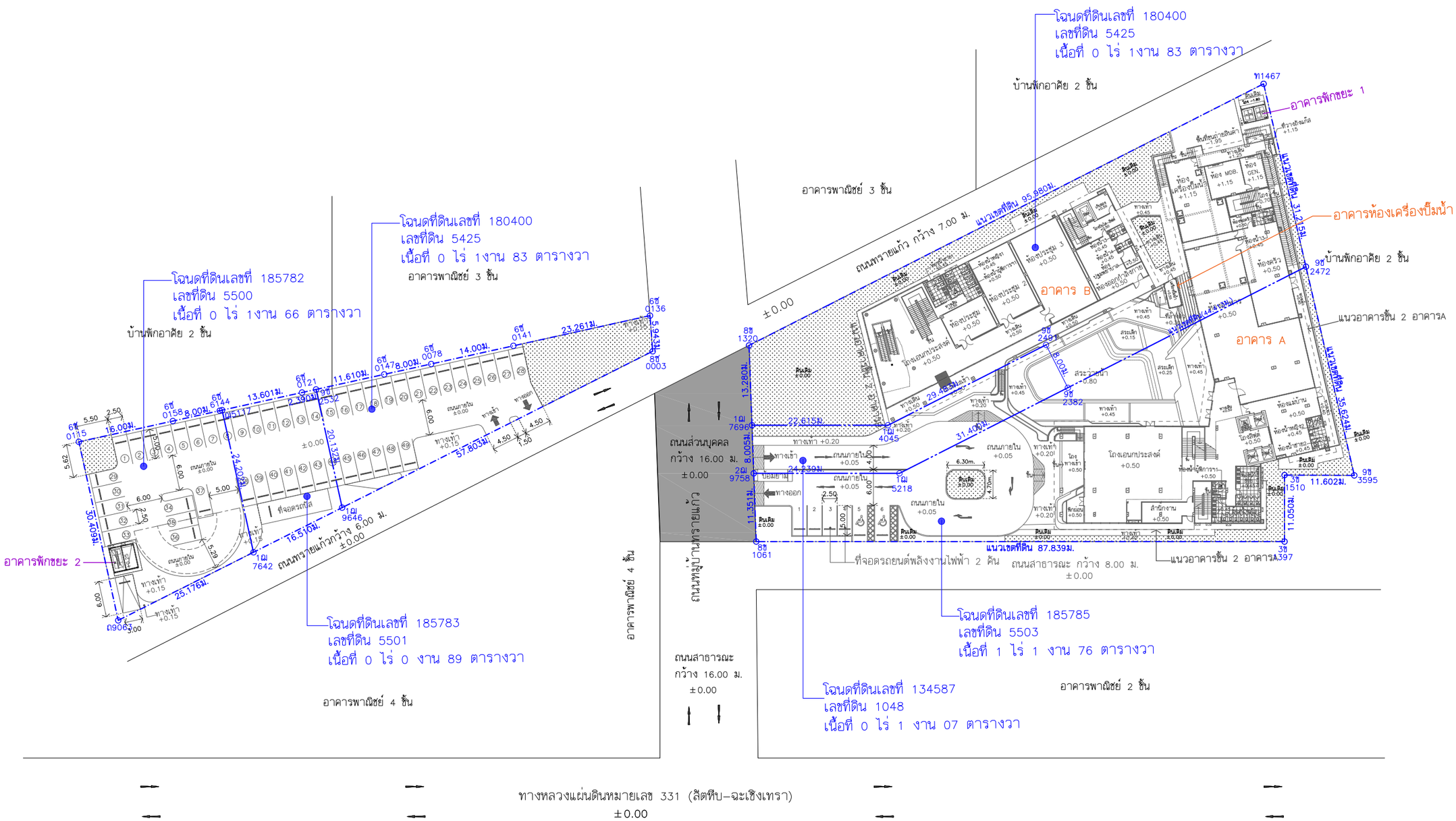

รูปที่ 2.1-5 : แผนผังโครงการซ้อนทับโฉนดที่ดิน

THESE DRAWINGS ARE THE PROPERTY OF : 760i ARCHITECT & CONSULTANT CO.,LTD. AND SHALL NOT BE USED OR REPRODUCED WITHOUT SPECIFIC PERMISSION.

NO.	DATE	DESCRIPTION

REVISION

OWNER
บริษัท วชิระพัฒน์ จำกัด
692/1 ถ.รามคำแหง แขวงทิวหมาก เขตบางกระปิ
กรุงเทพมหานคร 10240

ARCHITECTS
อุดมศักดิ์ ตั้งอมรวิศิร ว–สถ 605
เลขที่ 355 ซอยสุรุมวิท 50 แขวงพระโขนง
เขตคลองเตย กรุงเทพฯ 10260
ปณาลิน จินทเสนา ภ–สถ 13725
เลขที่ 770/56 หมู่บ้าน พาทีโอ
ซอยพัฒนาการ 38 แขวงสวนหลวง
เขตสวนหลวง กรุงเทพฯ 10250
ธิรดา ธิติรัชนนท์ ภ–สถ 22867
กฤตลักษณ์ คำจุมพล ภ–สถ 21839

STRUCTURAL ENGINEERS
นายพิเชฐ บุญยไวโรจน์ สย.5654
เลขที่ 781/33 ถนนประชาราษฎร์บำเพ็ญ
แขวงสามเสนนอก เขตห้วยขวาง กรุงเทพฯ
พงษ์รพี สิลาทัศนีย์บูญล ภย.47321

ELECTRICAL ENGINEERS
ประชานาถ ด่านสกุลเจริญกิจ สฟก. 4390
ลักศิกา รัตนศิลกาญล สฟก. 4587
ชัวิติ จิณณธรรมพงษ์ ภฟก. 31088
ชานน ชมเสาร์ทิศ ภฟก. 50748

MECHANICAL ENGINEERS
ยงยศ รักวรา สก. 3171

SANITARY ENGINEERS
ไพโรจน์ ไชยมงคล สส. 44
ศิระณัชจ์ สิทธิโชคธนากร ภส. 2590
ณัฐธนุ เกตุมา

PROJECT NO. AR-18304

PROJECT NAME
แบบขออนุญาต
อาคารพักอาศัยรวม คสล.สูง 7 ชั้น
ต.บ่อวิน อ.ศรีราชา จ.ชลบุรี 20230

760i
760i ARCHITECT & CONSULTANT CO.,LTD.
Address : 355 Soi Sukumvit 50 , Prakanong
Klongtoey Bangkok 10260
Tel : (662) 742-7303-5 Fax : (662) 742-7310
E-mail address : info @ 760i.com
www. 760i.com
E-mail address for Graphic : graphic @ 760i.com

EMS
บริษัท ซีเอ็มเอส คอนซัลแตนต์ จำกัด
81/132 อาคารชวนปิติการ ถนนประชาอุทิศ
แขวงบางมด เขตทุ่งครุ กทม. 10 ส.
Tel. 02-248-2775-6 Fax. 02-248-2777

ENGINEERS :
WEINT
ENGINEERING AND MANAGEMENT
High Engineering and Management Co.,Ltd.
20/247 7/19 Bpce Building Tower Ville Pinklao Road,
Bangkok Noainong, Bangkok 10310
Tel. : 0662723445Sat Fax : 0662723435
Email : info@weint.co.th

DRAWING TITLE : (อาคาร A)

ผังบริเวณรวมโครงการ

DRAWN BY	ปิยะพันธ์ ,ชิยาวุฒิ ,กริษฐา ,ศราวุฒิ
CHECKED BY	ปิยะพันธ์ ศันทิคน์
APPROVE BY	ปณาลิน จินทเสนา
DATE 14–02–2019	SCALE
DRAWING NO. A–102	TOTAL .

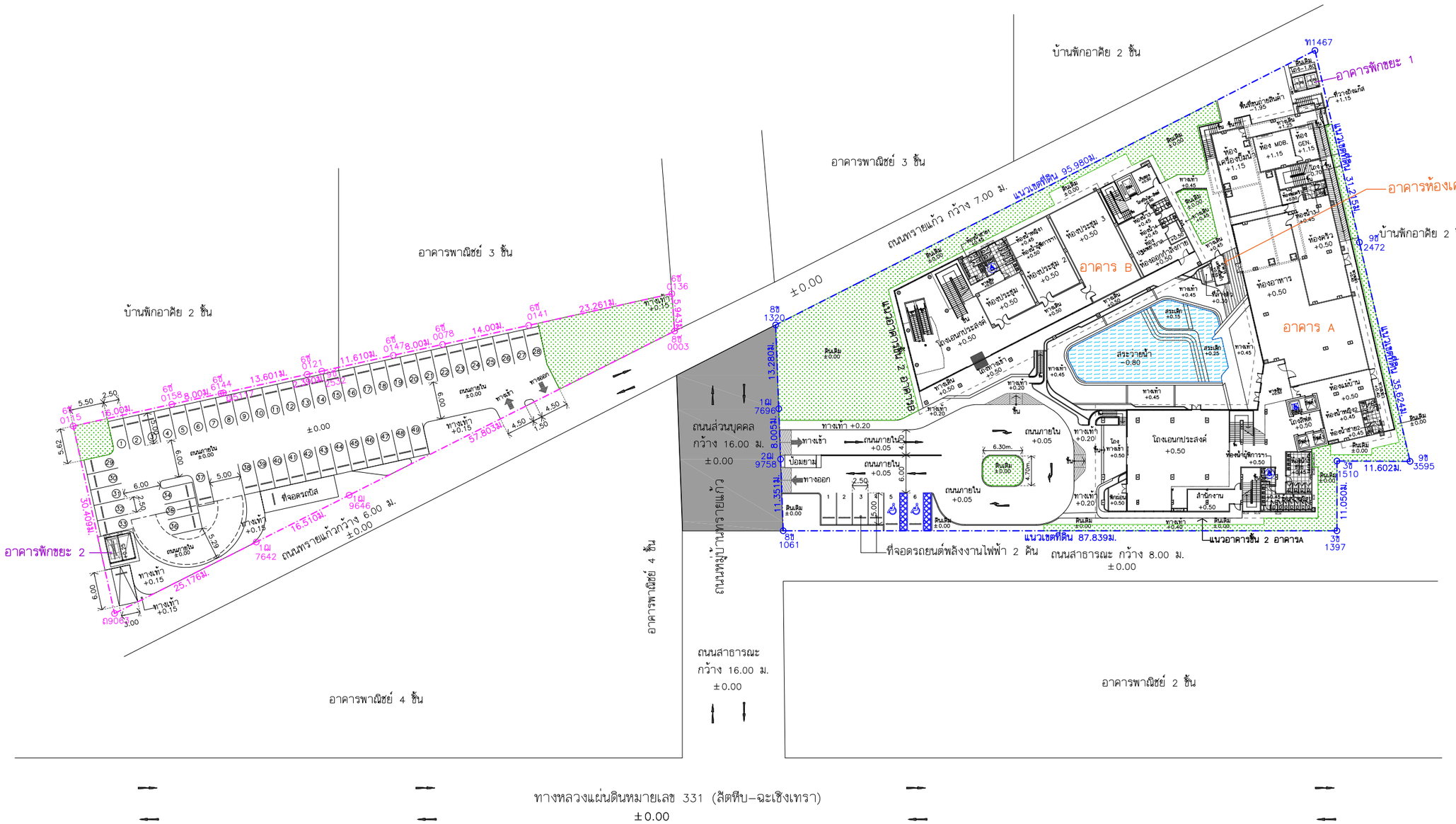

สัญลักษณ์

- พื้นที่ส่วนอาคารโครงการ
- พื้นที่ส่วนที่จอดรถ

รูปที่ 2.3-1 : แผนผังโครงการ

THESE DRAWINGS ARE THE PROPERTY OF : 760I ARCHITECT & CONSULTANT CO.,LTD. AND SHALL NOT BE USED OR REPRODUCED WITHOUT SPECIFIC PERMISSION.

NO.	DATE	DESCRIPTION

REVISION

OWNER
บริษัท วชิระพัฒน์ จำกัด
692/1 ถ.รามคำแหง แขวงหัวหมาก เขตบางกะปิ
กรุงเทพมหานคร 10240

ARCHITECTS
อุดมศักดิ์ ตั้งอมรสิริ ว–สถ 605
เลขที่ 355 ซอยสุขุมวิท 50 แขวงพระโขนง
เขตคลองเตย กรุงเทพฯ 10260
ปณาลิน จันทเสนา ภ–สถ 13725
เลขที่ 770/56 หมู่บ้าน พาทีโอ
ซอยพัฒนาการ 38 แขวงสวนหลวง
เขตสวนหลวง กรุงเทพฯ 10250
ธีรดา ธิติรัชนนท์ ภ–สถ 22867
กฤตลักษณ์ คำจุมพล ภ–สถ 21839

STRUCTURAL ENGINEERS
นายพีเชฐ บุญยไวโรจน์ สย.5654
เลขที่ 781/33 ถนนประชาราษฎร์บำเพ็ญ
แขวงสามเสนนอก เขตห้วยขวาง กรุงเทพฯ
พงษ์รพี สิลาทิตปิยํกูล ภย.47321

ELECTRICAL ENGINEERS
ประชานาถ ด่านสกุลเจริญกิจ สฟก. 4390
ลักษิกา จิตนศิตากูล สฟก. 4587
ณิวัติ จิณณธรรมพงษ์ ภฟก. 31088
ชานน ชมเสาร์ทิศ ภฟก. 50748

MECHANICAL ENGINEERS
ยงยศ จักวรา สก. 3171

SANITARY ENGINEERS
ไพโรจน์ ไชยมงคล สส. 44
ศิระณัชจ์ สิทธิโชคธนากร ภส. 2590
ณัฐธนุ เกตุมา

PROJECT NO. AR-18304

PROJECT NAME
แบบขออนุญาต
อาคารพักอาศัยรวม คสล.สูง 7 ชั้น
ต.บ่อวิน อ.ศรีราชา จ.ชลบุรี 20230

760I ARCHITECT & CONSULTANT CO.,LTD.
Address : 355 Soi Sukumvit 50 , Prakanong
Klongtoey Bangkok 10260
Tel : (662) 742-7393-99 Fax : (662) 742-7310
E-mail address : info @ 760I.com
www. 760I.com
E-mail address for Graphic : graphic @ 760I.com

EMS
บริษัท อีเอ็มเอส คอนซัลติงเอ็นจินีย์ จำกัด
81/1127 อาคารสยามกลการ ถนนเพชรบุรีตัดใหม่ แขวงมักกะสัน เขตห้วยขวาง กทม. 10310
Tel. 02-248-2777-6 Fax. 02-248-2777

ENGINEERS :
WEINT
ENGINEERING AND MANAGEMENT
Weint Engineering and Management Co.,Ltd.
203/67 11th floor (Unit Floor 10th Floor) Rod Rot,
Bangkok Huaykwang, Bangkok 10310
TEL: (662)7344344 FAX: (662)7344615
Email:weint@hotmail

DRAWING TITLE : (อาคาร A)

ผังบริเวณรวมโครงการ

DRAWN BY	ปิยะพันธ์ ,ชิยาวุฒิ ,กริษฐา ,คราวุฒิ
CHECKED BY	ปิยะพันธ์ ศันทีคน์
APPROVE BY	ปณาลิน จันทเสนา
DATE 14–02–2019	SCALE
DRAWING NO. A–102	TOTAL .

2.4 สถานภาพโครงการ

สภาพพื้นที่โครงการในปัจจุบันเป็นพื้นที่ว่าง ดัง**รูปที่ 2.4-1** ภาพถ่ายสภาพพื้นที่โครงการเมื่อเดือนมกราคม 2562

รูปที่ 2.4-2 ภาพถ่ายสภาพพื้นที่โดยรอบโครงการเมื่อเดือนมกราคม 2562 ซึ่งพื้นที่โครงการมีอาณาเขตติดต่อ ดังนี้

ส่วนพื้นที่อาคารโรงแรม มีอาณาเขตติดต่อกับพื้นที่ข้างเคียง ดังนี้

ทิศเหนือ	จด	บ้านพักอาศัย 2 ชั้น
ทิศตะวันออก	จด	ถนนสาธารณะ ถัดไปเป็นอาคารพาณิชย์ 2 ชั้น และทางหลวงแผ่นดินหมายเลข 331
ทิศใต้	จด	ถนนหมู่บ้านทรายแก้ว ถัดไปเป็นอาคารพาณิชย์ 4 ชั้น
ทิศตะวันตก	จด	ถนนทรายแก้ว (ถนนสาธารณะ) ถัดไปเป็นหมู่บ้านทรายแก้ว

ส่วนพื้นที่จอดรถ มีอาณาเขตติดต่อกับพื้นที่ข้างเคียง ดังนี้

ทิศเหนือ	จด	ถนนหมู่บ้านทรายแก้ว (ถนนจัดสรรของหมู่บ้านทรายแก้ว)
ทิศตะวันออก	จด	ถนนทรายแก้ว (ถนนสาธารณะ) ถัดไปเป็นอาคารพาณิชย์ 4 ชั้น และถนนทางหลวงแผ่นดินหมายเลข 331
ทิศใต้	จด	ห้องเช่าพักอาศัยชั้นเดียว และอพาร์ทเม้นต์ 3 ชั้น
ทิศตะวันตก	จด	หมู่บ้านทรายแก้ว

2.5 รูปแบบอาคารและสิ่งก่อสร้าง

2.5.1 รูปแบบและความสูงของอาคาร

โครงการ วีซี โฮเทล แอนด์ เรสซิเดนซ์ ประกอบด้วย 5 อาคาร ดังนี้

- **อาคาร A** เป็นอาคาร ค.ส.ล. 7 ชั้น และชั้นใต้ดิน 1 ชั้น มีความสูงของอาคารจากระดับพื้นดินที่ก่อสร้างถึงระดับพื้นดาดฟ้า 22.95 ม. และระดับสูงสุด 27.15 ม. ดัง**รูปที่ 2.5.1-1** และ**รูปที่ 2.5.1-2** รูปตัด B และรูปตัด C ของอาคาร A แสดงความสูงอาคารและระยะถอยร่นจากถนนสาธารณะ
- **อาคาร B** เป็นอาคาร ค.ส.ล. 3 ชั้น มีความสูงของอาคารจากระดับพื้นดินที่ก่อสร้างถึงระดับพื้นดาดฟ้า 11.90 ม. และระดับสูงสุด 16.65 ม. ดัง**รูปที่ 2.5.1-3** รูปตัด B ของอาคาร B แสดงความสูงอาคารและระยะถอยร่นจากถนนสาธารณะ
- **อาคารห้องเครื่องปั๊มน้ำ** เป็นอาคาร ค.ส.ล.ชั้นเดียว มีความสูงของอาคารจากระดับพื้นดินที่ก่อสร้างถึงระดับหลังคา 3.45 ม. ดัง**รูปที่ 2.5.1-4** รูปด้านและรูปตัดแสดงความสูงของอาคารห้องเครื่องปั๊มน้ำ

ที่มา : Google Map 2019

พื้นที่ส่วนที่ตั้งอาคารโครงการ

พื้นที่ส่วนที่จอดรถ

รูปที่ 2.4-1 : ภาพถ่ายสภาพพื้นที่โครงการเมื่อเดือนมกราคม 2562

ทิศเหนือ : บ้านพักอาศัย 2 ชั้น

ทิศตะวันตก : อาคารพาณิชย์ 3 ชั้น และบ้านพักอาศัย 2 ชั้น

ทิศตะวันออก : อาคารพาณิชย์ 2 ชั้น ริมทางหลวงแผ่นดินหมายเลข 331

ที่มา : Google Map 2019

พื้นที่ส่วนที่ตั้งอาคาร

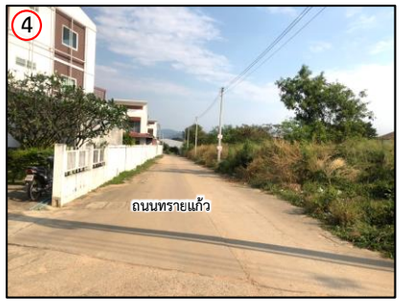

ทิศตะวันตก : ถนนทรายแก้ว

ทิศใต้ : ถนนหมู่บ้านทรายแก้ว

ทิศตะวันตก : ถนนหมู่บ้านทรายแก้ว ถัดไปเป็นอาคารพาณิชย์ 3 ชั้น และบ้านพักอาศัย 2 ชั้น

ทิศใต้ : อพาร์ทเม้นต์ 3 ชั้น

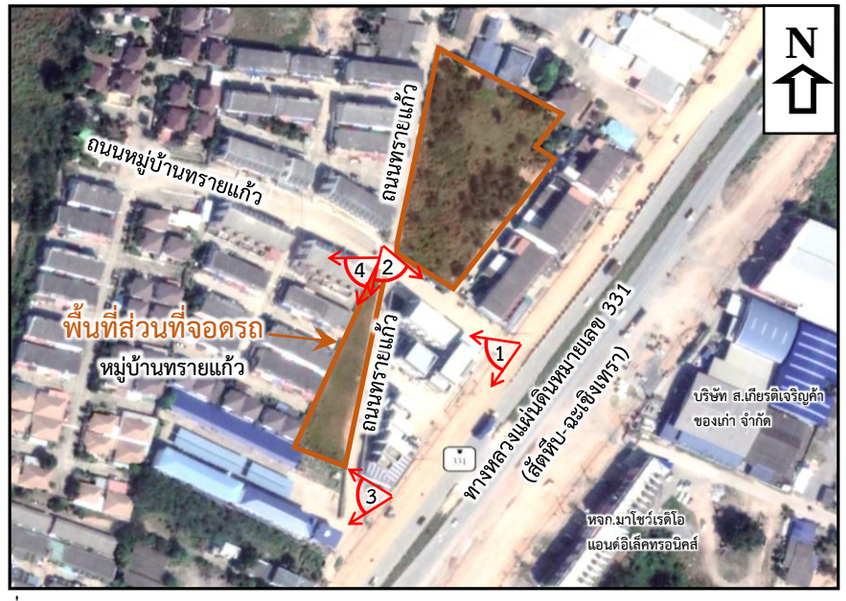

ที่มา : Google Map 2019

พื้นที่ส่วนที่จอดรถ

ทิศใต้ : อาคารพาณิชย์ 4 ชั้น

ทิศใต้ : อาคารพาณิชย์ 4 ชั้น

รูปที่ 2.4-2 : ภาพถ่ายสภาพพื้นที่โดยรอบโครงการเมื่อเดือนมกราคม 2562

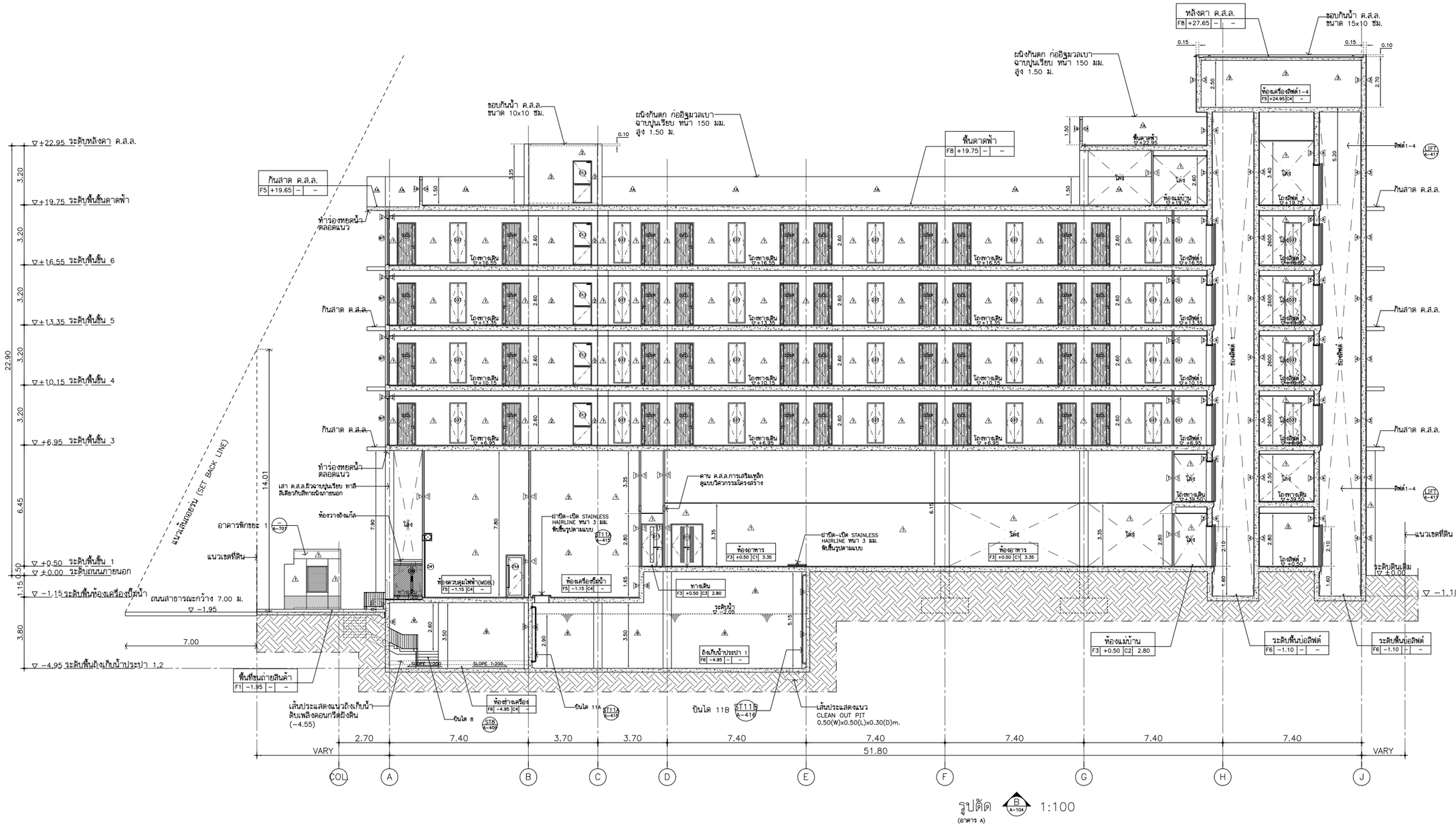

รูปตัด B (อาคาร A) 1:100

รูปที่ 2.5.1-1 : รูปตัด B ของอาคาร A แสดงความสูงอาคาร และระยะถอยร่นจากถนนสาธารณะ

THESE DRAWINGS ARE THE PROPERTY OF ; 760i ARCHITECT & CONSULTANT CO.,LTD. AND SHALL NOT BE USED OR REPRODUCED WITHOUT SPECIFIC PERMISSION.

NO.	DATE	DESCRIPTION

REVISION

OWNER
บริษัท วชิระพิลณ์ จำกัด
692/1 ถ.รามคำแหง แขวงหัวหมาก เขตบางกะปิ กรุงเทพมหานคร 10240

ARCHITECTS
อุดมลักษ์ ลี้ธอมรสิริ ว-สถ 605
เลขที่ 355 ซอยอุรุพงษ์ 50 แขวงพระโขนง เขตคลองเตย กรุงเทพฯ 10260
ปณาลิน จินทเสนา ภ-สถ 13725
เลขที่ 770/56 หมู่บ้าน พาทิโอ ซอยพัฒนาการ 38 แขวงสวนหลวง เขตสวนหลวง กรุงเทพฯ 10250
ชิวดา ชีลีวิสันนท์ ภ-สถ 22867
กฤตลักษณ์ คำจุมพล ภ-สถ 21839

STRUCTURAL ENGINEERS
นายพิเชฐ บุญชโวโรจน์ สย.5654
เลขที่ 781/33 ถนนประชาราษฎร์บำเพ็ญ แขวงสามแสนนอก เขตห้วยขวาง กรุงเทพฯ
พงษ์ารีที ลีลาทัศนีย์นูกูล ภย.47321

ELECTRICAL ENGINEERS
ประชานาถ ด่านสกุลเจริญกิจ สฟก. 4390
ลักศิกา รัตนศิกลาภูล สฟก. 4587
ชิวิต จินณธรรมพงษ์ ภฟก. 31088
ชานน ชมสารชิต ภฟก. 50748

MECHANICAL ENGINEERS
ธงชัย รักวรา สก. 3171

SANITARY ENGINEERS
ไพโรจน์ ไชยมงคล สส. 44
ศิระณัชง์ สิทธิโสตนากร ภส. 2590
ณัฐธนู เกตุมา

PROJECT NO. AR-18304

PROJECT NAME
แบบขออนุญาต
อาคารพักอาศัยรวม คสล.สูง 7 ชั้น
ต.บ่อวิน อ.ศรีราชา จ.ชลบุรี 20230

760i
760i ARCHITECT & CONSULTANT CO.,LTD.
Address : 355 Soi Udomsuk 50 , Prakanong
Klongtoey Bangkok 10260
Tel : (662) 742-7555-56 Fax (662) 742-7556
E-mail address : info @ 760i.com
www.760i.com
E-mail address for Graphics : graphic @ 760i.com

EMS
บริษัท ซีเอ็มเอส คอนซัลแตนท์ จำกัด
สำนักงานใหญ่ : ชั้นที่ 1 ถนนสุขุมวิท ซอยสุขุมวิท 8 แขวงคลองเตย เขตคลองเตย กรุงเทพฯ 10110
Tel.02-248-2775-6 Fax. 02-248-2777

ENGINEERS :
WEINT
ENGINEERING AND MANAGEMENT
Mail address: 9/1 Soi Ramkhamhaeng 21 Yak 2 Road, Khlong Chan Sub-district, Bang Kapi District, Bangkok 10240
Tel. 0-2374-1111 Fax. 0-2374-1112, 0-2374-1113
E-mail: info@weint.co.th

DRAWING TITLE : (อาคาร A)
รูปตัด B

DRAWN BY	ปิยะพันธ์ ,ธิยาวุฒิ ,กริษฐา ,ศราวุฒิ
CHECKED BY	ปิยะพันธ์ ดินทัตต์
APPROVE BY	ปณาลิน จินทเสนา
DATE 14-02-2019	SCALE
DRAWING NO. A-302	TOTAL .

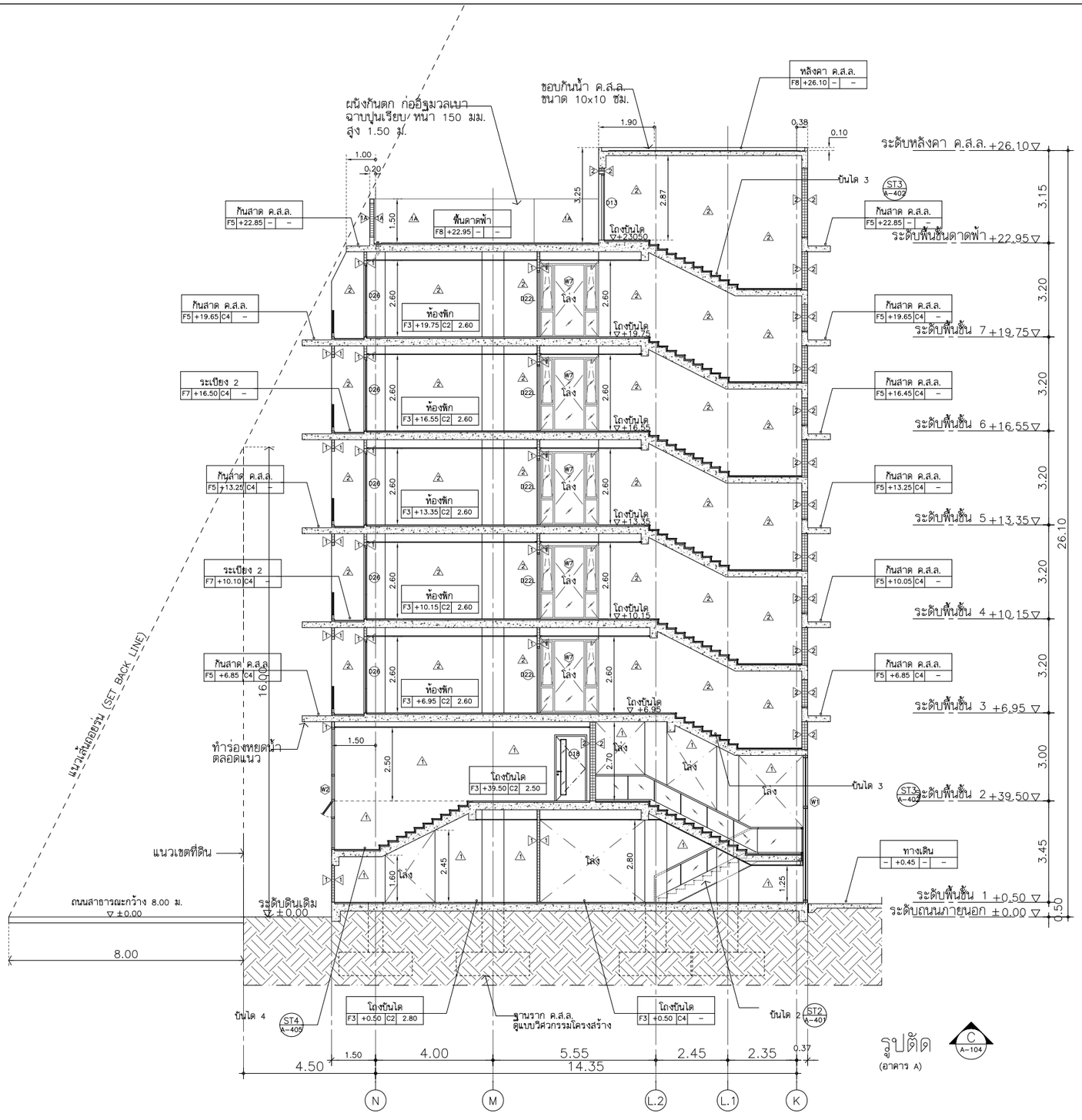

รูปที่ 2.5.1-2 : รูปตัด C ของอาคาร A แสดงความสูงอาคาร และระยะถอยร่นจากถนนสาธารณะ

THESE DRAWINGS ARE THE PROPERTY OF : 760i ARCHITECT & CONSULTANT CO.,LTD. AND SHALL NOT BE USED OR REPRODUCED WITHOUT SPECIFIC PERMISSION.

NO.	DATE	DESCRIPTION

REVISION

OWNER
บริษัท วชิระพัฒน์ จำกัด
692/1 ถ.รามคำแหง แขวงหัวหมาก เขตบางกะปิ
กรุงเทพมหานคร 10240

ARCHITECTS
อุดมลักษ์ ตั้งอมรสิริ ว-สถ 605
เลขที่ 355 ซอยสุขุมวิท 50 แขวงพระโขนง
เขตคลองเตย กรุงเทพฯ 10260
ปณาลิน จินทะเสนา ภ-สถ 13725
เลขที่ 770/56 หมู่บ้าน พาทิโอ
ซอยพัฒนาการ 38 แขวงสวนหลวง
เขตสวนหลวง กรุงเทพฯ 10250
ชิวดา ชีลาวิชนนท์ ภ-สถ 22867
กฤตลักษณ์ คำจุมพล ภ-สถ 21839

STRUCTURAL ENGINEERS
นายพิเชฐ บุญยง่วงโรจน์ สย.5654
เลขที่ 781/33 ถนนประชาราษฎร์บำเพ็ญ
แขวงลาดพร้าว เขตห้วยขวาง กรุงเทพฯ
พงษ์วรัศ ลีลาทัศนีย์นูกูล ภย.47321

ELECTRICAL ENGINEERS
ประชาภาค ค่านสกุลเจริญกิจ สฟก. 4390
สิทธิกา รัตนสิทธาภูล สฟก. 4587
ชัชวิท จิณณธรรมพงษ์ ภฟก. 31088
ชานน ชมเสาร์ทิต ภฟก. 50748

MECHANICAL ENGINEERS
ยงยศ รักวรา สก. 3171

SANITARY ENGINEERS
ไพโรจน์ ไชยมงคล สส. 44
ศิระณัชน์ สิทธิโชคธนากร ภส. 2590
ณัฐธนุ เกตุมา

PROJECT NO. AR-18304

PROJECT NAME
แบบขออนุญาต
อาคารพักอาศัยรวม คสล.สูง 7 ชั้น
ต.บ่อวิน อ.ศรีราชา จ.ชลบุรี 20230

760i
760i ARCHITECT & CONSULTANT CO.,LTD.
Address : 355 Soi Sukumvit 50 , Prakanong
Klongtoey Bangkok 10260
Tel : (662) 742-7333 ,66 Fax : (662) 742-7370
E-mail address : info@ 760i.com
www. 760i.com
E-mail address for Graphic : graphic @ 760i.com

EMS
บริษัท ซีเอ็มเอส คอนซัลติ้งแอนด์ เอ็งกิ้นนิ่ง จำกัด
CMS CONSULTING AND ENGINEERING CO.,LTD.
เลขที่ 1 ซอยสุขุมวิท 101/1 ถนนสุขุมวิท แขวงบางจาก เขตพระโขนง กรุงเทพฯ 10260
Tel. 02-248-2775-6 Fax. 02-248-2777

ENGINEERS :
WEINT
ENGINEERING AND MANAGEMENT
บริษัท วีอินท์ จำกัด
Address : 1/1 ซอยสุขุมวิท 101/1 ถนนสุขุมวิท แขวงบางจาก เขตพระโขนง กรุงเทพฯ 10260
Tel. 02-2748-2444 Fax. 02-2748-2445
E-mail address : weint@hotmail.com

DRAWING TITLE : (อาคาร A)

รูปตัด C , D

DRAWN BY	ปิยะพันธ์ ,ไชยวุฒิ ,ภาษิฐา ,ศรวาฤติ
CHECKED BY	ปิยะพันธ์ ตันติดนัน
APPROVE BY	ปณาลิน จินทะเสนา
DATE 14-02-2019	SCALE
DRAWING NO. A-303	TOTAL .

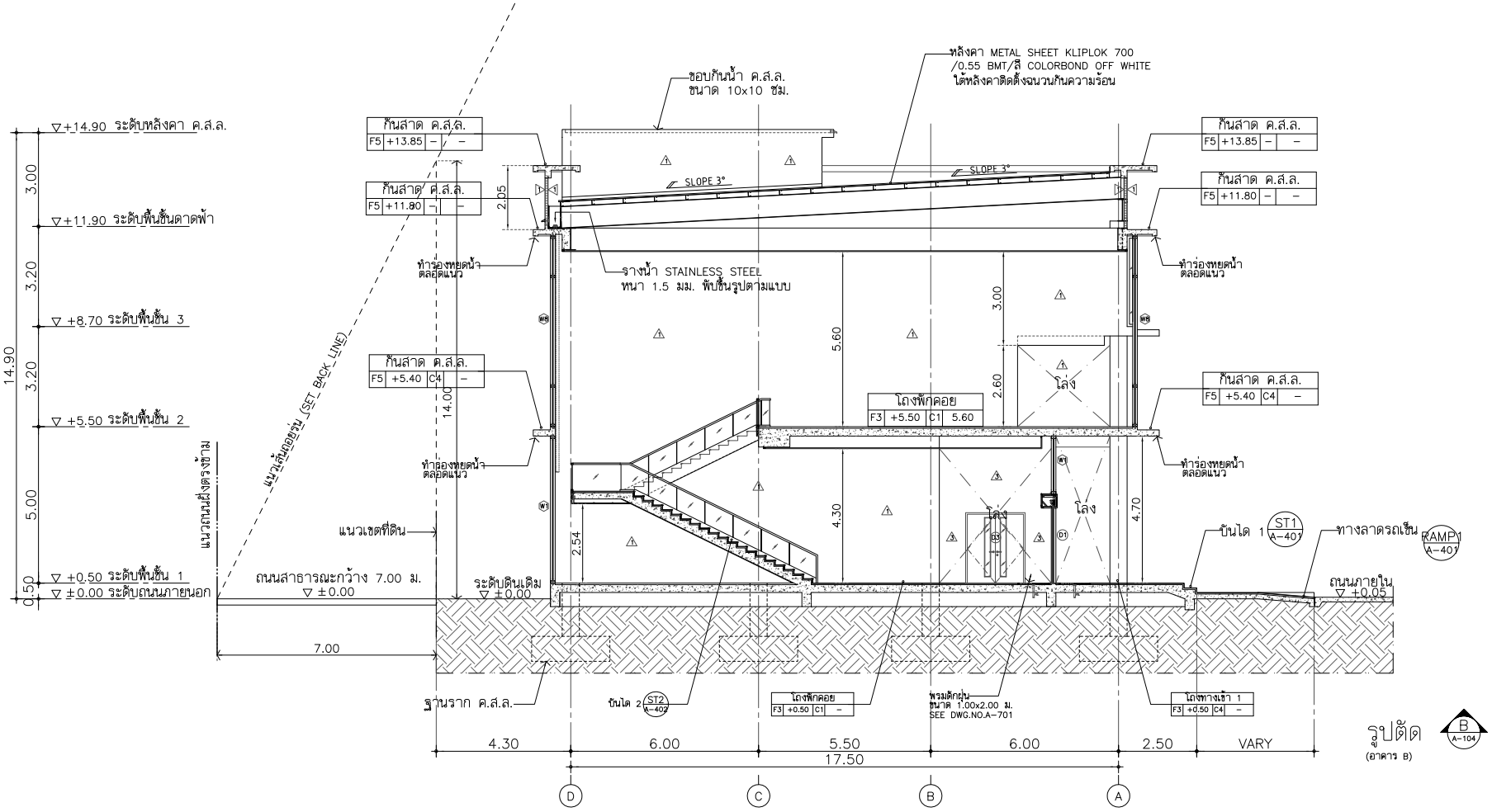

รูปที่ 2.5.1-3 : รูปตัด B ของอาคาร B แสดงความสูงอาคาร และระยะถอยร่นจากสาธารณะ

THESE DRAWINGS ARE THE PROPERTY OF : 7601 ARCHITECT & CONSULTANT CO.,LTD. AND SHALL NOT BE USED OR REPRODUCED WITHOUT SPECIFIC PERMISSION.

NO.	DATE	DESCRIPTION

REVISION

OWNER
บริษัท ศิริระพีแน่ จำกัด
692/1 ถ.รามคำแหง แขวงหัวหมาก เขตบางกะปิ
กรุงเทพมหานคร 10240

ARCHITECTS
อุดมลิกส์ ล้ำอนรศิริ ว.-สถ 605
เลขที่ 355 ซอยสุขุมวิท 50 แขวงพระโขนง
เขตคลองเตย กรุงเทพฯ 10260
ปณ้าสิน จินทะเสนา ภ.-สถ 13725
เลขที่ 770/56 หมู่บ้าน พาทิโอ
ซอยพิพนาการ 38 แขวงสวนหลวง
เขตสวนหลวง กรุงเทพฯ 10250
ชิงดา ชิติรัตนกร ภ.-สถ 22867
กฤตลักษณ์ คำจุมพล ภ.-สถ 21839

STRUCTURAL ENGINEERS
นายพิเชฐ บุญยไวโรจน์ สย.5654
เลขที่ 781/33 ถนนประชาราษฎร์บำเพ็ญ
แขวงสามเสนนอก เขตห้วยขวาง กรุงเทพฯ
พงษ์วรพิ สิลากิตนิยันกูล ภย.47321

ELECTRICAL ENGINEERS
ประธานาถ ด่านสกุลเจริญกิจ สฟก. 4390
ลักลิกา วิตนลิกลาภูล สฟก. 4587
ชัวิลิ จิณณธรรมพงษ์ ภฟก. 31088
ชานน ชมเสาร์ทิต ภฟก. 50748

MECHANICAL ENGINEERS
ยงยศ จิรวรา สก. 3171

SANITARY ENGINEERS
ไพโรจน์ ไชยมงคล สส. 44
ศิระณัฐ์ ลิพชิโตคนากร ภส. 2590
ณัฐพนุ เกตุมา

PROJECT NO. AR-18304

PROJECT NAME
แบบขออนุญาต
อาคารพักอาศัยรวม คสล.สูง 7 ชั้น
ต.บ่อวิน อ.ศรีราชา จ.ชลบุรี 20230

7601
7601 ARCHITECT & CONSULTANT CO.,LTD.
ADDRESS : 355 Sukhumvit 50 , Phakanong
Klongtoey Bangkok 10260
Tel : (662) 741- 7200-4 Fax (662) 741-7210
E-mail address :info @ 7601.com
www.7601.com
E-mail address for Graphic :graphic @ 7601.com

EMS
Tel.: 02-6180-2775-6 Fax: 02-6180-2777

ENGINEERS :
WEINT
ENGINEERING AND MANAGEMENT

DRAWING TITLE : (อาคาร B)
รูปตัด B

DRAWN BY	ปิยะพันธ์ ,ปิยาวุฒิ ,กริษฐา ,คราวุฒิ
CHECKED BY	ปิยะพันธ์ ติบติดน์
APPROVE BY	ปณ้าสิน จินทะเสนา
DATE 14-02-2019	SCALE
DRAWING NO. A-301	TOTAL .

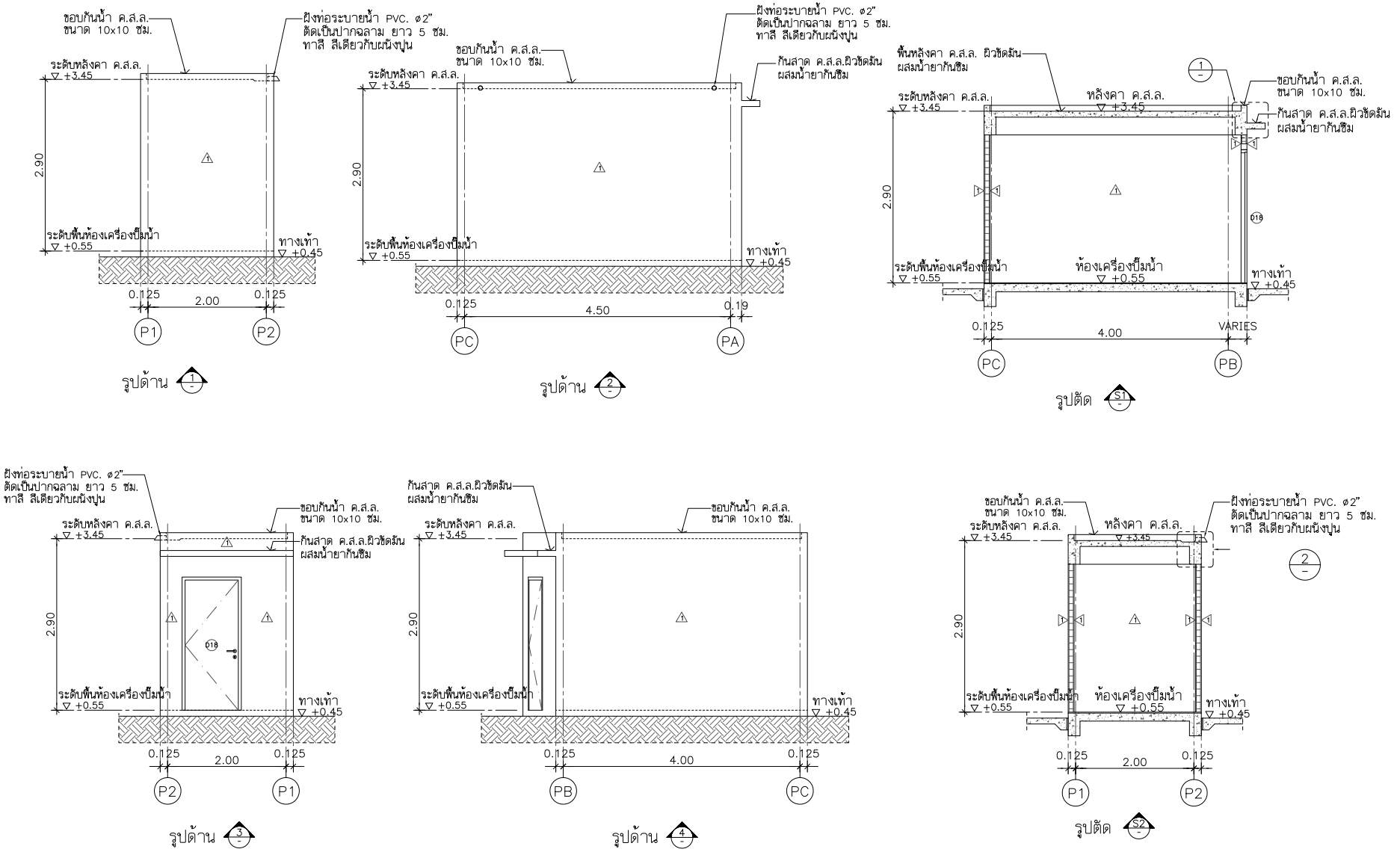

รูปที่ 2.5.1-4 : รูปด้านและรูปตัดแสดงความสูงของอาคารห้องเครื่องปั๊มน้ำ

THESE DRAWINGS ARE THE PROPERTY OF : 7601 ARCHITECT & CONSULTANT CO.,LTD. AND SHALL NOT BE USED OR REPRODUCED WITHOUT SPECIFIC PERMISSION.

NO.	DATE	DESCRIPTION

REVISION

OWNER
บริษัท วิชิระพิณน์ จำกัด
692/1 ถ.รามคำแหง แขวงหัวหมาก เขตบางกะปิ
กรุงเทพมหานคร 10240

ARCHITECTS
อุดมลิภัส์ ล้ำอมรสิริ ว-สถ 605
เลขที่ 355 ซอยสุขุมวิท 50 แขวงพระโขนง
เขตคลองเตย กรุงเทพฯ 10260
ปณ้าสิน จินทะเสนา ภ-สถ 13725
เลขที่ 770/56 หมู่บ้าน พาทิโอ
ซอยพิณนาการ 38 แขวงสวนหลวง
เขตสวนหลวง กรุงเทพฯ 10250
ชิวดา ชิติวิสันท์ ภ-สถ 22867
กฤตลักษณ์ คำรุมพล ภ-สถ 21839

STRUCTURAL ENGINEERS
นายพิเชฐ บุญยะไวโรจน์ สย.5654
เลขที่ 781/33 ถนนประชาราษฎร์บำเพ็ญ
แขวงสามเสนนอก เขตห้วยขวาง กรุงเทพฯ
พงษ์วรัช สิลากิตติยั่งยืน ภย.47321

ELECTRICAL ENGINEERS
ประธานาถ ด่านสกุลเจริญกิจ สฟก. 4390
ลักลิกา วิตนคิกลาวุล สฟก. 4587
ชีวิลิ จิณณธรรมพงษ์ ภฟก. 31088
ชานน ชมเสาร์ทิต ภฟก. 50748

MECHANICAL ENGINEERS
ยงยศ วิกวรา สก. 3171

SANITARY ENGINEERS
ไพโรจน์ ไชยมงคล สส. 44
สิระณัฐ์ ลิทธิโชคนาทร ภส. 2590
ณัฐพนุ เกตุมา

PROJECT NO. AR-18304

PROJECT NAME
แบบขออนุญาต
อาคารพักอาศัยรวม คสล.สูง 7 ชั้น
ต.บ่อวิน อ.ศรีราชา จ.ชลบุรี 20230

7601 ARCHITECT & CONSULTANT CO.,LTD.
Address : 355 Sukhumvit 50 , Phakanong
Khlongtoey Bangkok 10260
Tel : (662) 743-7700-4 Fax (662) 742-7710
E-mail address : info @ 7601.com
www.7601.com
E-mail address for Graphic : graphic @ 7601.com

EMS
Tel. 02-636-2775-6 Fax. 02-636-2777

ENGINEERS :
WEINT
ENGINEERING AND MANAGEMENT

DRAWING TITLE : (อาคาร B)
แบบขยายอาคารห้องเครื่องปั๊มน้ำ
(แปลน,รูปด้าน,รูปตัด,แบบขยาย)

DRAWN BY ปิยะพันธ์ ,ปิยาภูติ ,กริษฐา ,สราวุติ
CHECKED BY ปิยะพันธ์ ศิรศิลป์
APPROVE BY ปณ้าสิน จินทะเสนา
DATE 14-02-2019 SCALE

DRAWING NO. A-701
TOTAL .

- **อาคารพักขยะ 1** เป็นอาคาร ค.ส.ล.ชั้นเดียว มีความสูงของอาคารจากระดับพื้นดินที่ก่อสร้างถึงระดับหลังคา 3.00 ม. ดัง**รูปที่ 2.5.1-5** รูปด้านและรูปตัดแสดงความสูงของอาคารพักขยะ 1
- **อาคารพักขยะ 2** เป็นอาคาร ค.ส.ล.ชั้นเดียว มีความสูงของอาคารจากระดับพื้นดินที่ก่อสร้างถึงระดับหลังคา 3.40 ม. ดัง**รูปที่ 2.5.1-6** รูปด้านและรูปตัดแสดงความสูงของอาคารพักขยะ 2

2.5.2 แนวอาคารและระยะถอยร่น

รูปที่ 2.5.2-1 แผนผังระยะถอยร่น โดยแนวอาคารอยู่ห่างจากแนวเขตที่ดิน ดังนี้

แนวเขตที่ดินพื้นที่ส่วนที่ตั้งอาคารโรงแรม

ทิศเหนือ	ผนังอาคาร A ห่างจากแนวเขตที่ดินเป็นระยะ 0.50-3.93 ม.
	ผนังอาคารพักขยะ 1 ห่างจากแนวเขตที่ดินเป็นระยะ 0.50 ม.
ทิศตะวันออก	ผนังอาคาร A ห่างจากแนวเขตที่ดินเป็นระยะ 2.77-3.00 ม.
	ผนังอาคาร B ห่างจากแนวเขตที่ดินเป็นระยะ 19.44 ม.
ทิศใต้	ผนังอาคาร A ห่างจากแนวเขตที่ดินเป็นระยะ 50.71 ม.
	ผนังอาคาร B ห่างจากแนวเขตที่ดินเป็นระยะ 20.25-22.36 ม.
ทิศตะวันตก	ผนังอาคาร A ห่างจากแนวเขตที่ดินเป็นระยะ 4.26-6.29 ม.
	ผนังอาคาร B ห่างจากแนวเขตที่ดินเป็นระยะ 3.65-4.03 ม.
	ผนังอาคารพักขยะ 1 ห่างจากแนวเขตที่ดินเป็นระยะ 2.15 ม.

สำหรับอาคาร A และอาคาร B มีระยะห่างระหว่าง 6.72-13.19 ม.

แนวเขตที่ดินพื้นที่ส่วนที่จอดรถ

ทิศตะวันออก	ผนังอาคารพักขยะ 2 ห่างจากแนวเขตที่ดินเป็นระยะ 7.55 ม.
ทิศใต้	ผนังอาคารพักขยะ 2 ห่างจากแนวเขตที่ดินเป็นระยะ 1.00 ม.
ทิศตะวันตก	ผนังอาคารพักขยะ 2 ห่างจากแนวเขตที่ดินเป็นระยะ 18.39 ม.

ทั้งนี้ สำหรับผนังอาคารส่วนที่มีระยะห่างจากแนวเขตที่ดินน้อยกว่า 3.00 ม. ได้ออกแบบเป็นผนังทึบ

2.5.3 พื้นที่ใช้สอย

ภายในโครงการมีอาคารจำนวน 5 อาคาร ได้แก่ อาคาร A พื้นที่อาคาร 7,758.45 ตร.ม. อาคาร B พื้นที่อาคาร 1,703 ตร.ม. อาคารห้องเครื่องปั๊มน้ำ พื้นที่อาคาร 8 ตร.ม. อาคารพักขยะ 1 พื้นที่อาคาร 10.40 ตร.ม. และอาคารพักขยะ 2 พื้นที่อาคาร 17.65 ตร.ม. และสระว่ายน้ำ/ทางเดินและเฉลียงสระว่ายน้ำพื้นที่ 536 ตร.ม. รวมพื้นที่ใช้สอยทั้งหมด 10,033.5 ตร.ม. ดัง**ตารางที่ 2.5.3-1** สรุปพื้นที่ใช้สอยภายในอาคาร โดยมีรายละเอียดการใช้พื้นที่อาคารดังนี้

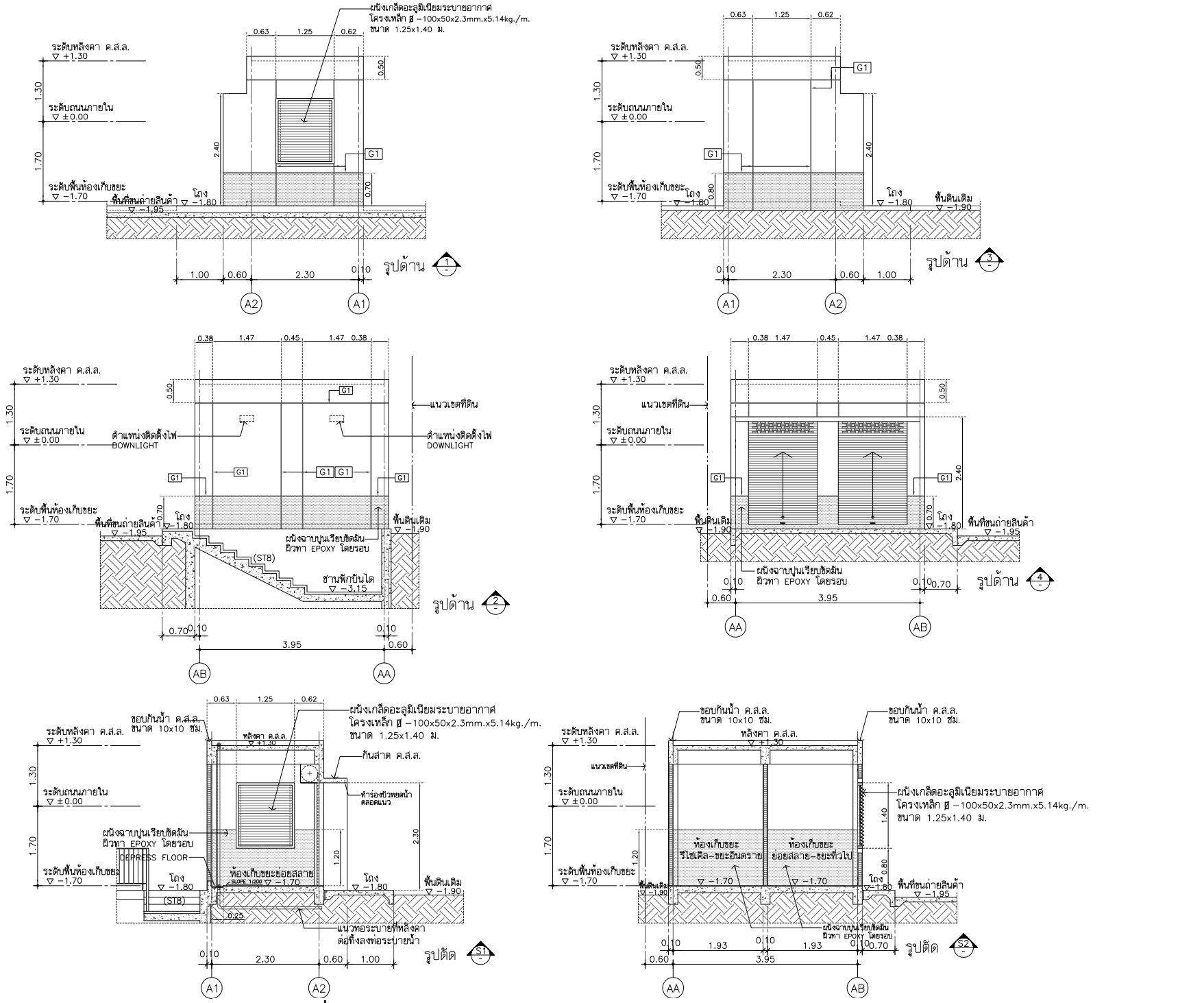

รูปที่ 2.5.1-5 : รูปด้านและรูปตัดแสดงความสูงของอาคารพักขยะ 1

THESE DRAWINGS ARE THE PROPERTY OF : 7601 ARCHITECT & CONSULTANT CO.,LTD. AND SHALL NOT BE USED OR REPRODUCED WITHOUT SPECIFIC PERMISSION.

NO.	DATE	DESCRIPTION

REVISION

OWNER
บริษัท วชิระพัฒน์ จำกัด
692/1 ถ.รามคำแหง แขวงหัวหมาก เขตบางกระปิ
กรุงเทพมหานคร 10240

ARCHITECTS
อุดมศักดิ์ ตั้งอมรศิริ ว.-สถ 605
เลขที่ 355 ซอยสุขุมวิท 50 แขวงพระโขนง
เขตคลองเตย กรุงเทพฯ 10260
ปณ้าสิน จินทเสนา ภ-สถ 13725
เลขที่ 770/56 หมู่บ้าน พาทีโอ
ซอยพัฒนาการ 38 แขวงสวนหลวง
เขตสวนหลวง กรุงเทพฯ 10250
ธิรศา ธิติวิชนนท์ ภ-สถ 22867
กฤตลักษณ์ คำรุมพล ภ-สถ 21839

STRUCTURAL ENGINEERS
นายพิเชฐ บุญยไวโรจน์ สย.5654
เลขที่ 781/33 ถนนประชาราษฎร์บำเพ็ญ
แขวงสามเสนนอก เขตห้วยขวาง กรุงเทพฯ
พงษ์ทวี สิลาทิตย์บัญชูล ภย.47321

ELECTRICAL ENGINEERS
ประธานาถ ด่านสัญลเจริญกิจ สฟก. 4390
ลักษิตา รัตนลักษิตากุล สฟก. 4587
นิวิวิ ขิณณธรรมพงษ์ ภฟก. 31088
ชานนท์ ชยเสาร์ทิศ ภฟก. 50748

MECHANICAL ENGINEERS
ยงยศ ริกวรา สก. 3171

SANITARY ENGINEERS
ไพโรจน์ ไชยมงคล สส. 44
ศิระณิชง์ สิทธิโชคธนากร ภส. 2590
ณัฐชญ เกตุมา

PROJECT NO. AR-18304

PROJECT NAME
แบบขออนุญาต
อาคารพักอาศัยรวม คสล.สูง 7 ชั้น
ต.บ่อวิน อ.ศรีราชา จ.ชลบุรี 20230

7601 ARCHITECT & CONSULTANT CO.,LTD.
Address : 355 Soi Sukumvit 50 , Prakanong Klongtoey Bangkok 10260
Tel : (662) 742 – 7303 – 06 Fax : (662) 742 – 7310
E – mail address : info @ 7601. com
www. 7601. com
E – mail address for Graphic : graphic @ 7601. com

EMS
Tel. 02-248-2777-6 Fax. 02-248-2777

ENGINEERS :
WEINT
ENGINEERING AND MANAGEMENT

DRAWING TITLE :
(อาคาร A)
(แปลน,รูปด้าน,รูปตัด,แบบขยาย)
อาคารพักขยะ 1

DRAWN BY ปิยะพันธ์ ,ธิยาวดี ,กริษฐา ,ศราวุฒิ
CHECKED ธปิยะพันธ์ ศิษศิตย์
APPROVE ธปณ้าสิน จินทเสนา
DATE 14–02–2019 SCALE

DRAWING NO. A–701
TOTAL

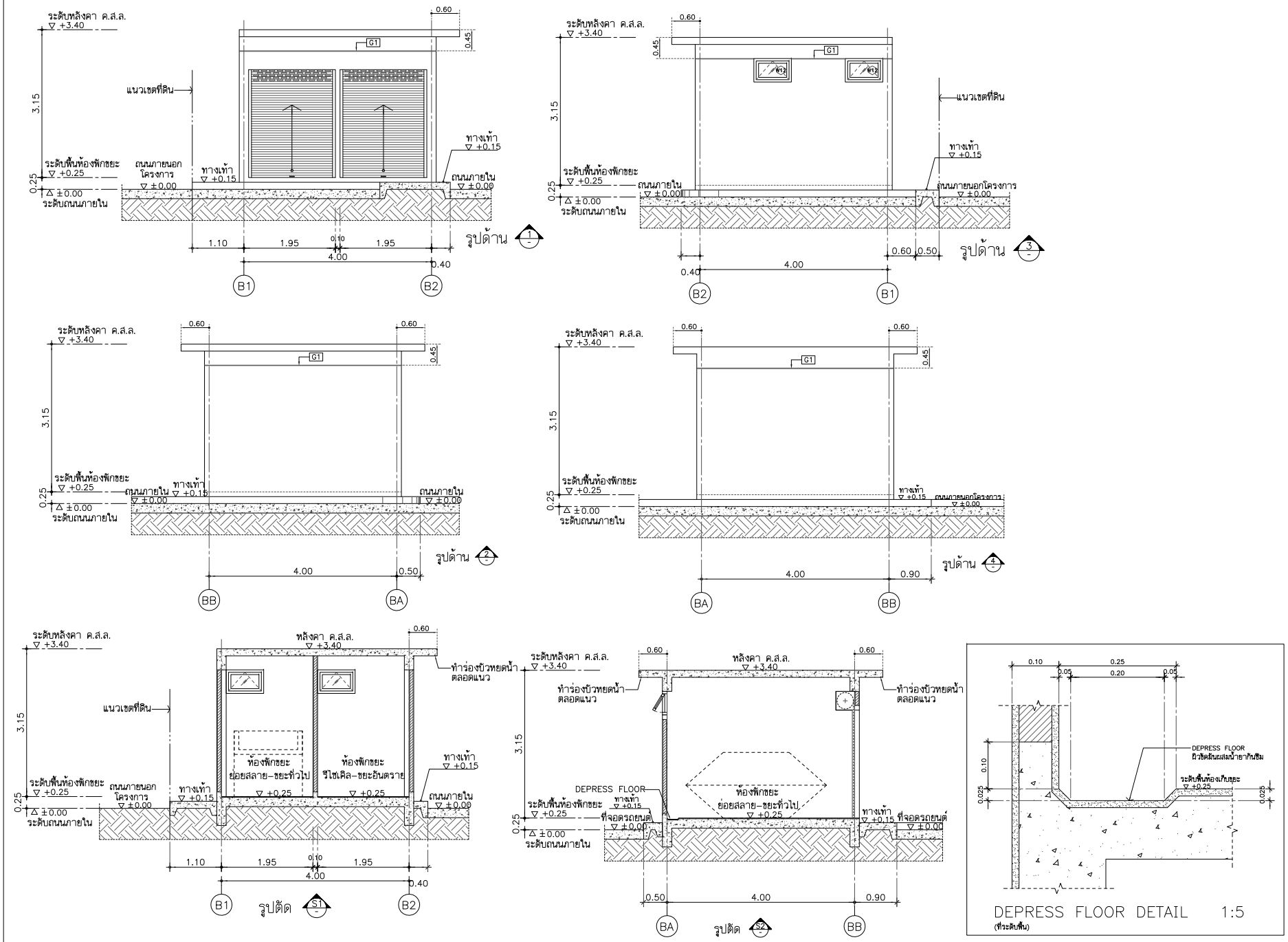

รูปที่ 2.5.1-6 : รูปด้านและรูปตัดแสดงความสูงของอาคารพักขยะ 2

THESE DRAWINGS ARE THE PROPERTY OF : 7601 ARCHITECT & CONSULTANT CO.,LTD. AND SHALL NOT BE USED OR REPRODUCED WITHOUT SPECIFIC PERMISSION.

NO.	DATE	DESCRIPTION

REVISION

OWNER
บริษัท ชีประพิณน์ จำกัด
692/1 ถ.รามคำแหง แขวงหัวหมาก เขตบางกะปิ
กรุงเทพมหานคร 10240

ARCHITECTS
อุดมลักษณ์ ตั้งอมรสิริ ว–สถ 605
เลขที่ 355 ซอยสุขุมวิท 50 แขวงพระโขนง
เขตคลองเตย กรุงเทพฯ 10260
ปณมาลิน จินทะเสนา ภ–สถ 13725
เลขที่ 770/56 หมู่บ้าน พาทิโอ
ซอยพัฒนาการ 38 แขวงสวนหลวง
เขตสวนหลวง กรุงเทพฯ 10250
ธิราดา ธิติวิรัตนพงศ์ ภ–สถ 22867
กฤตลักษณ์ คำรุมพล ภ–สถ 21839

STRUCTURAL ENGINEERS
นายพิเชฐ บุญยไวโรจน์ สย.5654
เลขที่ 781/33 ถนนประชาราษฎร์ใต้ำเพิ่ม
แขวงสามเสนนอก เขตห้วยขวาง กรุงเทพฯ
พงษ์วรพิ สิลาทิตนิยันกูล ภย.47321

ELECTRICAL ENGINEERS
ประสานาถ ด่านสกุลเจริญกิจ สฟก. 4390
ลักลิกา วิลนลิกลากูล สฟก. 4587
ชีวิลิ จินเลขธรรมพงษ์ ภฟก. 31088
ชานน ชมเสาร์ทิต ภฟก. 50748

MECHANICAL ENGINEERS
ยงยศ วิกวรา สก. 3171

SANITARY ENGINEERS
ไพโรจน์ ไชยมงคล สส. 44
สิระณัฐ์ ลิพชิโชคนากร ภส. 2590
ณัฐกุญ เกตุมา

PROJECT NO. AR–18304

PROJECT NAME
แบบขอออนุญาต
อาคารพักอาศัยรวม คสล.สูง 7 ชั้น
ต.บ่อวิน อ.ศรีราชา จ.ชลบุรี 20230

7601 ARCHITECT & CONSULTANT CO.,LTD.
Address : 355 Soi Sukumvit 50 , Prakanong
Klongtoey Bangkok 10260
Tel : (662) 742 – 7303 – 06 Fax : (662) 742 – 7310
E – mail address : info @ 7601. com
www. 7601. com
E – mail address for Graphic : graphic @ 7601. com

EMS
Tel 02-006-2777Fax 02-006-2777

ENGINEERS :
WEINT
ENGINEERING AND MANAGEMENT

DRAWING TITLE :
(อาคาร A)
แบบขยายอาคารห้องพักขยะรวม 2.
(แปลน,รูปด้าน,รูปตัด,แบบขยาย)

DRAWN BY ชีประพิณน์ ,ปิยาวุฒิ ,กริษฐา ,คราวุฒิ
CHECKED ชาชีประพิณน์ ติณติณน์
APPROVE ชาปณมาลิน จินทะเสนา
DATE 14–02–2019 SCALE

DRAWING NO. A–702
TOTAL

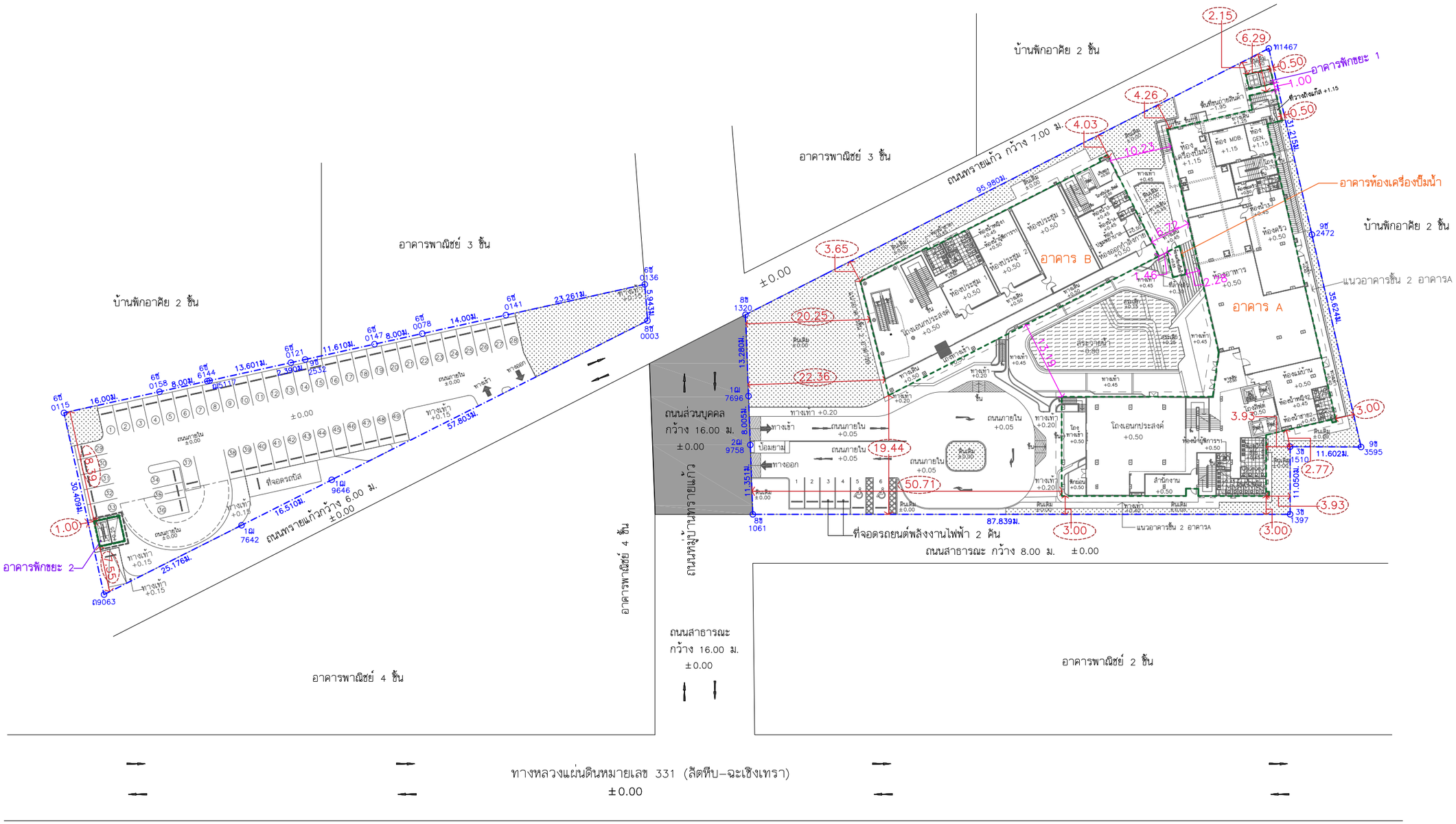

รูปที่ 2.5.2-1 : แผนผังระยะถอยร่น

THESE DRAWINGS ARE THE PROPERTY OF : 760i ARCHITECT & CONSULTANT CO.,LTD. AND SHALL NOT BE USED OR REPRODUCED WITHOUT SPECIFIC PERMISSION.

NO.	DATE	DESCRIPTION

REVISION

OWNER
บริษัท วชิระพัฒน์ จำกัด
692/1 ถ.รามคำแหง แขวงหัวหมาก เขตบางกระปิ
กรุงเทพมหานคร 10240

ARCHITECTS
อุดมศักดิ์ ตั้งอมรศิริ ว–สถ 605
เลขที่ 355 ซอยสุขุมวิท 50 แขวงพระโขนง
เขตคลองเตย กรุงเทพฯ 10260
ปณาลิน จันทเสนา ภ–สถ 13725
เลขที่ 770/56 หมู่บ้าน พาทิโอ
ซอยพัฒนาการ 38 แขวงสวนหลวง
เขตสวนหลวง กรุงเทพฯ 10250
ธีรดา ธิติรัชนนท์ ภ–สถ 22867
กฤตลักษณ์ คำจุมพล ภ–สถ 21839

STRUCTURAL ENGINEERS
นายพิเชฐ บุญยไวโรจน์ สย.5654
เลขที่ 781/33 ถนนประชาราษฎร์บำเพ็ญ
แขวงสามเสนนอก เขตห้วยขวาง กรุงเทพฯ
พงษ์รพี สีลาทิศนีย์บุกูล ภย.47321

ELECTRICAL ENGINEERS
ประชานาถ ด่านสกุลเจริญกิจ สฟก. 4390
ลักศิกา รัตนศักดากุล สฟก. 4587
นิวัติ จิณณธรรมพงษ์ ภฟก. 31088
ชานน ชมเสาร์ทิศ ภฟก. 50748

MECHANICAL ENGINEERS
ยงยศ รักวรา สก. 3171

SANITARY ENGINEERS
ไพโรจน์ ไชยมงคล สส. 44
ศิระณัชจ์ สิทธิโชคธนากร ภส. 2590
ณัฐธนุ เกตุมา

PROJECT NO. AR-18304

PROJECT NAME
แบบขออนุญาต
อาคารพักอาศัยรวม คสล.สูง 7 ชั้น
ต.บ่อวิน อ.ศรีราชา จ.ชลบุรี 20230

760i
760i ARCHITECT & CONSULTANT CO.,LTD.
Address : 355 Soi Sukumvit 50 , Prakanong
Klongtoey Bangkok 10260
Tel : (662) 742-7303-06 Fax : (662) 742-7310
E-mail address : info @ 760i.com
www.760i.com
E-mail address for Graphic : graphic @ 760i.com

EMS
บริษัท ซีเอ็มเอส คอนซัลแตนท์ จำกัด
Tel. 02-248-2775-6 Fax. 02-248-2777

ENGINEERS :
WEINT
ENGINEERING AND MANAGEMENT

DRAWING TITLE : (อาคาร A)
ผังบริเวณแสดงระยะถอยร่น

DRAWN BY ปิยะพันธ์ ,ชัยวุฒิ ,กริษฐา ,ศราวุฒิ
CHECKED BY ปิยะพันธ์ ดันทัศน์
APPROVE BY ปณาลิน จันทเสนา
DATE 14–02–2019 SCALE
DRAWING NO. A–102 TOTAL .

ตารางที่ 2.5.3-1 สรุปพื้นที่ใช้สอยภายในอาคาร

๑	๒	๓	๔	๕	๖	๗	๘	๙	๑๐	๑๑	๑๒	๑๓	๑๔	๑๕	๑๖	๑๗	๑๘
ประเภทการใช้สอย / ชั้น	พื้นที่จอดรถยนต์และทางวิ่งภายในอาคาร (ตรม.)	พื้นที่โรงมหรสพ (ตรม.)	(ที่นั่ง)	พื้นที่โรงแรม (ห้องพักส่วนโรงแรม) (ตรม.)	(ห้อง)	พื้นที่ห้องพักอาศัย (ห้องพักส่วนเซอร์วิสอพาร์ทเม้นต์) (ตรม.)	(ห้อง)	พื้นที่ภัตตาคาร (ตรม.)	พื้นที่สรรพสินค้า , พาณิชย์ (ตรม.)	พื้นที่สำนักงาน (ตรม.)	พื้นที่ห้องโถง, ห้องประชุม (ตรม.)	พื้นที่บันได, ลิฟต์, ห้องเครื่อง, เก็บของ ทางเดิน, อื่นๆ (ตรม.)	พื้นที่อาคารขนาดใหญ่ (๓+๕+๗+๙ + ๑๐+๑๑+๑๒+๑๓) (ตรม.)	พื้นที่รวมคิดค่าธรรมเนียม (๒+๑๔) (ตรม.)	พื้นที่ของดาดฟ้า, บันไดนอกหลังคา, พื้นที่ติดตั้งเครื่องจักร (ตรม.)	พื้นที่อาคารที่ใช้คิดอัตราส่วนกับพื้นที่ดิน (๑๕) (ตรม)	หมายเหตุ
1.อาคาร A																	
ชั้นใต้ดิน	-	-	-	-	-	-	-	-	-	-	-	99.80	99.80	99.80		99.80	
ชั้น 1	-	-	-	-	-	-	-	318	-	-	231	724	1,273	1,273	-	1,273	
ชั้น 2	-	-	-	-	-	-	-	-	-	174.25	-	155.75	330	330	-	330	
ชั้น 3 , 5 , 6	-	-	-	1,825.95 (608.65 x 3 ชั้น)	66	1,075.50 (358.50 x 3 ชั้น)	30	-	-	-	-	1049.50 (349.85 x 3 ชั้น)	3,950.95	3,950.95	-	3,950.95	
ชั้น 4				608.65	21	358.50	10		25.90			349.85	1,342.90	1,342.90	-	1,342.90	
ชั้น 7	-	-	-	-	-	358.50	8	-	-	-	-	250.30	608.80	608.80	-	608.80	
ชั้นดาดฟ้า	-	-	-	-	-	-	-	-	-	-	-	153	153	153	-	153	
รวม	-	-	-	2,434.60	87	1,792.50	48	318	25.90	174.25	231	2,782.20	7,758.45	7,758.45	-	7,758.45	
2.อาคาร B																	
ชั้น 1	-	-	-	-	-	-	-	-	-	-	488	227	715	715	-	715	
ชั้น 2	-	296	200	-	-	-	-	-	-	-	100	420	816	816	-	816	
ชั้น 3	-	-	-	-	-	-	-	-	-	-	-	172	172	172	-	172	
รวม	-	296	200	-	-	-	-	-	-	-	588	819	1,703	1,703	-	1,703	
3.ห้องเครื่องปั๊มน้ำ	-	-	-	-	-	-	-	-	-	-	-	8	8	8	-	8	
4.สระว่ายน้ำ/ทางเดิน และเฉลียงสระว่ายน้ำ	-	-	-	-	-	-	-	-	-	-	-	536	536	536	-	536	
5.อาคารพักขยะ 1	-	-	-	-	-	-	-	-	-	-	-	10.40	10.40	10.40	-	10.40	
6.อาคารพักขยะ 2	-	-	-	-	-	-	-	-	-	-	-	17.65	17.65	17.65	-	17.65	
พื้นที่รวม (1+2+3+4+5+6)	-	296	200	2,434.60	87	1,792.50	48	318	25.90	174.25	819	4,173.25	10,033.5	10,033.5	-	10,033.5	
จำนวนที่จอดรถยนต์ตามกฎกระทรวง								40 ตร.ม./คัน 318 / 40 = 8 คัน	40 ตร.ม./คัน 25.90 / 40 = 1 คัน	120 ตร.ม./คัน 174.25 / 120 = 2 คัน	30 ตร.ม./คัน 819 / 30 = 28 คัน		240 ตร.ม./คัน 10,033.5 / 240 = 42 คัน				

รวมที่จอดรถยนต์กรณีคิดแยกประเภท =.....39.....คัน (๔+๙+๑๐+๑๑+๑๒)

รวมที่จอดรถยนต์กรณีอาคารขนาดใหญ่ (๑๔).....42.....คัน

ตามแบบจัดที่จอดรถยนต์.....55.....คัน

VACHIRAPAT CO. LTD.

ลงชื่อ.....
(นายบุณเกียรติ วิวัฒนเดชา ,นายบุญทรัพย์ วิวัฒนเดชา)
กรรมการผู้มีอำนาจ
บริษัท วชิระพัฒน์ จำกัด
เจ้าของโครงการ

ลงชื่อ.....
(นายอุดมศักดิ์ ตั้งอมรศิริ)
ผู้จัดทำ

1) อาคาร A เป็นอาคาร ค.ส.ล. 7 ชั้น และชั้นใต้ดิน 1 ชั้น มีพื้นที่ใช้สอยภายในอาคาร 7,758.45 ตร.ม. มีจำนวนห้องพักรวม 135 ห้อง ประกอบด้วย ห้องพักโรงแรม 87 ห้อง และห้องเช่าระยะยาว (Service Apartment) 48 ห้อง มีการใช้พื้นที่แต่ละชั้นดังนี้

- **ชั้นใต้ดิน** ประกอบด้วย ห้องช่างเครื่อง/และถังเก็บน้ำประปาและน้ำดับเพลิง ดัง**รูปที่ 2.5.3-1** แปลนพื้นชั้นใต้ดิน อาคาร A
- **ชั้น 1** ประกอบด้วย โถงเอนกประสงค์ ส่วนพักผ่อน สำนักงาน บันได ห้องน้ำ ลิฟต์ โถงลิฟต์ ห้องแม่บ้าน ห้องอาหาร ห้องครัว ห้องพ่อครัว ห้องเครื่องปั๊มน้ำ ห้องควบคุมไฟฟ้า (MDB) ห้องเครื่องกำเนิดไฟฟ้าสำรอง และทางเดิน ดัง**รูปที่ 2.5.3-2** แปลนพื้นชั้น 1 อาคาร A
- **ชั้น 2** ประกอบด้วย สำนักงาน สำนักงานฝ่ายขาย ห้อง SERVER CCTV ลิฟต์ บันได โถงบันได และโถงทางเดิน ดัง**รูปที่ 2.5.3-3** แปลนพื้นชั้น 2 อาคาร A
- **ชั้น 3** ประกอบด้วย ห้องพักส่วนโรงแรม 22 ห้อง และห้องพักส่วนเช่าระยะยาว (Service Apartment) แบบมาตรฐาน 10 ห้อง ส่วนที่เหลือเป็น ห้องแม่บ้าน ห้องไฟฟ้า ลิฟต์ โถงลิฟต์ บันได และโถงทางเดิน ดังรู**ปที่ 2.5.3-4** แปลนพื้นชั้น 3 อาคาร A
- **ชั้น 4** ประกอบด้วย ห้องพักส่วนโรงแรม 21 ห้อง และห้องพักส่วนเช่าระยะยาว (Service Apartment) แบบมาตรฐาน 10 ห้อง ส่วนที่เหลือเป็นห้องแม่บ้าน ห้องเครื่องดื่มและของขบเคี้ยวหยอดเหรียญ (Drink & Snack Machine) ห้องไฟฟ้า ลิฟต์ โถงลิฟต์ บันได และโถงทางเดิน ดัง**รูปที่ 2.5.3-5** แปลนพื้นชั้น 4 อาคาร A
- **ชั้น 5** ประกอบด้วย ห้องพักส่วนโรงแรม 23 ห้อง และห้องพักส่วนเช่าระยะยาว (Service Apartment) แบบมาตรฐาน 10 ห้อง ส่วนที่เหลือเป็นห้องแม่บ้าน ห้องไฟฟ้า ลิฟต์ โถงลิฟต์ บันได และโถงทางเดิน ดัง**รูปที่ 2.5.3-6** แปลนพื้นชั้น 5 อาคาร A
- **ชั้น 6** ประกอบด้วย ห้องพักส่วนโรงแรม 21 ห้อง และห้องพักส่วนเช่าระยะยาว (Service Apartment) แบบมาตรฐาน 10 ห้อง ส่วนที่เหลือเป็นห้องแม่บ้าน ห้องไฟฟ้า ลิฟต์ โถงลิฟต์ บันได และโถงทางเดิน ดัง**รูปที่ 2.5.3-7** แปลนชั้น 6 อาคาร A
- **ชั้น 7** จะมีเฉพาะห้องพักส่วนเช่าระยะยาว (Service Apartment) ประกอบด้วย ห้องพักแบบมาตรฐาน 6 ห้อง และห้องพักแบบ 2 ห้องนอน 2 ห้อง ส่วนที่เหลือเป็นห้องแม่บ้าน ห้องไฟฟ้า ลิฟต์ โถงลิฟต์ บันได โถงทางเดิน และพื้นดาดฟ้า ดัง**รูปที่ 2.5.3-8** แปลนพื้นชั้น 7 และชั้นดาดฟ้าอาคาร A
- **ชั้นดาดฟ้า** ประกอบด้วย ห้องเครื่องปั๊มน้ำ ห้องเครื่องลิฟต์ ถังเก็บน้ำชั้นดาดฟ้า บันได และพื้นดาดฟ้า ดัง**รูปที่ 2.5.3-9** แปลนพื้นชั้นดาดฟ้าอาคาร A
- **ชั้นหลังคา** ดัง**รูปที่ 2.5.3-10** แปลนหลังคาอาคาร A

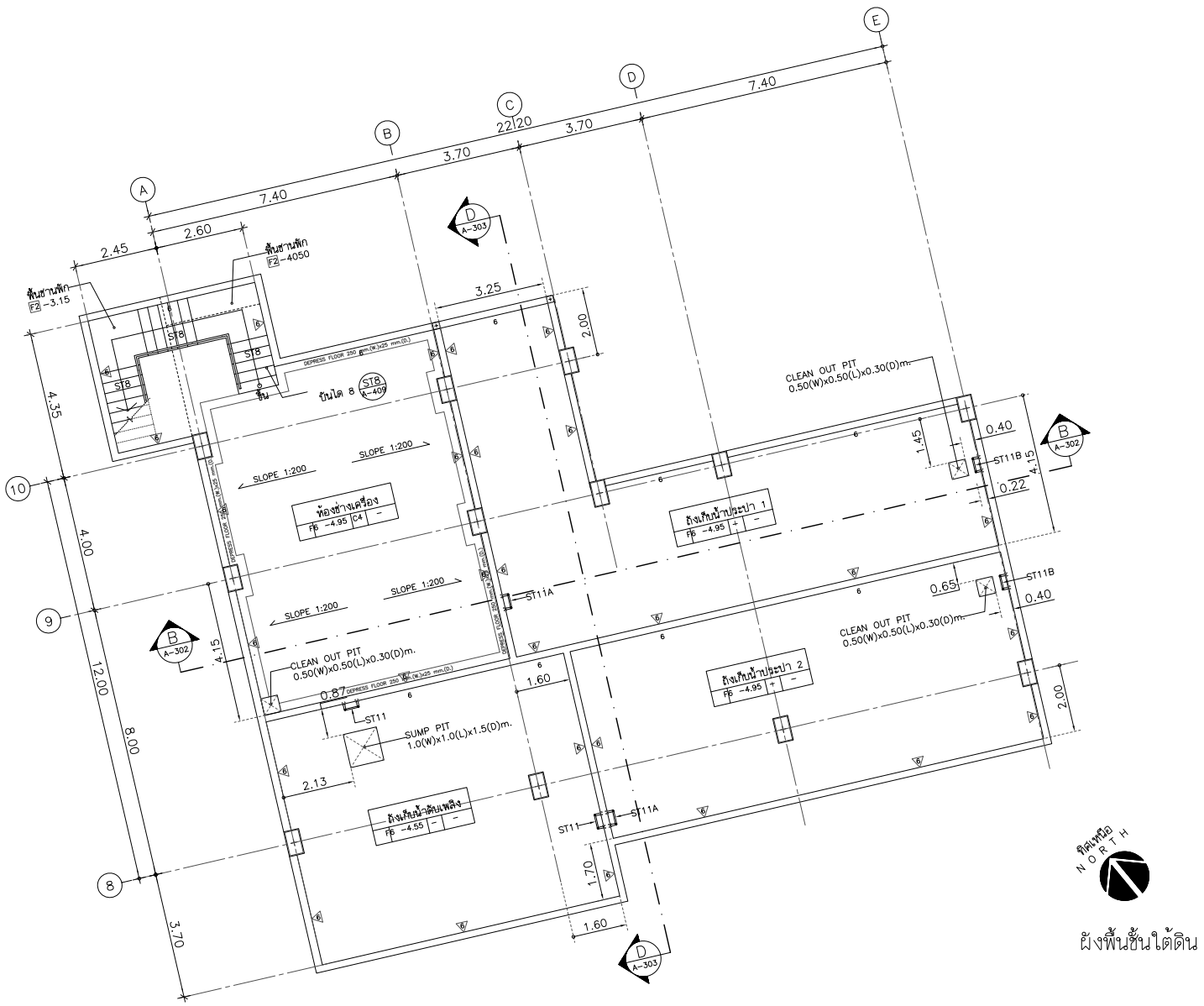

รูปที่ 2.5.3-1 : แปลนพื้นชั้นใต้ดินอาคาร A

THESE DRAWINGS ARE THE PROPERTY OF : 7601 ARCHITECT & CONSULTANT CO.,LTD. AND SHALL NOT BE USED OR REPRODUCED WITHOUT SPECIFIC PERMISSION.

NO.	DATE	DESCRIPTION

REVISION

OWNER
บริษัท วีระพัฒน์ จำกัด
692/1 ถ.รามคำแหง แขวงหัวหมาก เขตบางกะปิ
กรุงเทพมหานคร 10240

ARCHITECTS
อุดมศักดิ์ ลิ้มอมรศิริ ว-สถ 605
เลขที่ 355 ซอยสุขุมวิท 50 แขวงพระโขนง
เขตคลองเตย กรุงเทพฯ 10260
ปนาลิน จินพเลษา ภ-สถ 13725
เลขที่ 770/56 หมู่บ้าน พาทีโย
ซอยพัฒนาการ 38 แขวงสวนหลวง
เขตสวนหลวง กรุงเทพฯ 10250
ชิรดา ชิติรินทร์ ภ-สถ 22867
กฤตลักษณ์ คำจุมพล ภ-สถ 21839

STRUCTURAL ENGINEERS
นายพิเชฐ บุญยะโวโรจน์ สย.5654
เลขที่ 761/33 ถนนประชาราษฎร์บำเพ็ญ
แขวงห้วยขวาง เขตห้วยขวาง กรุงเทพฯ
พงษ์ชาติ ลีลาทัศนีย์บูญล ภย.47321

ELECTRICAL ENGINEERS
ประธานาถ ด่านสกุลเจริญกิจ สฟก. 4390
ลัศศิกา จิตสลักดาวุล สฟก. 4587
ชัชวิล จิณณวรรมพงษ์ ภฟก. 31088
ธานม ธนสารัทศ ภฟก. 50748

MECHANICAL ENGINEERS
ยงยศ จิรกวา สก. 3171

SANITARY ENGINEERS
ไพโรจน์ ไสยเจตล สส. 44
ศิระเดิศจ์ ลักขิโรคนากร ภส. 2590
ผิรุณ เกตุมา

PROJECT NO. AR-18304

PROJECT NAME
แบบขอดัดแปลง
อาคารพักอาศัยรวม คสล.สูง 7 ชั้น
ต.บ่อวิน อ.ศรีราชา จ.ชลบุรี 20230

7601
7601 ARCHITECT & CONSULTANT CO.,LTD.
Address : 355 Soi Sukumvit 50 , Phaknam
Bangkok,Bangkok 10260
Tel : (662) 742-7200-20 Fax (662) 742-7210
E-mail address : info@ 7601.com
www.7601.com
E-mail address for Graphic : graphic@ 7601.com

EMS
บริษัท ซีวิลแอนด์ สเตรคเจอร์ เอ็นจีนียริ่ง จำกัด
ผู้ออกแบบวิศวกรรมโครงสร้าง
เลขที่ 1 ซอยสุขุมวิท 101/1 ถนนสุขุมวิท ต.
บางจาก อ.พระโขนง จ.กรุงเทพฯ 10260
Tel. 0242842-27754-5 Fax. 0242842-2777

ENGINEERS :
WEINT
ENGINEERING AND MANAGEMENT
เลขที่ 1 ซอยสุขุมวิท 101/1 ถนนสุขุมวิท
ตำบลบางจาก อำเภอพระโขนง จังหวัดกรุงเทพฯ 10260
Tel. 0 2742 7000 Fax. 0 2742 7010

DRAWING TITLE : (อาคาร A)

DRAWN BY ปิยะพันธ์ ,ปิยะวดี ,กชิพฐา ,ศราวุฒิ
CHECKED BY ปิยะพันธ์ ลิมพิตย์
APPROVE BY ปนาลิน จินพเลษา
DATE 14-02-2019 SCALE
DRAWING NO. TOTAL

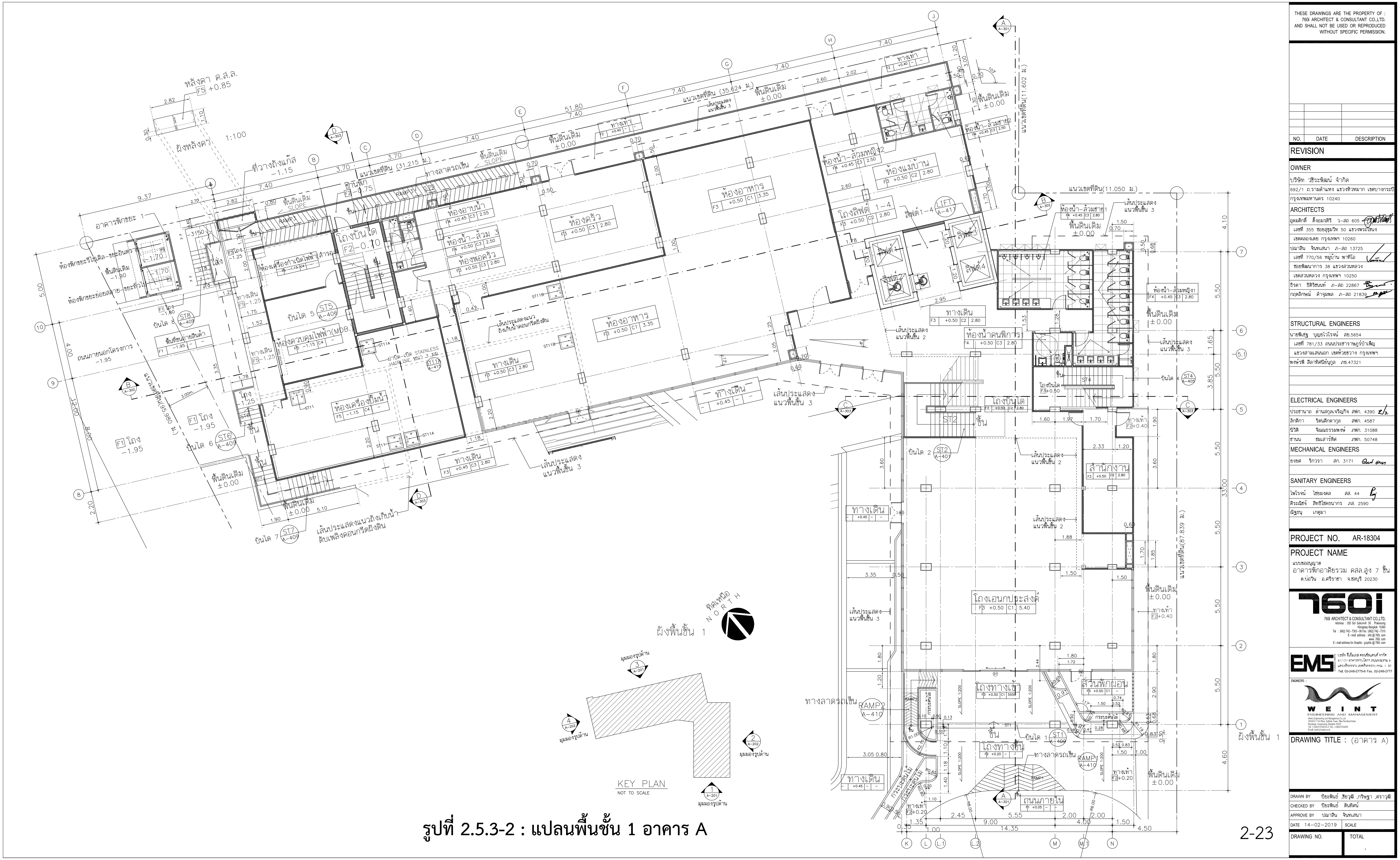

รูปที่ 2.5.3-2 : แปลนพื้นชั้น 1 อาคาร A

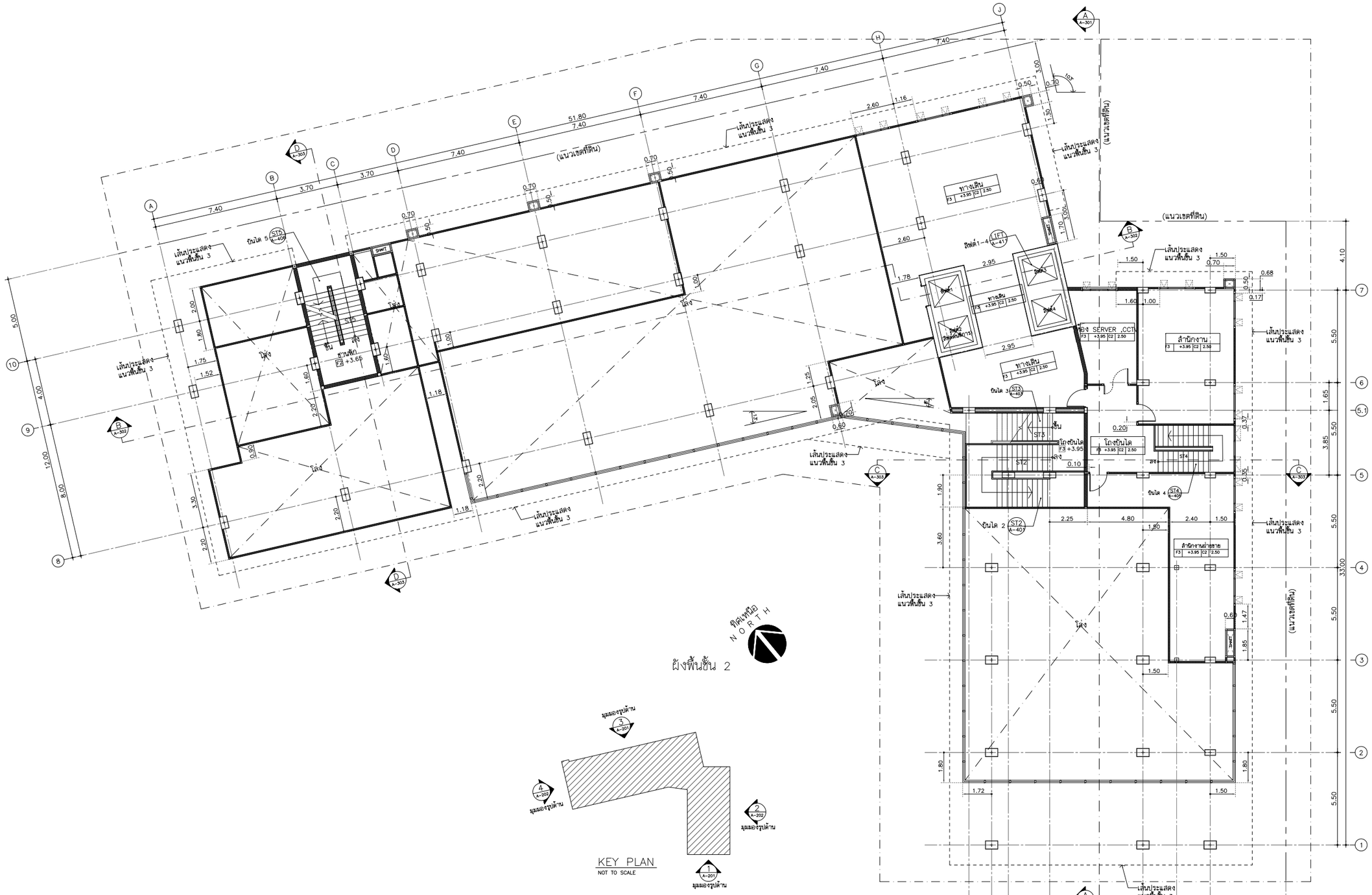

รูปที่ 2.5.3-3 : แปลนพื้นชั้น 2 อาคาร A

THESE DRAWINGS ARE THE PROPERTY OF : 7601 ARCHITECT & CONSULTANT CO.,LTD. AND SHALL NOT BE USED OR REPRODUCED WITHOUT SPECIFIC PERMISSION.

NO.	DATE	DESCRIPTION

REVISION

OWNER
บริษัท วชิระพัฒน์ จำกัด
692/1 ถ.รามคำแหง แขวงทิวทมาก เขตบางกระปิ
กรุงเทพมหานคร 10240

ARCHITECTS
อุดมศักดิ์ ลิ้งธนมงคริ ว-สถ 605
เลขที่ 355 ซอยสุขุมวิท 50 แขวงพระโขนง
เขตคลองเตย กรุงเทพฯ 10260
ปณาลิน จินทเสนา ภ-สถ 13725
เลขที่ 770/56 หมู่บ้าน พาทีโอ
ซอยพัฒนาการ 38 แขวงสวนหลวง
เขตสวนหลวง กรุงเทพฯ 10250
ธิดา ธิติรินนท์ ภ-สถ 22867
กฤตลักษณ์ คำจุมพล ภ-สถ 21839

STRUCTURAL ENGINEERS
นายพีเชฐ บุญยไวโรจน์ สย.5654
เลขที่ 781/33 ถนนประชาราษฎร์บำเพ็ญ
แขวงล่ามเสนนอก เขตห้วยขวาง กรุงเทพฯ
พงษ์รพี สิลาทัศนีย์บูล ภส.47321

ELECTRICAL ENGINEERS
ประชานาถ ด่านสกุลเจริญกิจ สฟก. 4390
ลักษิกา จิตนลิศกาญจ สฟก. 4587
ชัวลิ จิณณธรรมพงษ์ สฟก. 31088
ชานน ชมสาวัศดิ สฟก. 50748

MECHANICAL ENGINEERS
ยงยศ จักวรา สก. 3171

SANITARY ENGINEERS
ไพโรจน์ ไชยมงคล สส. 44
พิระณิชง์ ศิทธิโชคธนาการ ภส. 2590
ณัฐธนู เกตุมา

PROJECT NO. AR-18304

PROJECT NAME
แบบขออนุญาต
อาคารพักอาศัยรวม คสล.สูง 7 ชั้น
ต.บ่อวิน อ.ศรีราชา จ.ชลบุรี 20230

7601 ARCHITECT & CONSULTANT CO.,LTD.
Address : 355 Soi Sukumvit 50 , Phrakanong
Klongtoey Bangkok 10260
Tel : (662) 742-7323-26 Fax : (662) 742-7310
E-mail address : info@7601.com
www.7601.com
E-mail address for Graphic : graphic@7601.com

EMS
บริษัท ซีเอ็มเอ็ม คอนซัลติ้งแอนด์ เอ็นจิ
นียริ่ง จำกัด ออกแบบโครงสร้าง ระบบประปา &
ผลระทำของลม เลขที่ 1/1 ซอ
Tel. 02-248-2775-6 Fax. 02-248-2777

ENGINEERS :
WEINT
ENGINEERING AND MANAGEMENT
Address : 1/1 Soi Ladprao 94 (Phatthanakan 37),
Prawet Subdistrict, Prawet District,
Bangkok Metropolis, Thailand 10250
Tel. (+66) 0-2722-9234-5 Fax. (+66) 0-2722-9235
E-mail : info@weint.co.th

DRAWING TITLE : (อาคาร A)

ผังพื้นชั้น 2

DRAWN BY	ปิยะพันธ์ ,ชัยวุฒิ ,กวิษฐา ,ศราวุฒิ
CHECKED BY	ปิยะพันธ์ ลันทิคน์
APPROVE BY	ปณาลิน จินทเสนา
DATE 14-02-2019	SCALE
DRAWING NO.	TOTAL

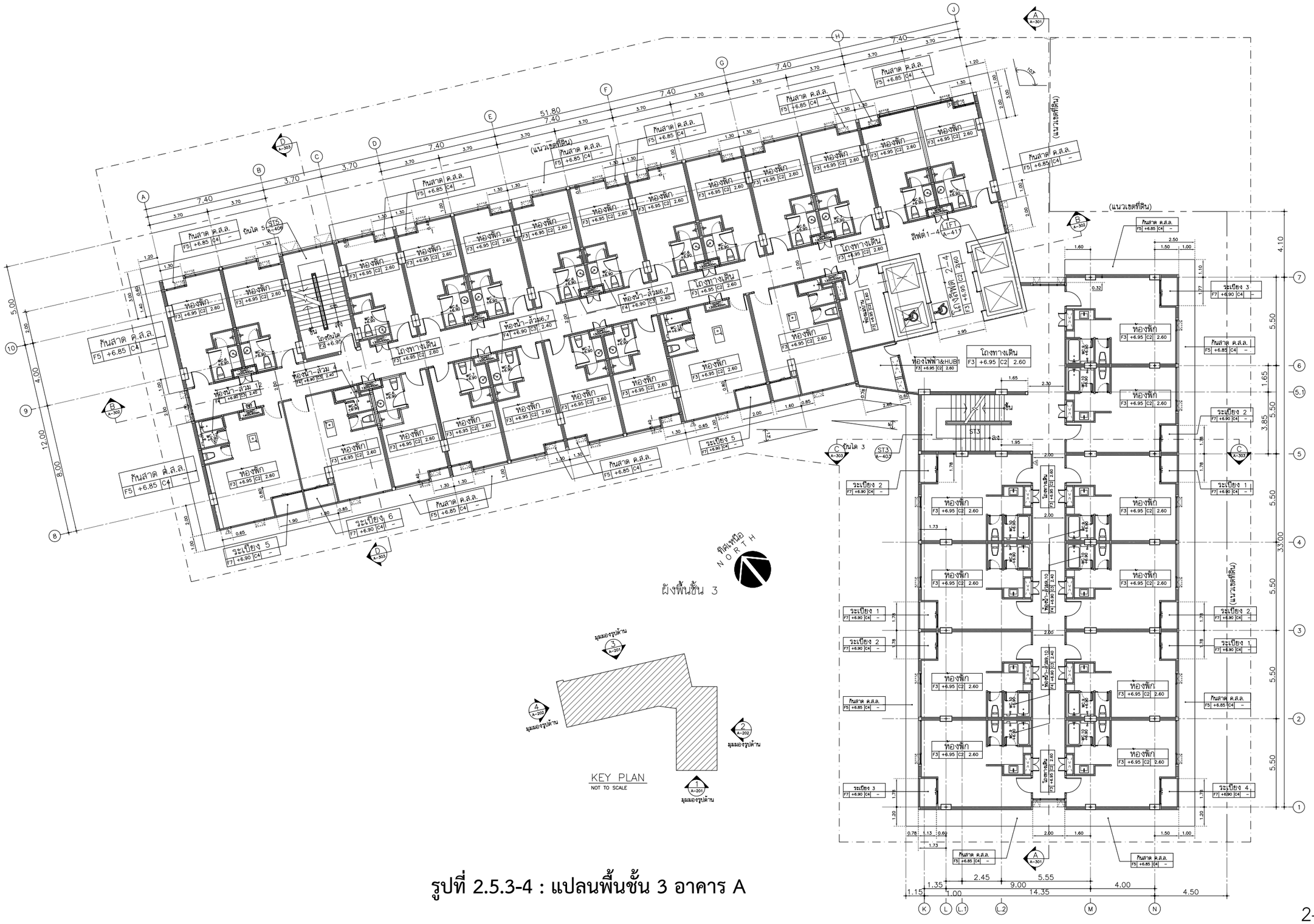

รูปที่ 2.5.3-4 : แปลนพื้นชั้น 3 อาคาร A

THESE DRAWINGS ARE THE PROPERTY OF : 760i ARCHITECT & CONSULTANT CO.,LTD. AND SHALL NOT BE USED OR REPRODUCED WITHOUT SPECIFIC PERMISSION.

NO.	DATE	DESCRIPTION

REVISION

OWNER
บริษัท วิชิระพิลณ์ จำกัด
692/1 ถ.รามคำแหง แขวงหัวหมาก เขตบางกะปิ กรุงเทพมหานคร 10240

ARCHITECTS
อุดมลักดิ์ ดิ้งอมวลิศิร 2-สถ 605
เลขที่ 355 ซอยสุขุมวิท 50 แขวงพระโขนง เขตคลองเตย กรุงเทพฯ 10260
ปณาลิน จินทเสนา ภ-สถ 13725
เลขที่ 770/56 หมู่บ้าน พาทีโอ ซอยพัฒนาการ 38 แขวงสวนหลวง เขตสวนหลวง กรุงเทพฯ 10250
ชิวดา ชิลิรัชนนท์ ภ-สถ 22867
กฤตลักษณ์ คำจุมพล ภ-สถ 21839

STRUCTURAL ENGINEERS
นายพิเชฐ บุญยง่วโรจน์ สย.5654
เลขที่ 781/33 ถนนประชาราษฎร์บำเพ็ญ แขวงสามเสนนอก เขตห้วยขวาง กรุงเทพฯ
พงษ์วรพี ลีลาทิตย์ยิ่งกูล ภย.47321

ELECTRICAL ENGINEERS
ประชานาถ ค่านสกุลเจริญกิจ สฟก. 4390
สิทติกา รัตนลิกาลกูล สฟก. 4587
ชิวิต จันผลธรรมพงษ์ ภฟก. 31088
ชานน ชมสาวัทิต ภฟก. 50748

MECHANICAL ENGINEERS
ยงยศ รักวรา สก. 3171

SANITARY ENGINEERS
ไพโรจน์ ไชยมงคล สส. 44
ศิระเชิงจ์ สิทธิโชคธนากร ภส. 2590
ณัฐธน เกตุมา

PROJECT NO. AR-18304

PROJECT NAME
แบบขออนุญาต
อาคารพักอาศัยรวม คสล.สูง 7 ชั้น
ต.บ่อวิน อ.ศรีราชา จ.ชลบุรี 20230

760i ARCHITECT & CONSULTANT CO.,LTD.
Address : 355 Soi Sukumvit 50 , Phrakanong Klongtoey Bangkok 10260
Tel : (662) 742-7300-08 Fax : (662) 742-7310
E-mail address : info@ 760i.com
www.760i.com
E-mail address for Graphic : graphic@ 760i.com

EMS
Tel. 02-246-0777-5 Fax. 02-246-0777

ENGINEERS :
WEINT
ENGINEERING AND MANAGEMENT

DRAWING TITLE : (อาคาร A)

ผังพื้นชั้น 3

DRAWN BY	ปิยะพันธ์ ,ปิยวุฒิ ,กริษฐา ,ศราวุฒิ
CHECKED BY	ปิยะพันธ์ สิทติศน์
APPROVE BY	ปณาลิน จินทเสนา
DATE 14-02-2019	SCALE
DRAWING NO.	TOTAL

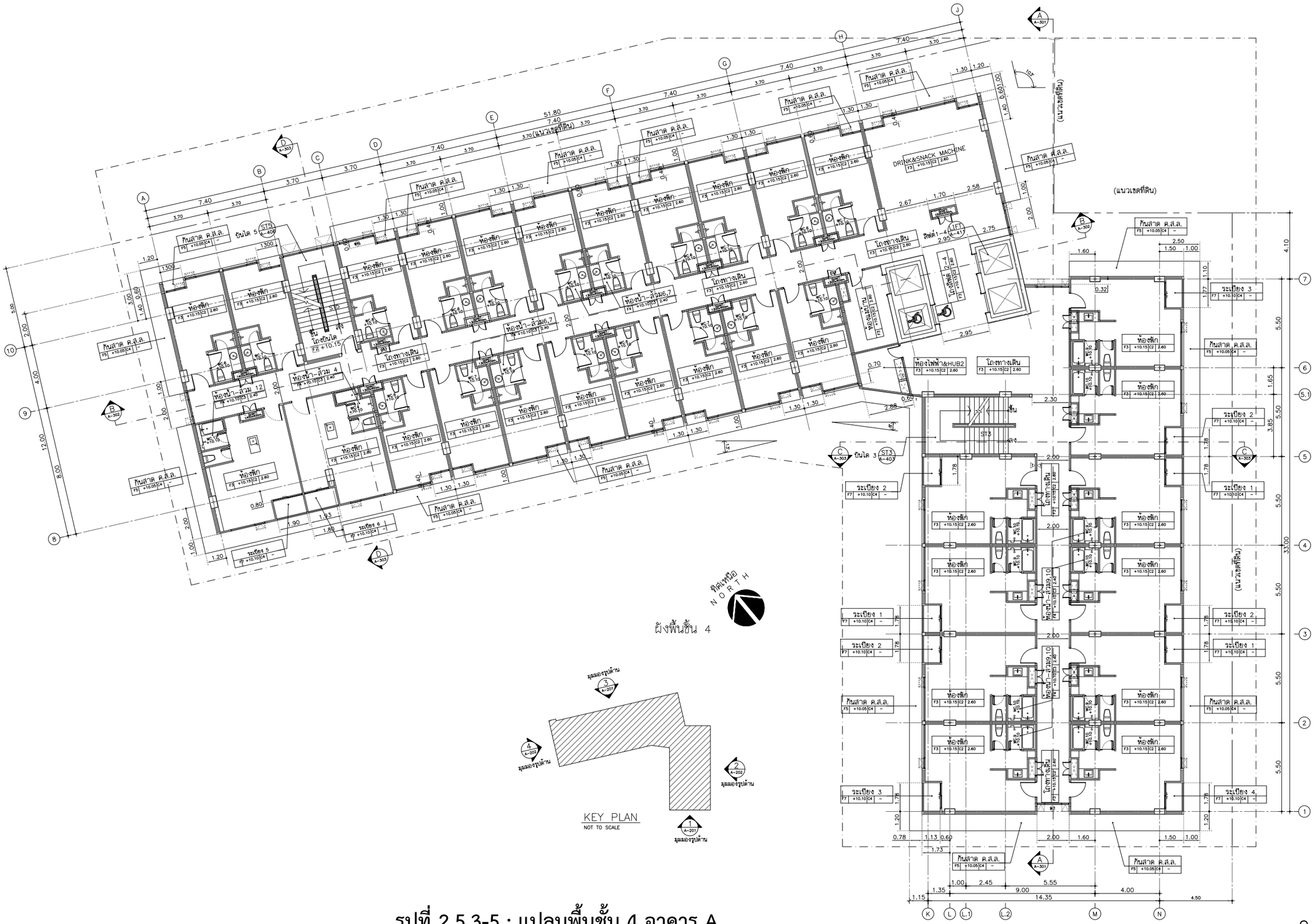

รูปที่ 2.5.3-5 : แปลนพื้นชั้น 4 อาคาร A

THESE DRAWINGS ARE THE PROPERTY OF ; 760I ARCHITECT & CONSULTANT CO.,LTD. AND SHALL NOT BE USED OR REPRODUCED WITHOUT SPECIFIC PERMISSION.

NO.	DATE	DESCRIPTION

REVISION

OWNER
บริษัท วิชิระพิลม์ จำกัด
692/1 ถ.รามคำแหง แขวงหัวหมาก เขตบางกะปิ
กรุงเทพมหานคร 10240

ARCHITECTS
อุดมลักษ์ ลื้อชมวลิรี ว-สถ 605
เลขที่ 355 ซอยสุขุมวิท 50 แขวงพระโขนง
เขตคลองเตย กรุงเทพฯ 10260
ปณาลิน จินทเสนา ภ-สถ 13725
เลขที่ 770/56 หมู่บ้าน พาทีโอ
ซอยพัฒนาการ 38 แขวงสวนหลวง
เขตสวนหลวง กรุงเทพฯ 10250
ธิรดา ธิติจินตนท์ ภ-สถ 22867
กฤตลักษณ์ คำจุมพล ภ-สถ 21839

STRUCTURAL ENGINEERS
นายพีเชฐ บุญยะไวโรจน์ สย.5654
เลขที่ 781/33 ถนนประชาราษฎร์บำเพ็ญ
แขวงสามเสนนอก เขตห้วยขวาง กรุงเทพฯ
พงษ์วรพี ลีลาทัศดีย์บูล ภย.47321

ELECTRICAL ENGINEERS
ประสาทา ค่านสกุลเจริญกิจ สฟก. 4390
อัครกิตา รัตนลักษณาวุล สฟก. 4587
พิวิลี จินผลวรรมพงษ์ ภฟก. 31088
ชานน ชมสาร์ทิต ภฟก. 50748

MECHANICAL ENGINEERS
ธงชัย รักวรา สก. 3171

SANITARY ENGINEERS
ไพโรจน์ ไชยมงคล สส. 44
ศิระณัชน์ สิทธิโชคธนากร ภส. 2590
ณัฐธน เกตุมา

PROJECT NO. AR-18304

PROJECT NAME
แบบขออนุญาต
อาคารพักอาศัยรวม คสล.สูง 7 ชั้น
ต.บ่อวิน อ.ศรีราชา จ.ชลบุรี 20230

760I
760I ARCHITECT & CONSULTANT CO.,LTD.
Address : 355 Soi Sukumvit 50 , Phakanong
Klongtoey Bangkok 10260
Tel : (662) 742-7333-36 Fax : (662) 742-7310
E-mail address : info @ 760i.com
www. 760i.com
E-mail address for Graphic : graphic @ 760i.com

EMS
บริษัท อีเอ็มเอส คอนซัลติ้งแอนด์ จำกัด
ENGINEERS : WEINT ENGINEERING AND MANAGEMENT
Tel. 02-248-2775-6 Fax. 02-248-2777

DRAWING TITLE : (อาคาร A)
ผังพื้นชั้น 4

DRAWN BY	ปิยะพันธ์ ,ปิยวุฒิ ,ภวิษฐา ,สราวุฒิ
CHECKED BY	ปิยะพันธ์ ดินทัตน์
APPROVE BY	ปณาลิน จินทเสนา
DATE 14-02-2019	SCALE
DRAWING NO.	TOTAL

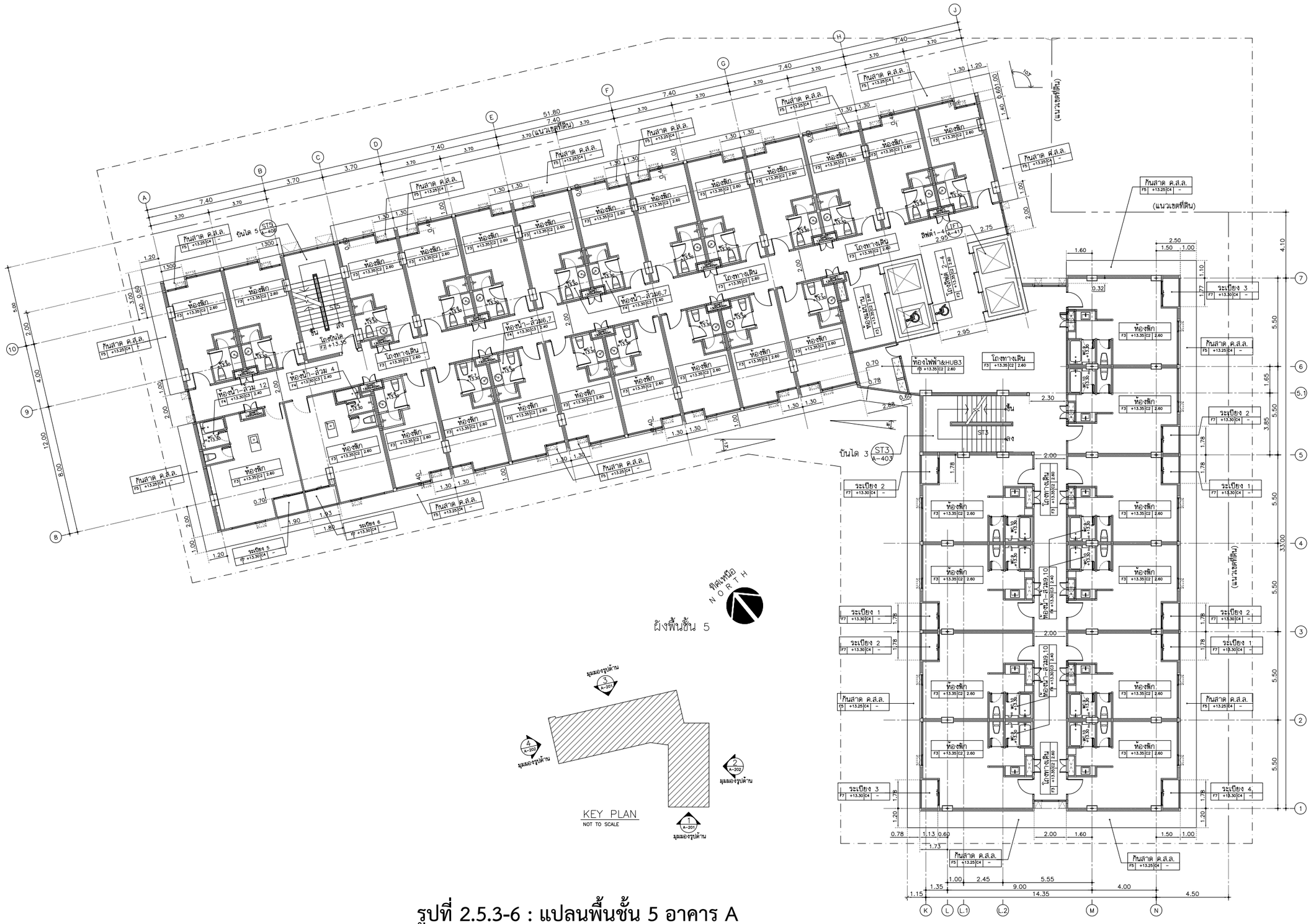

รูปที่ 2.5.3-6 : แปลนพื้นชั้น 5 อาคาร A

THESE DRAWINGS ARE THE PROPERTY OF ; 760I ARCHITECT & CONSULTANT CO.,LTD. AND SHALL NOT BE USED OR REPRODUCED WITHOUT SPECIFIC PERMISSION.

NO.	DATE	DESCRIPTION

REVISION

OWNER
บริษัท วิชิระพิลมน์ จำกัด
692/1 ถ.รามคำแหง แขวงหัวหมาก เขตบางกะปิ
กรุงเทพมหานคร 10240

ARCHITECTS
อุดมลักษ์ ลี้ธอมวลิรี ว-สถ 605
เลขที่ 355 ซอยสุขุมวิท 50 แขวงพระโขนง
เขตคลองเตย กรุงเทพฯ 10260
ปณาลิน จินทเสนา ภ-สถ 13725
เลขที่ 770/56 หมู่บ้าน พาทิโอ
ซอยพัฒนาการ 38 แขวงสวนหลวง
เขตสวนหลวง กรุงเทพฯ 10250
ธิรดา ธิติชินนท์ ภ-สถ 22867
กฤตลักษณ์ คำจุมพล ภ-สถ 21839

STRUCTURAL ENGINEERS
นายพีเชฐ บุญยะไวโรจน์ สย.5654
เลขที่ 781/33 ถนนประชาชื่นบูรณ์บำเพ็ญ
แขวงสามเสนนอก เขตห้วยขวาง กรุงเทพฯ
พงษ์วรพี ลีลาทัศนีย์บูล ภย.47321

ELECTRICAL ENGINEERS
ประชานาถ ค่านสกุลเจริญกิจ สฟก. 4390
สิทธิกา รัตนศักดาวุล สฟก. 4587
นิวัติ จันผลรวมพงษ์ ภฟก. 31088
ชานน ชมสาร์ทิต ภฟก. 50748

MECHANICAL ENGINEERS
ยงยศ จักวรา สก. 3171

SANITARY ENGINEERS
ไพโรจน์ ไชยมงคล สส. 44
พีระณัชพ์ สิทธิโชคธนากร ภส. 2590
ณัฐธนู เกตุมา

PROJECT NO. AR-18304

PROJECT NAME
แบบขออนุญาต
อาคารพักอาศัยรวม คสล.สูง 7 ชั้น
ต.บ่อวิน อ.ศรีราชา จ.ชลบุรี 20230

760I ARCHITECT & CONSULTANT CO.,LTD.
Address : 355 Soi Sukumvit 50 , Phrakanong
Klongtoey Bangkok 10260
Tel : (662) 742-7300-99 Fax : (662) 742-7310
E-mail address : info @ 760I.com
www. 760I.com
E-mail address for Group : group @ 760I.com

EMS
Tel. 02-248-2775-6 Fax. 02-248-2777

ENGINEERS :
WEINT
ENGINEERING AND MANAGEMENT

DRAWING TITLE : (อาคาร A)

ผังพื้นชั้น 5

DRAWN BY	ปิยะพินต์ ,ไชยวุฒิ ,กริษฐา ,ศราวุฒิ
CHECKED BY	ปิยะพินต์ ดินทิตน์
APPROVE BY	ปณาลิน จินทเสนา
DATE 14-02-2019	SCALE
DRAWING NO.	TOTAL

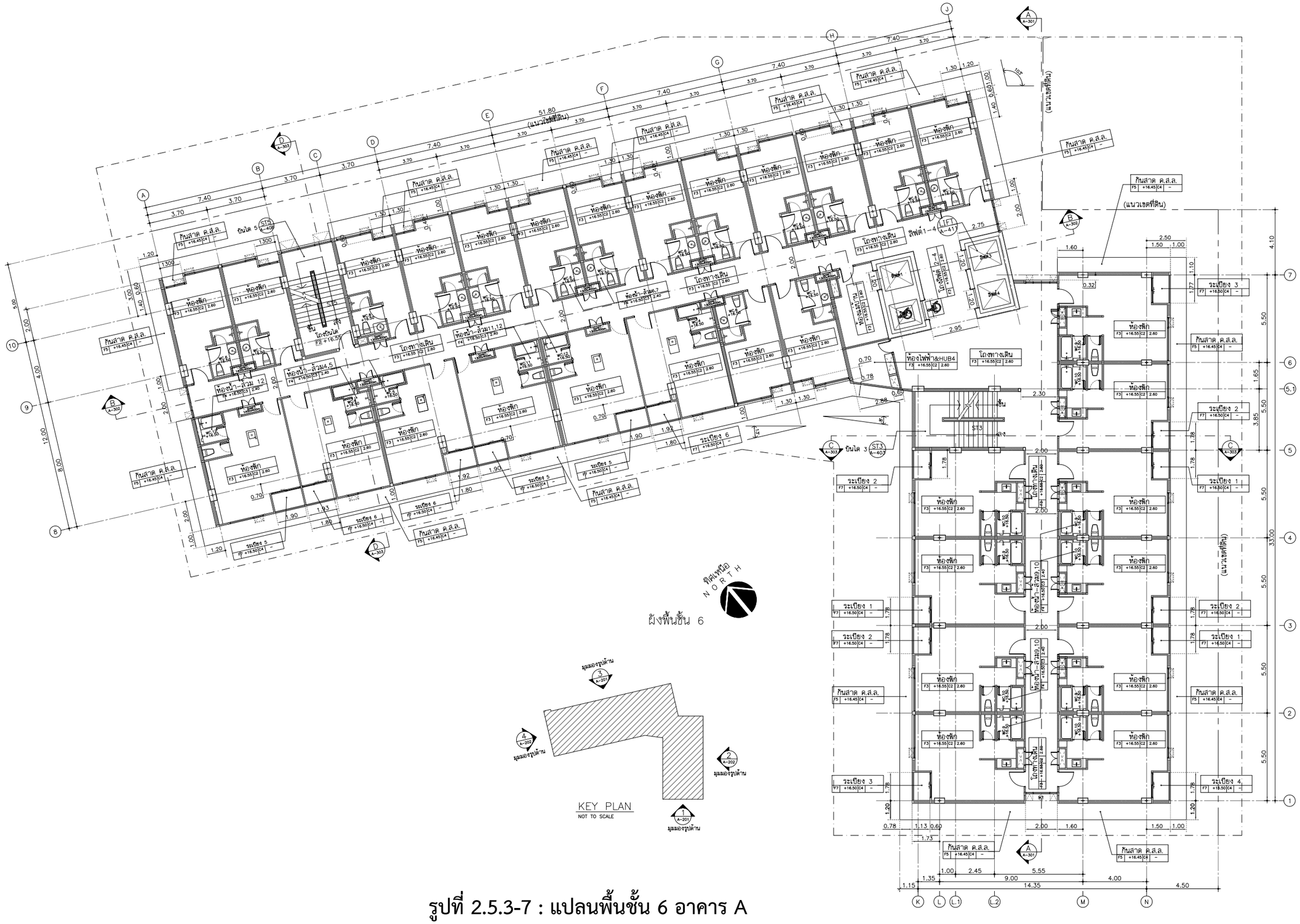

รูปที่ 2.5.3-7 : แปลนพื้นชั้น 6 อาคาร A

THESE DRAWINGS ARE THE PROPERTY OF ; 760I ARCHITECT & CONSULTANT CO.,LTD. AND SHALL NOT BE USED OR REPRODUCED WITHOUT SPECIFIC PERMISSION.

NO.	DATE	DESCRIPTION

REVISION

OWNER

บริษัท วิชระพิลม์ จำกัด
692/1 ถ.รามคำแหง แขวงหัวหมาก เขตบางกะปิ
กรุงเทพมหานคร 10240

ARCHITECTS

อุดมลักษ์ ลี้องมวลิรี ว-สถ 605
เลขที่ 355 ซอยสุขุมวิท 50 แขวงพระโขนง
เขตคลองเตย กรุงเทพฯ 10260
ปณาลิน จินทเสนา ภ-สถ 13725
เลขที่ 770/56 หมู่บ้าน พาทิโอ
ซอยพัฒนาการ 38 แขวงสวนหลวง
เขตสวนหลวง กรุงเทพฯ 10250
ธิรดา ธิติรัชนนท์ ภ-สถ 22867
กฤตลักษณ์ คำจุมพล ภ-สถ 21839

STRUCTURAL ENGINEERS

นายพีเชฐ บุญยะไวโรจน์ สย.5654
เลขที่ 781/33 ถนนประชาราษฎร์บำเพ็ญ
แขวงสามเสนนอก เขตห้วยขวาง กรุงเทพฯ
พงษ์ราพี อิลาทิตย์บัญชล ภย.47321

ELECTRICAL ENGINEERS

ประชานาถ ค่านสกุลเจริญกิจ สฟก. 4390
อัครกิตา รัตนลักษณาวุฒิ สฟก. 4587
พิวิตี ฉันผจรวมพงษ์ ภฟก. 31088
ชานน ชมสาร์ทิต ภฟก. 50748

MECHANICAL ENGINEERS

ธงชัย รักวรา สก. 3171

SANITARY ENGINEERS

ไพโรจน์ ไชยมงคล สส. 44
ศิระณัชน์ สิทธิโชคธนากร ภส. 2590
ณัฐธนุ เกตุมา

PROJECT NO. AR-18304

PROJECT NAME

แบบขออนุญาต
อาคารพักอาศัยรวม คสล.สูง 7 ชั้น
ต.บ่อวิน อ.ศรีราชา จ.ชลบุรี 20230

760I ARCHITECT & CONSULTANT CO.,LTD.
Address : 355 Sq Sukumvit 50 , Prakanong
Klongtoey Bangkok 10260
Tel : (662) 742 - 7300-99 Fax : (662) 742 - 7310
E - mail address : arch @ 760i.com
www. 760i.com
E - mail address for Graphic : graphic @ 760i.com

EMS
Tel. 02-246-2775-6 Fax. 02-246-2777

ENGINEERS :
WEINT
ENGINEERING AND MANAGEMENT

DRAWING TITLE : (อาคาร A)

ผังพื้นชั้น 6

DRAWN BY	ปิยะพันธ์ ,ปิยวุฒิ ,กริษฐา ,ศรวาลุสิ
CHECKED BY	ปิยะพันธ์ สันติดัน
APPROVE BY	ปณาลิน จินทเสนา
DATE 14-02-2019	SCALE
DRAWING NO.	TOTAL

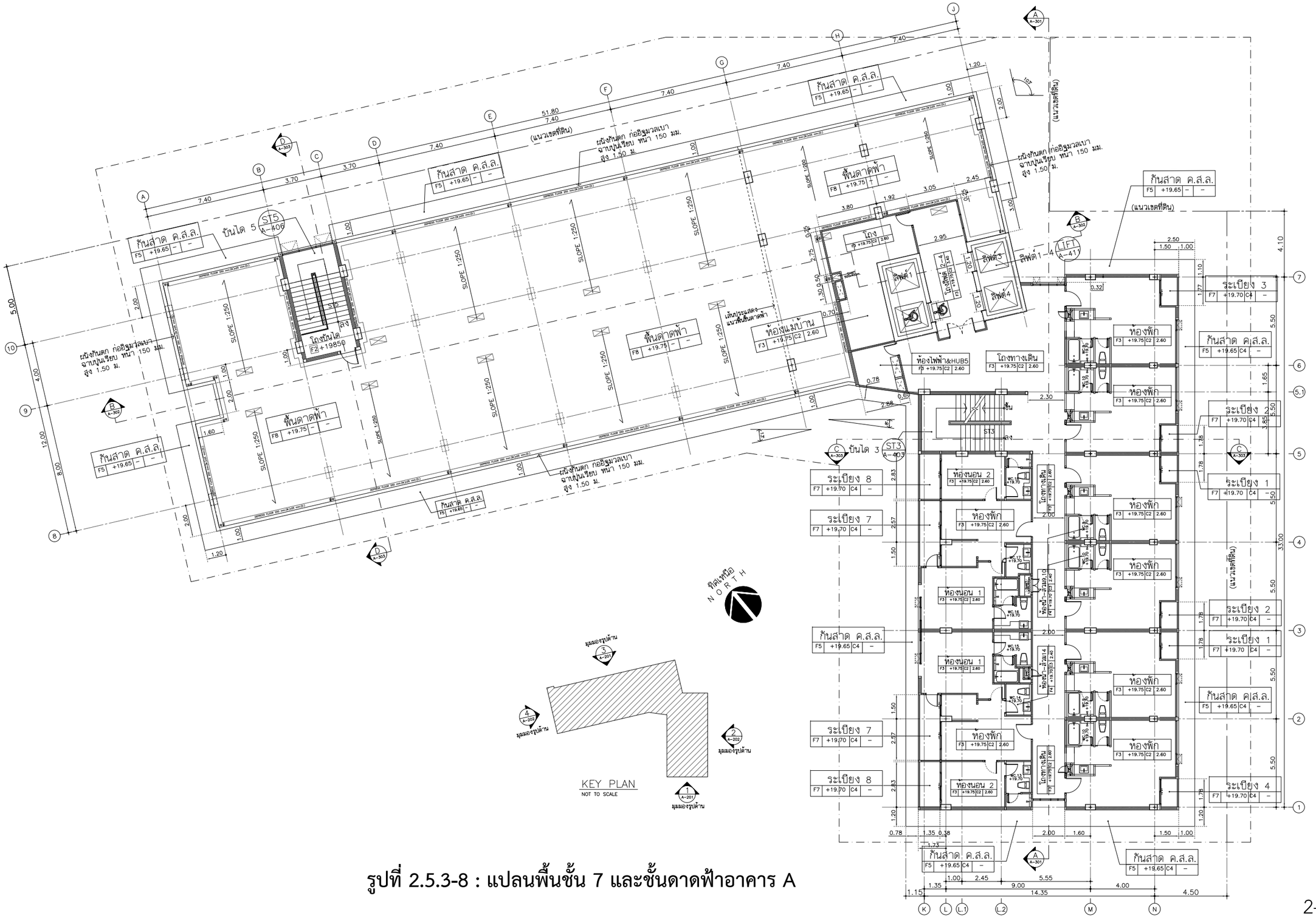

รูปที่ 2.5.3-8 : แปลนพื้นชั้น 7 และชั้นดาดฟ้าอาคาร A

THESE DRAWINGS ARE THE PROPERTY OF : 760i ARCHITECT & CONSULTANT CO.,LTD. AND SHALL NOT BE USED OR REPRODUCED WITHOUT SPECIFIC PERMISSION.

NO.	DATE	DESCRIPTION

REVISION

OWNER

บริษัท วชิระพัฒน์ จำกัด
692/1 ถ.รามคำแหง แขวงหัวหมาก เขตบางกระปิ
กรุงเทพมหานคร 10240

ARCHITECTS

อุดมศักดิ์ ติ้งอมรศิริ ว-สถ 605
เลขที่ 355 ซอยสุขุมวิท 50 แขวงพระโขนง
เขตคลองเตย กรุงเทพฯ 10260
ปณาลิน จินทเสนา ภ-สถ 13725
เลขที่ 770/56 หมู่บ้าน พาทิโอ
ซอยพัฒนาการ 38 แขวงสวนหลวง
เขตสวนหลวง กรุงเทพฯ 10250
ธีรดา ธิติรัชนนท์ ภ-สถ 22867
กฤตลักษณ์ คำจุมพล ภ-สถ 21839

STRUCTURAL ENGINEERS

นายพิเชฐ บุญยไวโรจน์ สย.5654
เลขที่ 781/33 ถนนประชาราษฎร์บำเพ็ญ
แขวงสามเสนนอก เขตห้วยขวาง กรุงเทพฯ
พงษ์รพี สีลาทิศนีย์นุกูล ภย.47321

ELECTRICAL ENGINEERS

ประชานาถ ด่านสกุลเจริญกิจ สฟก. 4390
ลิกศิกา รัตนศิกดากุล สฟก. 4587
ปวิติ จิณณธรรมพงษ์ ภฟก. 31088
ชานน ชมเสาร์ทิศ ภฟก. 50748

MECHANICAL ENGINEERS

ยงยศ รักวรา สก. 3171

SANITARY ENGINEERS

ไพโรจน์ ไชยมงคล สส. 44
ศิระณัชจ์ สิทธิโชคธนากร ภส. 2590
ณัฐธนุ เกตุมา

PROJECT NO. AR-18304

PROJECT NAME

แบบขออนุญาต
อาคารพักอาศัยรวม คสล.สูง 7 ชั้น
ต.บ่อวิน อ.ศรีราชา จ.ชลบุรี 20230

760i

760i ARCHITECT & CONSULTANT CO.,LTD.
Address : 355 Soi Sukumvit 50 , Prakanong
Klongtoy Bangkok 10260
Tel : (662) 742-7333 -06 Fax : (662) 742-7310
E-mail address : info@760i.com
www.760i.com
E-mail address for Graphic : graphic@760i.com

EMS

ENGINEERS :

WEINT
ENGINEERING AND MANAGEMENT

DRAWING TITLE : (อาคาร A)

ผังพื้นชั้น 7

DRAWN BY	ปิยะพันธ์ ,ชิยวุฒิ ,กริษฐา ,ศราวุฒิ
CHECKED BY	ปิยะพันธ์ ดินทัศน์
APPROVE BY	ปณาลิน จินทเสนา
DATE 14-02-2019	SCALE
DRAWING NO.	TOTAL

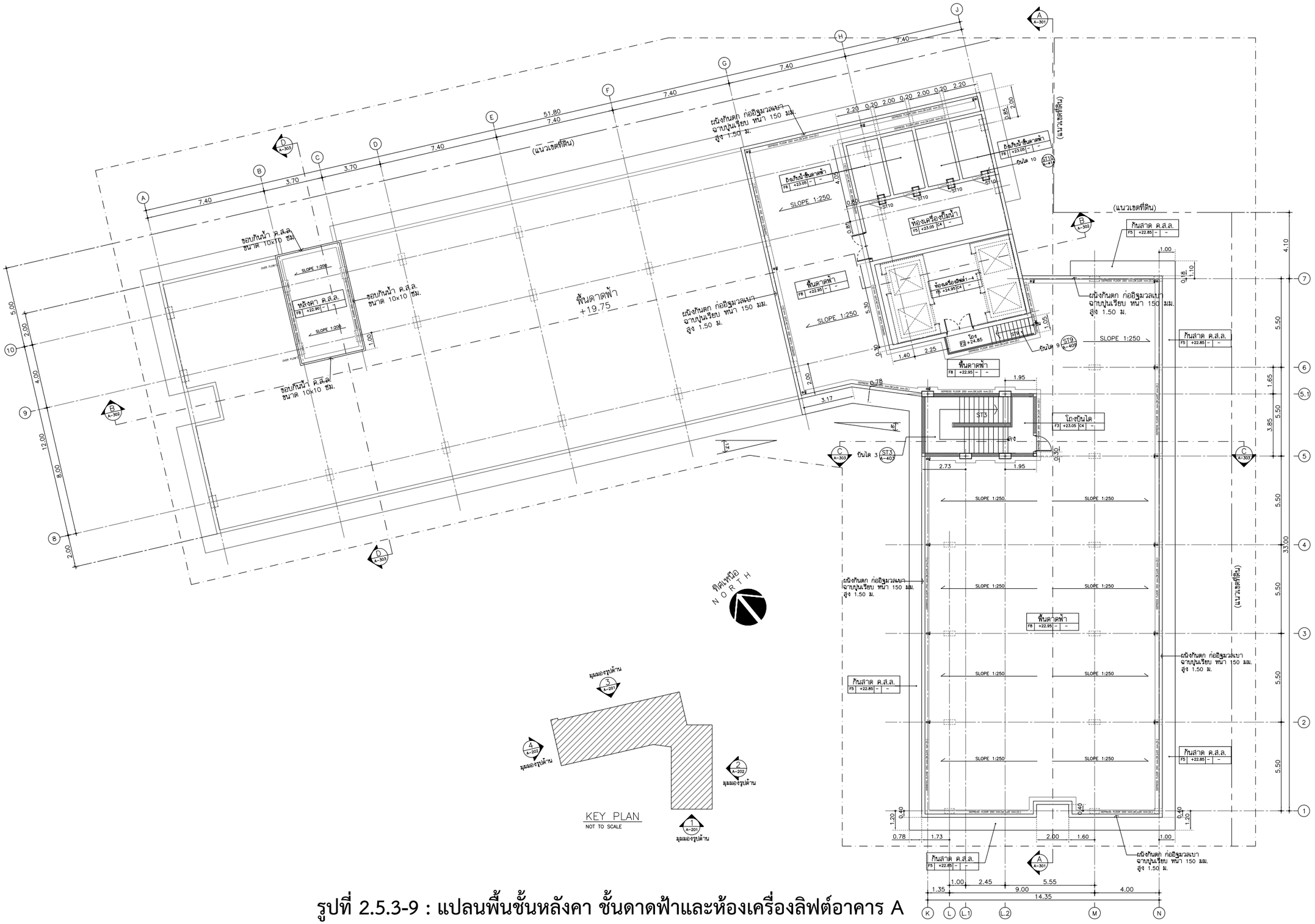

รูปที่ 2.5.3-9 : แปลนพื้นชั้นหลังคา ชั้นดาดฟ้าและห้องเครื่องลิฟต์อาคาร A

THESE DRAWINGS ARE THE PROPERTY OF ; 760I ARCHITECT & CONSULTANT CO.,LTD. AND SHALL NOT BE USED OR REPRODUCED WITHOUT SPECIFIC PERMISSION.

NO.	DATE	DESCRIPTION

REVISION

OWNER

บริษัท วชิระพิลมน์ จำกัด
692/1 ถ.รามคำแหง แขวงหัวหมาก เขตบางกะปิ
กรุงเทพมหานคร 10240

ARCHITECTS

อุดมลักษ์ ลื้อมรสิริ ว-สถ 605
เลขที่ 355 ซอยสุขุมวิท 50 แขวงพระโขนง
เขตคลองเตย กรุงเทพฯ 10260
ปณาลิน จินทเสนา ภ-สถ 13725
เลขที่ 770/56 หมู่บ้าน พาทิโอ
ซอยพัฒนาการ 38 แขวงสวนหลวง
เขตสวนหลวง กรุงเทพฯ 10250
ธิรดา ธิติจินนท์ ภ-สถ 22867
กฤตลักษณ์ คำจุมพล ภ-สถ 21839

STRUCTURAL ENGINEERS

นายพีเชฐ บุญยไวโรจน์ สย.5654
เลขที่ 781/33 ถนนประชาราษฎร์บำเพ็ญ
แขวงสามเสนนอก เขตห้วยขวาง กรุงเทพฯ
พงษ์ธรพี อิลาทิตย์ยิ่งกูล ภย.47321

ELECTRICAL ENGINEERS

ประชานาถ ด่านสกุลเจริญกิจ สฟก. 4390
อัครกา รัตนลักษณากูล สฟก. 4587
พิวิตี ฉันผลธรรมพงษ์ ภฟก. 31088
ชานน ชมสาร์ทิต ภฟก. 50748

MECHANICAL ENGINEERS

ธงชต รักวรา สก. 3171

SANITARY ENGINEERS

ไพโรจน์ ไชยมงคล สส. 44
พีระณิชง์ ลิทธิโชคธนากร ภส. 2590
ณิฐธนุ เกตุมา

PROJECT NO. AR-18304

PROJECT NAME

แบบขออนุญาต
อาคารพักอาศัยรวม คสล.สูง 7 ชั้น
ต.บ่อวิน อ.ศรีราชา จ.ชลบุรี 20230

760I ARCHITECT & CONSULTANT CO.,LTD.
Address : 355 Sq Sukumvit 50 , Prakanong
Klongtoey Bangkok 10260
Tel : (662) 742-7300-09 Fax (662) 742-7310
E-mail address : info @ 760i.com
www. 760i.com
E-mail address for Graphic : graphic @ 760i.com

EMS
บริษัท อีเอ็มเอส คอนซัลติ้งแอนด์ จำกัด
ENGINEERS : EMS CONSULTING & CONSTRUCTION CO.,LTD.
Tel. 02-246-2775-6 Fax. 02-246-2777

ENGINEERS :
WEINT
ENGINEERING AND MANAGEMENT

DRAWING TITLE : (อาคาร A)

ผังหลังคา ,
ผังพื้นดาดฟ้าและห้องเครื่องลิฟต์

DRAWN BY	ปิยะพันธ์ ,ธิยวุฒิ ,กริษฐา ,ศราวุฒิ
CHECKED BY	ปิยะพันธ์ ลันตัดน์
APPROVE BY	ปณาลิน จินทเสนา
DATE 14-02-2019	SCALE
DRAWING NO.	TOTAL

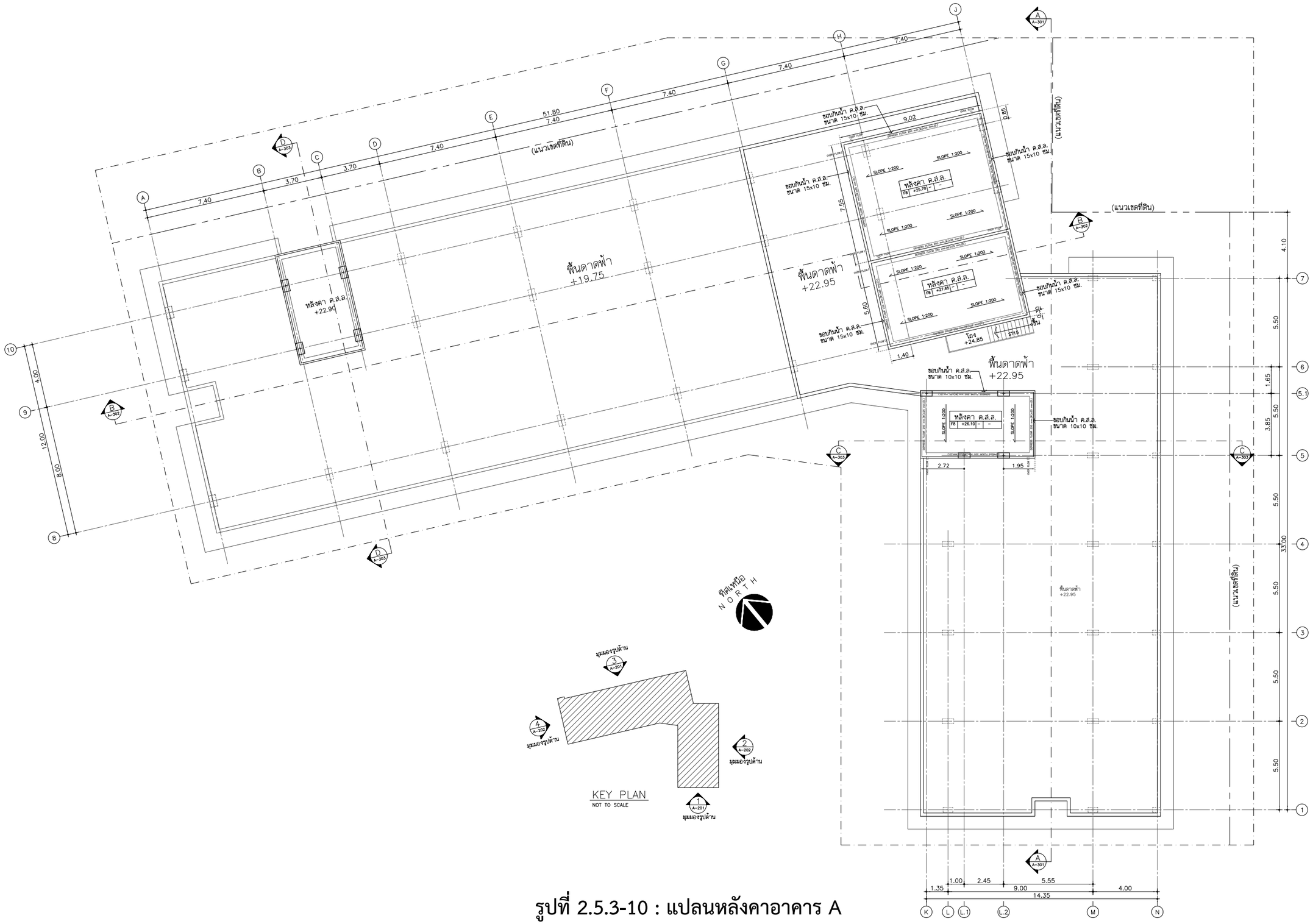

รูปที่ 2.5.3-10 : แปลนหลังคาอาคาร A

THESE DRAWINGS ARE THE PROPERTY OF ; 760I ARCHITECT & CONSULTANT CO.,LTD. AND SHALL NOT BE USED OR REPRODUCED WITHOUT SPECIFIC PERMISSION.

NO.	DATE	DESCRIPTION

REVISION

OWNER
บริษัท วชิระพิลมน์ จำกัด
692/1 ถ.รามคำแหง แขวงหัวหมาก เขตบางกะปิ
กรุงเทพมหานคร 10240

ARCHITECTS
อุดมลักษ์ ลื้อชมวลิศิร ว-สถ 605
เลขที่ 355 ซอยสุขุมวิท 50 แขวงพระโขนง
เขตคลองเตย กรุงเทพฯ 10260
ปณาลิน จินทเสนา ภ-สถ 13725
เลขที่ 770/56 หมู่บ้าน พาทิโอ
ซอยพัฒนาการ 38 แขวงสวนหลวง
เขตสวนหลวง กรุงเทพฯ 10250
ธิรดา ธิติจิรันนท์ ภ-สถ 22867
กฤตลักษณ์ คำจุมพล ภ-สถ 21839

STRUCTURAL ENGINEERS
นายพีเชฐ บุญยไวโรจน์ สย.5654
เลขที่ 781/33 ถนนประชาราษฎร์บำเพ็ญ
แขวงสามเสนนอก เขตห้วยขวาง กรุงเทพฯ
พงษ์ธรพี ลีลาทัศนีย์บูญล ภย.47321

ELECTRICAL ENGINEERS
ประชานาถ ค่านสกุลเจริญกิจ สฟก. 4390
สักกิภา รัตนลักษณาวุฒ สฟก. 4587
ณิวิสิ ฉันผลรวมพงษ์ ภฟก. 31088
ชานน ชมสาร์ทิศ ภฟก. 50748

MECHANICAL ENGINEERS
ธงชัย รักวรา สก. 3171

SANITARY ENGINEERS
ไพโรจน์ ไชยมงคล สส. 44
พีระณัชช์ สิทธิโชคธนากร ภส. 2590
ณิฐธนุ เกตุมา

PROJECT NO. AR-18304

PROJECT NAME
แบบขออนุญาต
อาคารพักอาศัยรวม คสล.สูง 7 ชั้น
ต.บ่อวิน อ.ศรีราชา จ.ชลบุรี 20230

760I ARCHITECT & CONSULTANT CO.,LTD.
Address : 355 Sq Sukumvit 50 , Prakanong
Klongtoey Bangkok 10260
Tel : (662) 742-7300-99 Fax : (662) 742-7310
E-mail address : info @ 760I.com
www. 760I.com
E-mail address for Graphic : graphic @ 760I.com

EMS
บริษัท ซีอีเอ็มเอส คอนซัลติ้งแอนด์ แอนด์ จำกัด
Tel. 02-246-2775-6 Fax. 02-246-2777

ENGINEERS :
WEINT
ENGINEERING AND MANAGEMENT

DRAWING TITLE : (อาคาร A)

ผังหลังคา

DRAWN BY	ปิยะพันธ์ ,ธิยวุฒิ ,กริษฐา ,ศราวุฒิ
CHECKED BY	ปิยะพันธ์ สันติตน์
APPROVE BY	ปณาลิน จินทเสนา
DATE 14-02-2019	SCALE
DRAWING NO.	TOTAL

2) อาคาร B เป็นอาคาร ค.ส.ล. 3 ชั้น มีพื้นที่ใช้สอยภายในอาคาร 1,703 ตร.ม. โดยมีการใช้พื้นที่แต่ละชั้นดังนี้

- **ชั้น 1** ประกอบด้วย โถงพักคอย ห้องประชุม 3 ห้อง ห้องน้ำ ห้องออกกำลังกาย ห้องปฐมพยาบาล ห้องเก็บของ บันไดเลื่อน บันได ลิฟต์ และทางเดิน ดัง**รูปที่ 2.5.3-11** แปลนพื้นชั้น 1 อาคาร B
- **ชั้น 2** ประกอบด้วย โถงพักคอย ห้องจัดเลี้ยง ห้องโถง ห้องเปลี่ยนเสื้อผ้า ห้องเตรียมอาหาร ห้องน้ำ ห้องเก็บของ ห้องไฟฟ้า บันไดเลื่อน บันได ลิฟต์ โถงลิฟต์ และทางเดิน ดัง**รูปที่ 2.5.3-12** แปลนพื้นชั้น 2 และชั้น 3 อาคาร B
- **ชั้น 3** ประกอบด้วย ห้องเก็บของ ห้องเครื่องส่งลมเย็น (AHU. RM.) ห้องควบคุม ห้องไฟฟ้า บันได โถงลิฟต์ และลิฟต์ (ดูรูป 2.5.3-12 ประกอบ)
- **ชั้นดาดฟ้า** ประกอบด้วย ห้องเครื่องระบบปรับอากาศ บันได โถงบันได และหลังคา ค.ส.ล. ดัง**รูปที่ 2.5.3-13** แปลนพื้นชั้นดาดฟ้า และแปลนหลังคา อาคาร B

3) อาคารห้องเครื่องปั๊ม เป็นอาคาร ค.ส.ล.ชั้นเดียว สูง 3.45 ม. มีพื้นที่อาคาร 8.00 ตร.ม. ดัง**รูปที่ 2.5.3-14** แปลน รูปด้าน และรูปตัดอาคารห้องเครื่องปั๊มน้ำ

4) อาคารพักขยะรวม 1 เป็นอาคาร ค.ส.ล. ชั้นเดียว สูง 3.00 ม. มีพื้นที่อาคาร 10.40 ตร.ม. ประกอบด้วย ห้องพักขยะย่อยสลาย-ขยะทั่วไป และห้องพักขยะรีไซเคิล-ขยะอันตราย ดัง**รูปที่ 2.5.3-15** แปลน รูปด้าน และรูปตัดอาคารพักขยะ 1

5) อาคารพักขยะรวม 2 เป็นอาคาร ค.ส.ล. ชั้นเดียว สูง 3.40 ม. มีพื้นที่อาคาร 17.65 ตร.ม. ประกอบด้วย ห้องพักขยะย่อยสลาย-ขยะทั่วไป และห้องพักขยะรีไซเคิล-ขยะอันตราย ดัง**รูปที่ 2.5.3-16** แปลน รูปด้าน และรูปตัดอาคารพักขยะ 2

อนึ่ง สำเนาใบประกอบวิชาชีพของสถาปนิกผู้ออกแบบ แสดงไว้ใน**ภาคผนวก จ.**

2.5.4 การใช้พื้นที่โครงการ

โครงการ วีซี โฮเทล แอนด์ เรสซิเดนท์ (VC Hotel and Residence) ประกอบด้วยพื้นที่ 2 ส่วน ได้แก่ พื้นที่ส่วนที่ตั้งอาคารโรงแรม และพื้นที่ส่วนที่จอดรถ ซึ่งตั้งอยู่บนแปลงที่ดินที่แยกจากกัน โดยมีถนนหมู่บ้านทรายแก้วที่กว้าง 16.00 ม. คั่น สำหรับการใช้พื้นที่โครงการสามารถสรุปได้ดังนี้

(1) พื้นที่ส่วนที่ตั้งอาคารโรงแรม พัฒนาบนที่ดินของโฉนดที่ดินเลขที่ 185784, 185785 และ 134583 เนื้อที่ดินรวม 5,160 ตร.ม. เป็นที่ตั้งของอาคาร A อาคาร B อาคารห้องเครื่องปั๊มน้ำ อาคารพักขยะ 1 และสระว่ายน้ำ มีพื้นที่ใช้สอยอาคารรวม 10,015.85 ตร.ม. ส่วนที่เหลือเป็นพื้นที่สีเขียว พื้นที่จอดรถ ทางเดินรถ และทางเท้า ดัง**ตารางที่ 2.5.4-1** สรุปการใช้พื้นที่โครงการส่วนที่ตั้งอาคารโรงแรม และสัดส่วนพื้นที่โครงการส่วนที่ตั้งอาคารโครงแรม ดัง**ตารางที่ 2.5.4-2** โดยมีรายละเอียดในการคำนวณ ดังนี้

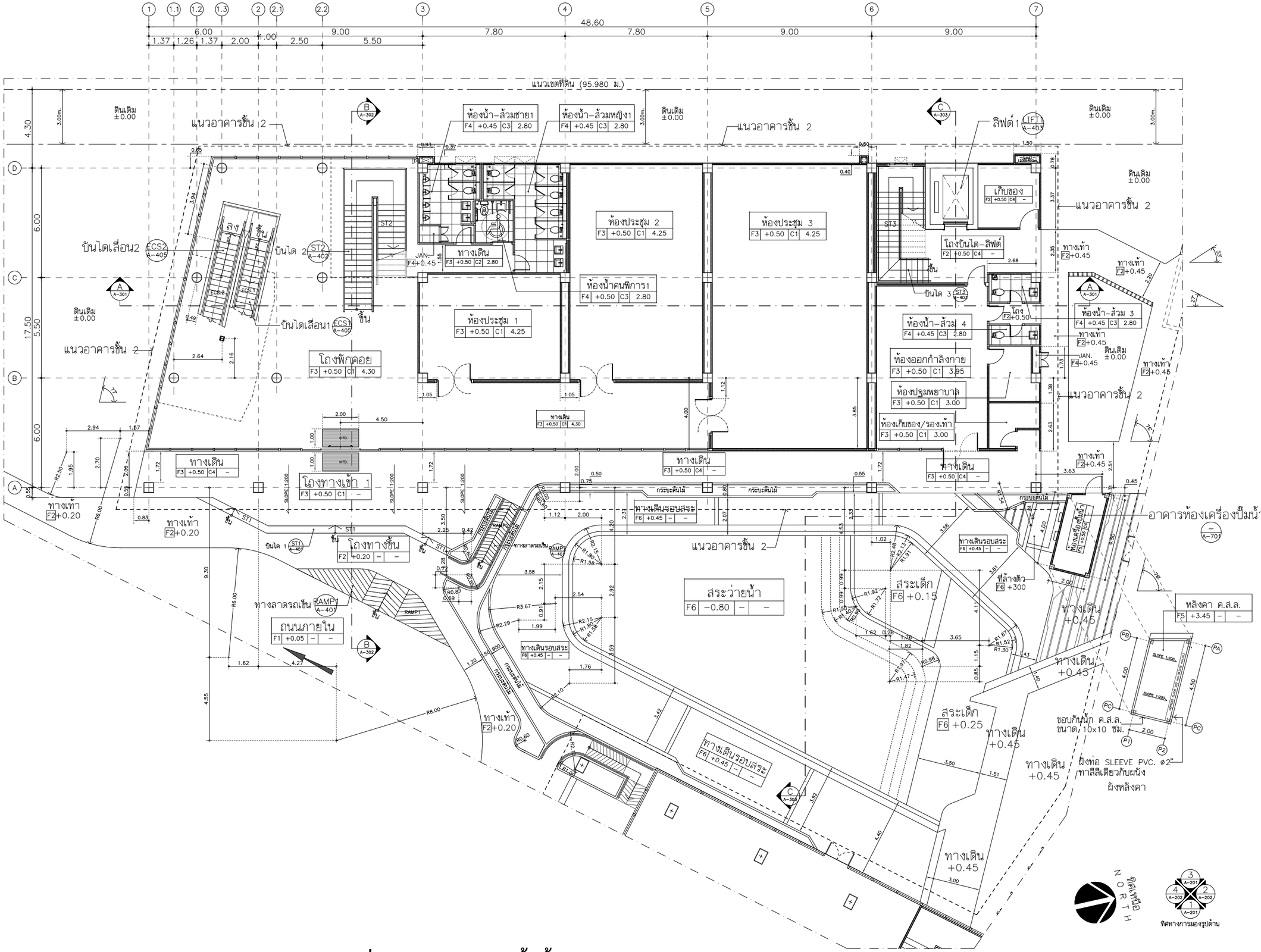

รูปที่ 2.5.3-11 : แปลนพื้นชั้น 1 อาคาร B

THESE DRAWINGS ARE THE PROPERTY OF : 760i ARCHITECT & CONSULTANT CO.,LTD. AND SHALL NOT BE USED OR REPRODUCED WITHOUT SPECIFIC PERMISSION.

NO.	DATE	DESCRIPTION

REVISION

OWNER
บริษัท วชิรระพัฒน์ จำกัด
692/1 ถ.รามคำแหง แขวงหัวหมาก เขตบางกะปิ
กรุงเทพมหานคร 10240

ARCHITECTS
อุดมศักดิ์ ตั้งอมรศิริ ว-สถ 605
เลขที่ 355 ซอยสุขุมวิท 50 แขวงพระโขนง
เขตคลองเตย กรุงเทพฯ 10260
ปณาลิน จันทเลนา ภ-สถ 13725
เลขที่ 770/56 หมู่บ้าน พาทีโอ
ซอยพัฒนาการ 38 แขวงสวนหลวง
เขตสวนหลวง กรุงเทพฯ 10250
ธีรดา ธิติธีรนนท์ ภ-สถ 22867
กฤตลักษณ์ คำจุมพล ภ-สถ 21839

STRUCTURAL ENGINEERS
นายพิเชฐ บุญยอไวโรจน์ สย.5654
เลขที่ 781/33 ถนนประชาราษฎร์บำเพ็ญ
แขวงสามเสนนอก เขตห้วยขวาง กรุงเทพฯ
พงษ์รพี สีลาทิตย์นิยุกูล ภย.47321

ELECTRICAL ENGINEERS
ประชานาถ ด่านสกุลจริญกิจ สฟก. 4390
ลักศิกา วัลยศิกลากูล สฟก. 4587
ณิวิติ จิณณธรรมพงษ์ ภฟก. 31088
ชานน ชมเลาร์ทิศ ภฟก. 50748

MECHANICAL ENGINEERS
ยงยศ วิกรวา สก. 3171

SANITARY ENGINEERS
ไพโรจน์ ไชยมงคล สส. 44
คีระณัชจ์ สิทธิโชคธนากร ภส. 2590
ณัฐชนุ เกตุมา

PROJECT NO. AR-18304

PROJECT NAME
แบบขออนุญาต
อาคารพักอาศัยรวม คสล.สูง 7 ชั้น
ต.บ่อวิน อ.ศรีราชา จ.ชลบุรี 20230

760i
760i ARCHITECT & CONSULTANT CO.,LTD.
Address : 355 Soi Sukumvit 50 , Phaluchong Klongtoey Bangkok 10260
Tel : (662) 742-7303-06 Fax : (662) 742-7310
E-mail address : info @ 760i.com
www. 760i.com
E -mail address for Graphic : graphic @ 760i.com

EMS
Tel. 02-248-2775-6 Fax. 02-248-2777

ENGINEERS :
WEINT
ENGINEERING AND MANAGEMENT

DRAWING TITLE : (อาคาร B)
ฝังพื้นชั้น 1

DRAWN BY	ปิยะพันธ์ ,ใยวุฒิ ,กวิษฐา ,ศราวุฒิ
CHECKED BY	ปิยะพันธ์ ศันทิตน์
APPROVE BY	ปณาลิน จันทเลนา
DATE	14-02-2019
SCALE	
DRAWING NO.	A-104
TOTAL	.

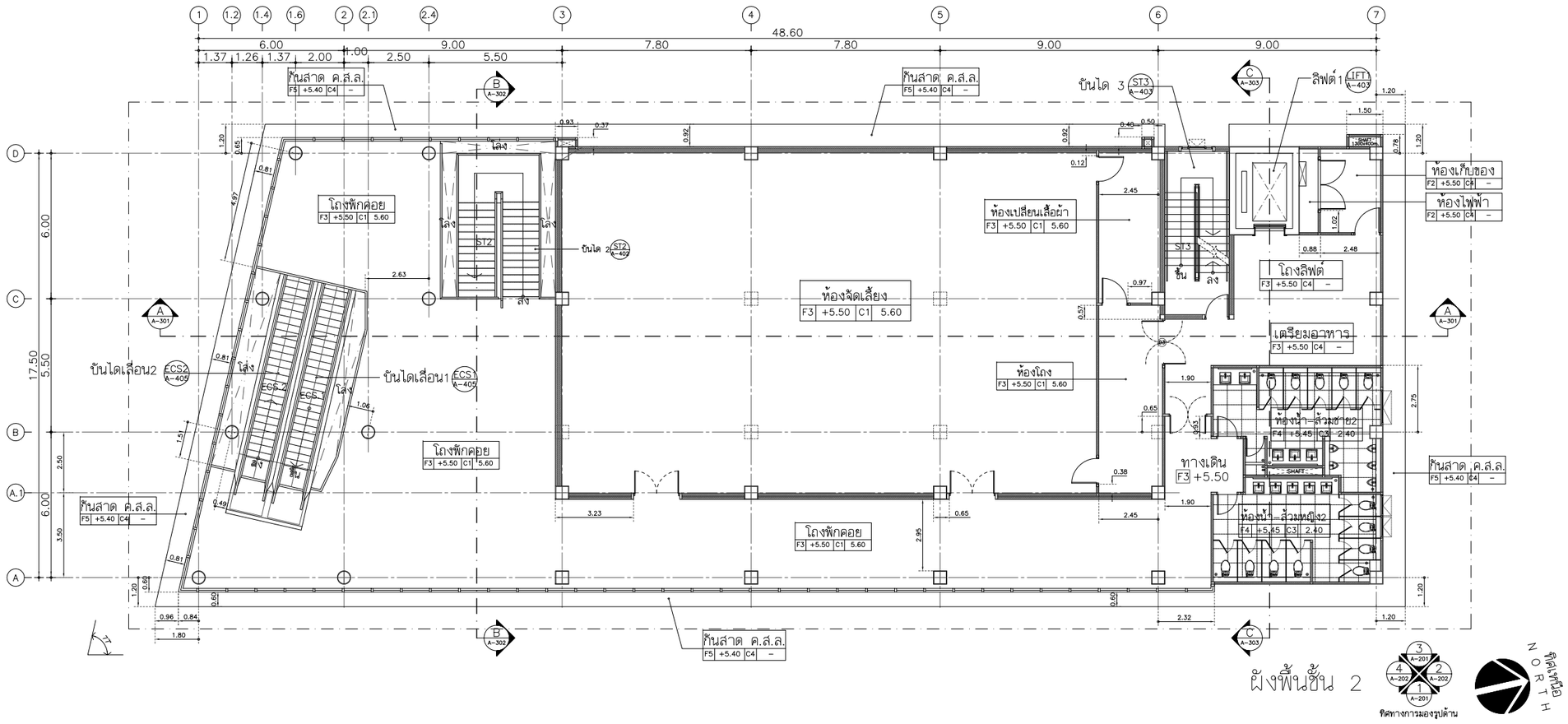

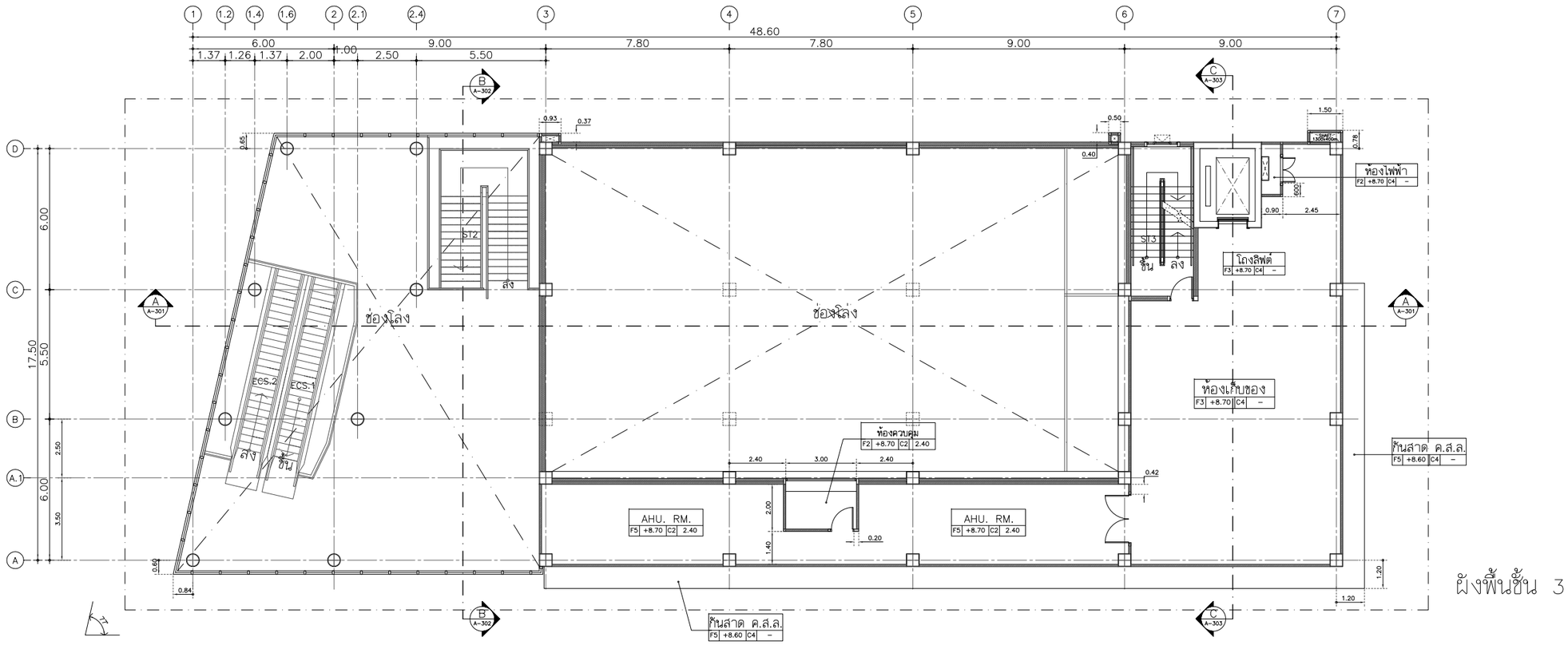

รูปที่ 2.5.3-12 : แปลนพื้นชั้น 2 และชั้น 3 อาคาร B

THESE DRAWINGS ARE THE PROPERTY OF : 7601 ARCHITECT & CONSULTANT CO.,LTD. AND SHALL NOT BE USED OR REPRODUCED WITHOUT SPECIFIC PERMISSION.

NO.	DATE	DESCRIPTION

REVISION

OWNER
บริษัท วชิระพัฒน์ จำกัด
692/1 ถ.รามคำแหง แขวงหัวหมาก เขตบางกะปิ
กรุงเทพมหานคร 10240

ARCHITECTS
อุดมศักดิ์ ตั้งอมรศิริ ว-สถ 605
เลขที่ 355 ซอยสุขุมวิท 50 แขวงพระโขนง
เขตคลองเตย กรุงเทพฯ 10260
ปณาลิน จันทเสนา ภ-สถ 13725
เลขที่ 770/56 หมู่บ้าน พาทีโอ
ซอยพัฒนาการ 38 แขวงสวนหลวง
เขตสวนหลวง กรุงเทพฯ 10250
ธีรดา ธิติวิชนนท์ ภ-สถ 22867
กฤตลักษณ์ คำจุมพล ภ-สถ 21839

STRUCTURAL ENGINEERS
นายพีเชฐ บุญยไวโรจน์ สย.5654
เลขที่ 781/33 ถนนประชาราษฎร์บำเพ็ญ
แขวงสามเสนนอก เขตห้วยขวาง กรุงเทพฯ
พงษ์รพี ลีลาทิศนิยั่นกูล ภย.47321

ELECTRICAL ENGINEERS
ประชานาถ ด่านสกุลเจริญกิจ สฟก. 4390
ลักศิกา จิตนศิกตากูล สฟก. 4587
อุวิต จิณณธรรมพงษ์ ภฟก. 31088
ชานน ชมเสาร์ทิต ภฟก. 50748

MECHANICAL ENGINEERS
ยงยศ จักวรา สก. 3171

SANITARY ENGINEERS
โพโรจน์ ไชยมงคล สส. 44
ศิระณัชจ์ ลิทธิโชคธนากร ภส. 2590
ณัฐธนุ เกตุมา

PROJECT NO. AR-18304

PROJECT NAME
แบบขออนุญาต
อาคารพักอาศัยรวม คสล.สูง 7 ชั้น
ต.บ่อวิน อ.ศรีราชา จ.ชลบุรี 20230

7601 ARCHITECT & CONSULTANT CO.,LTD.
Address : 355 Soi Sukumvit 50 , Prakanong
Klongtoey Bangkok 10260
Tel : (662) 742-7333-36 Fax : (662) 742-7310
E-mail address : info @ 7601.com
www. 7601.com
E-mail address for Graphic : graphic @ 7601.com

EMS
Tel. 02-246-2775-6 Fax. 02-246-2777

ENGINEERS :
WEINT
ENGINEERING AND MANAGEMENT
Weint Engineering and Management Co.,Ltd.
203/67 11th floor, Bodhiland Tower, Ram Khamhaeng Road,
Bangkapi Huamkhang, Bangkok 10310
TEL : (662)7344344 FAX : (662)7344613
Email:weint@hotmail.

DRAWING TITLE : (อาคาร B)

ผังพื้นชั้น 2 , 3

DRAWN BY	ปิยะพันธ์ ,ชิยาฎิ ,กริษฐา ,คราวุฒิ
CHECKED BY	ปิยะพันธ์ ลันทิตน์
APPROVE BY	ปณาลิน จันทเสนา
DATE 14-02-2019	SCALE
DRAWING NO. A-105	TOTAL .

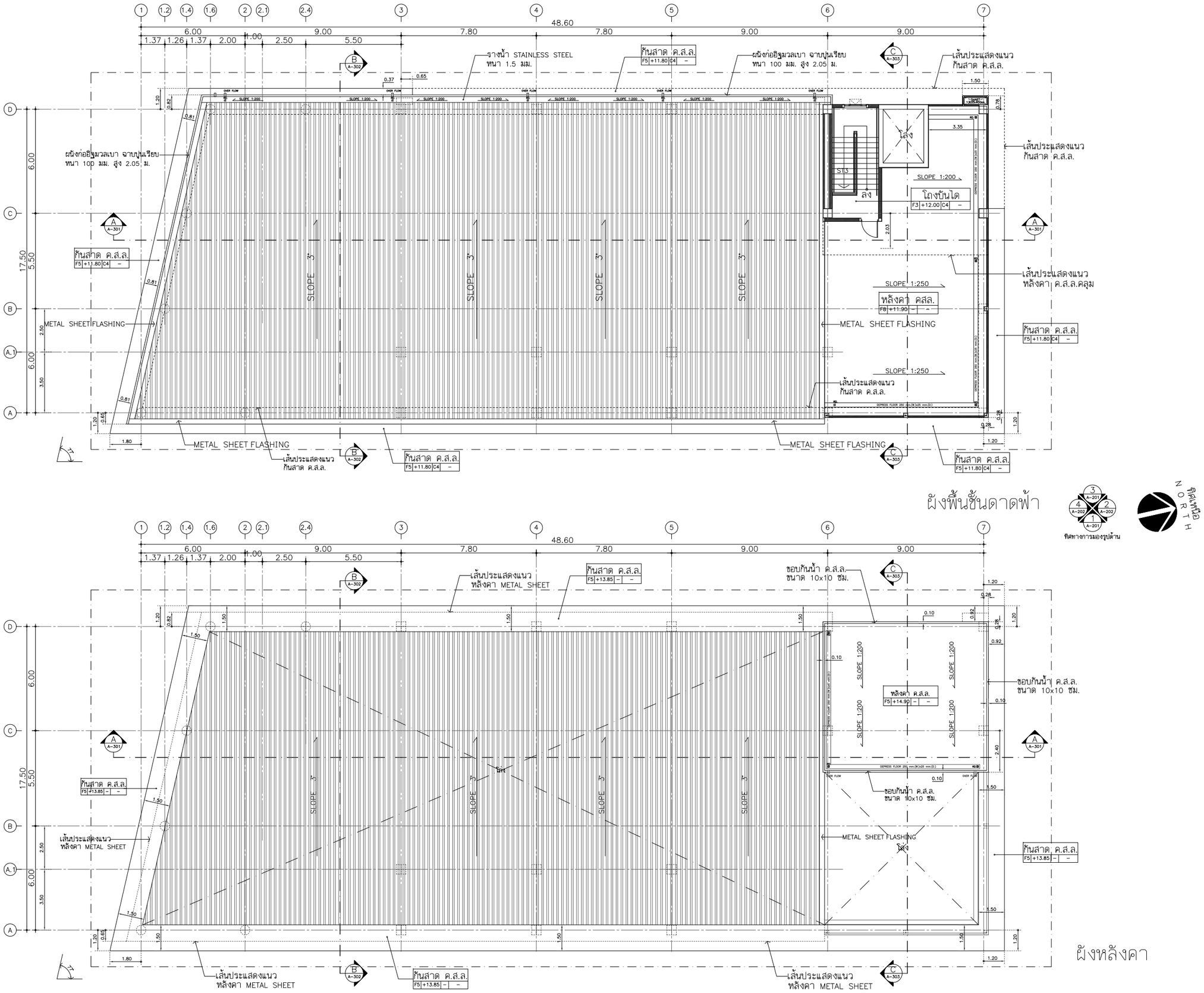

รูปที่ 2.5.3-13 : แปลนพื้นชั้นดาดฟ้า และแปลนหลังคา อาคาร B

THESE DRAWINGS ARE THE PROPERTY OF : 760i ARCHITECT & CONSULTANT CO.,LTD. AND SHALL NOT BE USED OR REPRODUCED WITHOUT SPECIFIC PERMISSION.

NO.	DATE	DESCRIPTION

REVISION

OWNER

บริษัท วชิระพัฒน์ จำกัด
692/1 ถ.รามคำแหง แขวงหัวหมาก เขตบางกระปิ
กรุงเทพมหานคร 10240

ARCHITECTS

อุดมศักดิ์ ตั้งอมรศิริ ว-สถ 605
เลขที่ 355 ซอยสุขุมวิท 50 แขวงพระโขนง
เขตคลองเตย กรุงเทพฯ 10260
ปณาลิน จันทเสนา ภ-สถ 13725
เลขที่ 770/56 หมู่บ้าน พาทีโอ
ซอยพัฒนาการ 38 แขวงสวนหลวง
เขตสวนหลวง กรุงเทพฯ 10250
ธีรดา ธิติรัชนนท์ ภ-สถ 22867
กฤตลักษณ์ คำจุมพล ภ-สถ 21839

STRUCTURAL ENGINEERS

นายพิเชฐ บุญยไวโรจน์ สย.5654
เลขที่ 781/33 ถนนประชาราษฎร์บำเพ็ญ
แขวงสามเสนนอก เขตห้วยขวาง กรุงเทพฯ
พงษ์รพี ลีลาทัศนีย์นุกูล ภย.47321

ELECTRICAL ENGINEERS

ประชานาถ ด่านสกุลเจริญกิจ สฟก. 4390
ลักศิกา รัตนศักดากุล สฟก. 4587
นิวัติ จิณณธรรมพงษ์ ภฟก. 31088
ชานน ชมเสาร์ทัศ ภฟก. 50748

MECHANICAL ENGINEERS

ยงยศ วิกวรา สก. 3171

SANITARY ENGINEERS

ไพโรจน์ ไชยมงคล สส. 44
ศิระณัชจ์ สิทธิโชคธนากร ภส. 2590
ณัฐธนุ เกตุมา

PROJECT NO. AR-18304

PROJECT NAME

แบบขออนุญาต
อาคารพักอาศัยรวม คสล.สูง 7 ชั้น
ต.บ่อวิน อ.ศรีราชา จ.ชลบุรี 20230

760i
760i ARCHITECT & CONSULTANT CO.,LTD.
Address : 355 Soi Sukumvit 50 , Prakanong
Klongtoey Bangkok 10260
Tel : (662) 742-7303-06 Fax : (662) 742-7310
E-mail address : info@ 760i.com
www. 760i.com
E-mail address for Graphic : graphic @ 760i.com

EMS CONSULTANTS
Tel. 02-248-2775-6 Fax. 02-248-2777

ENGINEERS :
WEINT
ENGINEERING AND MANAGEMENT

DRAWING TITLE : (อาคาร B)
ผังพื้นชั้นดาดฟ้า ,
ผังหลังคา

DRAWN BY	ปิยะพันธ์ ,ชัยวุฒิ ,กริษฐา ,ศราวุฒิ
CHECKED BY	ปิยะพันธ์ ดันทัศน์
APPROVE BY	ปณาลิน จันทเสนา
DATE 14-02-2019	SCALE
DRAWING NO. A-106	TOTAL .

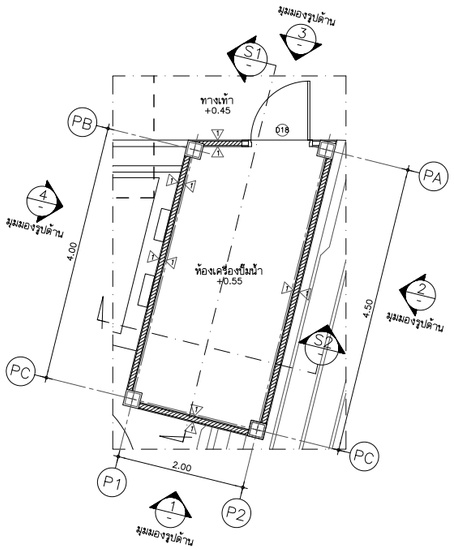

แบบขยายอาคารห้องเครื่องปั๊มน้ำ
แปลนพื้นชั้น 1.

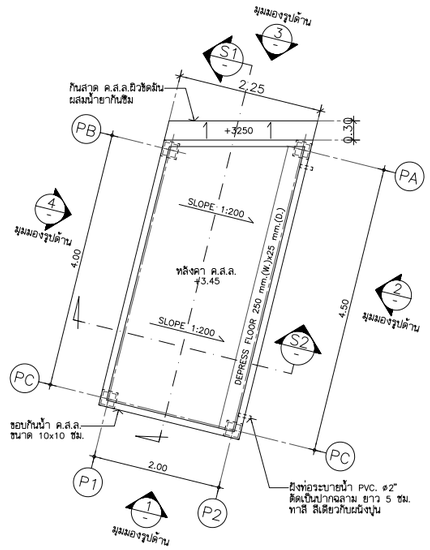

แบบขยายอาคารห้องเครื่องปั๊มน้ำ
แปลนหลังคา

หมายเหตุ : DEPRESS FLOOR ผิวขัดมันทำกันซึม
ขนาดกว้าง 250 มม.ลึก 25 มม.

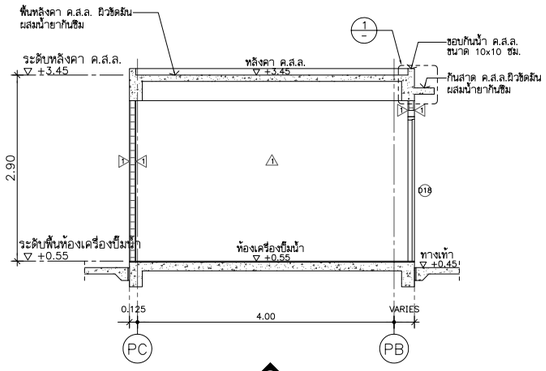

รูปตัด

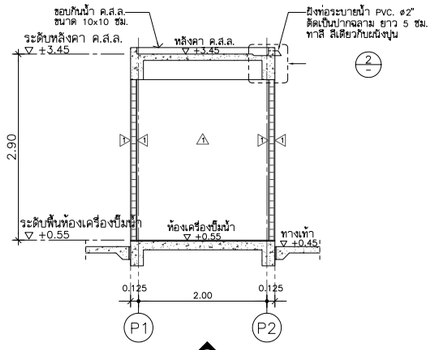

รูปตัด

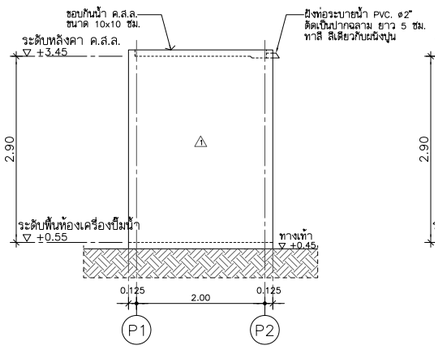

รูปด้าน

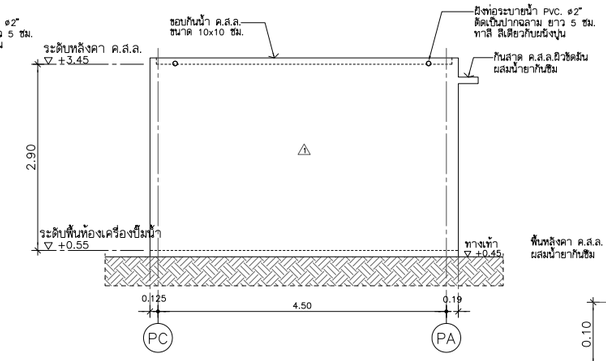

รูปด้าน

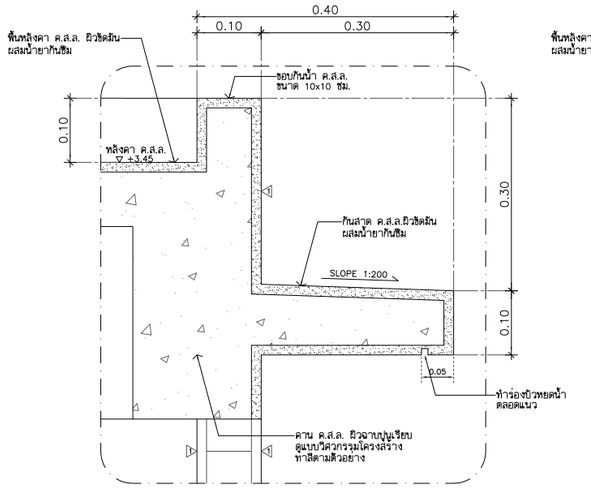

แบบขยาย
(TYPICAL)

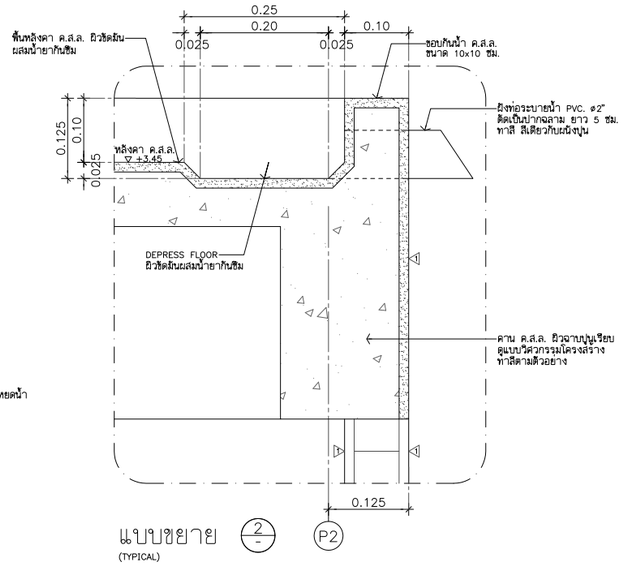

แบบขยาย
(TYPICAL)

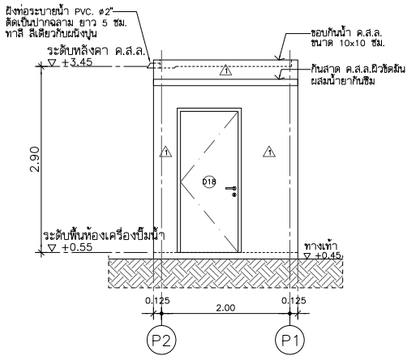

รูปด้าน

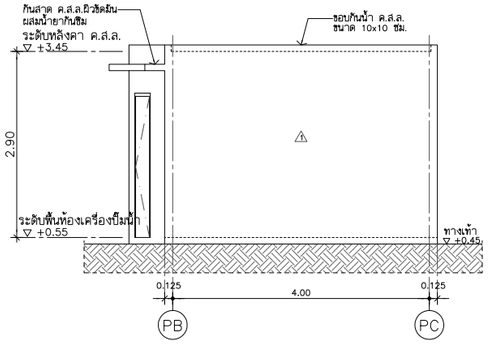

รูปด้าน

รูปที่ 2.5.3-14 : แปลน รูปด้านและรูปตัดอาคารห้องเครื่องปั๊มน้ำ

THESE DRAWINGS ARE THE PROPERTY OF :
7601 ARCHITECT & CONSULTANT CO.,LTD.
AND SHALL NOT BE USED OR REPRODUCED
WITHOUT SPECIFIC PERMISSION.

NO.	DATE	DESCRIPTION

REVISION

OWNER
บริษัท วชิระพัฒน์ จำกัด
692/1 ถ.รามคำแหง แขวงหัวหมาก เขตบางกะปิ
กรุงเทพมหานคร 10240

ARCHITECTS
ณัฐมลักษิ์ ตั้งอมรสิริ ว-สถ 605
เลขที่ 355 ซอยสุขุมวิท 50 แขวงพระโขนง
เขตคลองเตย กรุงเทพฯ 10260
ปณาลิน จันทเสนา ภ-สถ 13725
เลขที่ 770/56 หมู่บ้าน พาทีโอ
ซอยพัฒนาการ 38 แขวงสวนหลวง
เขตสวนหลวง กรุงเทพฯ 10250
ธีรดา ธิติวิชนนท์ ภ-สถ 22867
กฤตลักษณ์ คำจุมพล ภ-สถ 21839

STRUCTURAL ENGINEERS
นายพีเชฐ บุญยอวโรจน์ สย.5654
เลขที่ 781/33 ถนนประชาราษฎร์บำเพ็ญ
แขวงสามเสนนอก เขตห้วยขวาง กรุงเทพฯ
พงษ์รพี ลีลาทัศนียะกุล ภย.47321

ELECTRICAL ENGINEERS
ประชานาถ ด่านสกุลเจริญกิจ สฟก. 4390
ลักศิกา จิตนศิกาลกุล สฟก. 4587
อุวิต จิณณธรรมพงษ์ ภฟก. 31088
ชานน ชมเสาร์ทิต ภฟก. 50748

MECHANICAL ENGINEERS
ยงยศ จักวรา สก. 3171

SANITARY ENGINEERS
โพไจรน์ ไชยมงคล สส. 44
ศิระณัชจ์ ลิทธิโชคธนากร ภส. 2590
ณัฐธนุ เกตุมา

PROJECT NO. AR-18304

PROJECT NAME
แบบขออนุญาต
อาคารพักอาศัยรวม คสล.สูง 7 ชั้น
ต.บ่อวิน อ.ศรีราชา จ.ชลบุรี 20230

7601 ARCHITECT & CONSULTANT CO.,LTD.
Address : 355 Soi Sukumvit 50 , Phrakanong
Klongtoey Bangkok 10260
Tel : (662) 742-7333-36 Fax : (662) 742-7310
E-mail address : info @ 7601.com
www. 7601.com
E-mail address for Graphic : graphic @ 7601.com

EMS CONSULTANT
บริษัท ซีซีเอส คอนซัลติ้งแอนด์ เอ็นจิ
นีย์ริ่ง จำกัด ออกแบบโครงสร้าง ว
ศกรรมโครงสร้าง ออกแบบระบบ ว
และควบคุมงาน เลขที่ 1 ถนนกรุงเทพ ฯ
Tel. 02-246-2775-6 Fax. 02-246-2777

ENGINEERS :
WEINT
ENGINEERING AND MANAGEMENT
High Engineering and Management Co.,Ltd
203/47 17th floor, Ratthai Tower, Ratchadapisek Road,
Bangkok Huaikwang, Bangkok 10310
TEL : (662)7344344-7 FAX : (662)7344349
Email : info@weint

DRAWING TITLE : (อาคาร B)

แบบขยายอาคารห้องเครื่องปั๊มน้ำ
(แปลน,รูปด้าน,รูปตัด,แบบขยาย)

DRAWN BY ปิยะพันธ์ ,ชิยาวุฒิ ,กริษฐา ,คราวุฒิ
CHECKED BY ปิยะพันธ์ ลันทิตน์
APPROVE BY ปณาลิน จันทเสนา
DATE 14-02-2019 SCALE

DRAWING NO. A-701
TOTAL .

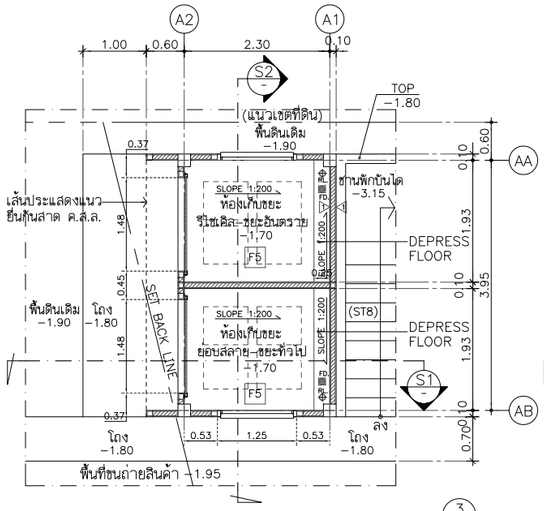

แบบขยายอาคารห้องพักขยะรวม 1
แปลนพื้นชั้น 1

หมายเหตุ : DEPRESS FLOOR ผิวขัดมันทำกันซึม ขนาดกว้าง 250 มม.ลึก 25 มม.

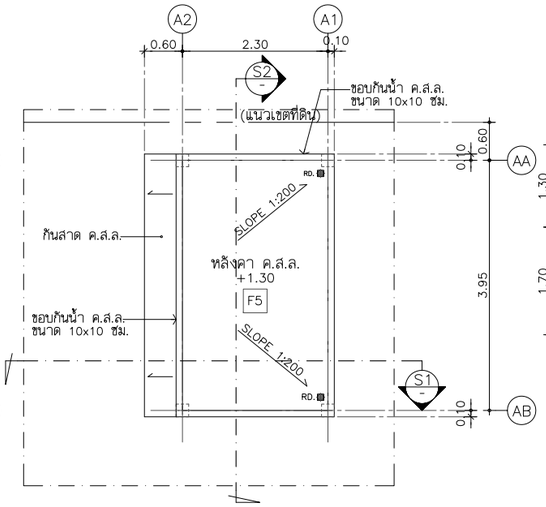

แบบขยายอาคารห้องพักขยะรวม 1
แปลนหลังคา

หมายเหตุ : ← SLOPE 1 : 200 (RC. SLAB)

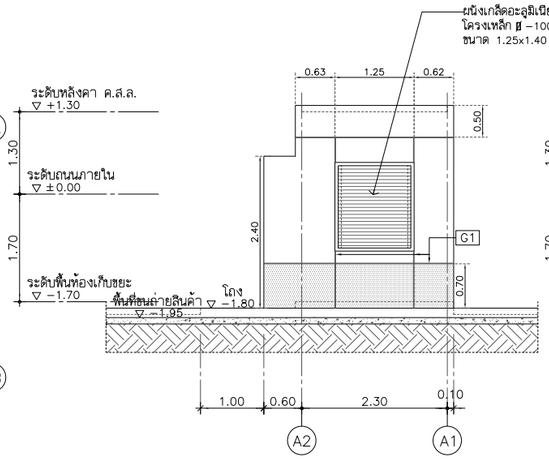

รูปด้าน 1

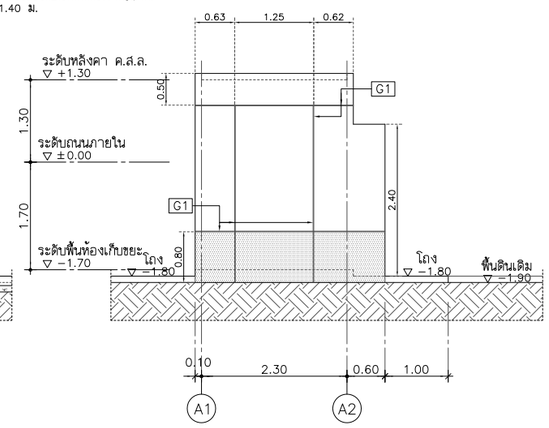

รูปด้าน 3

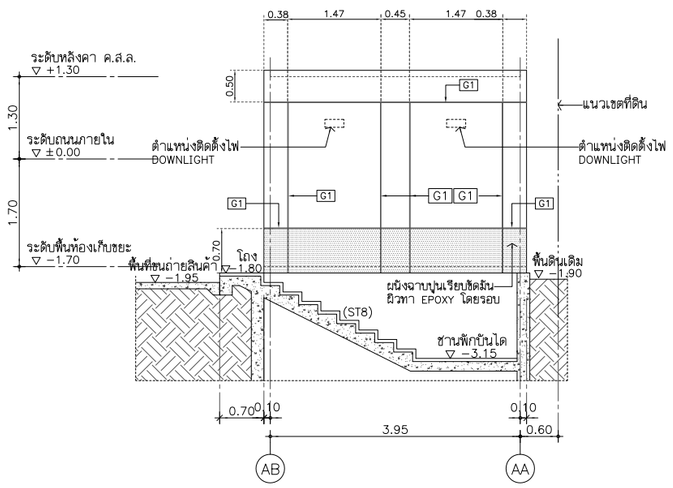

รูปด้าน 2

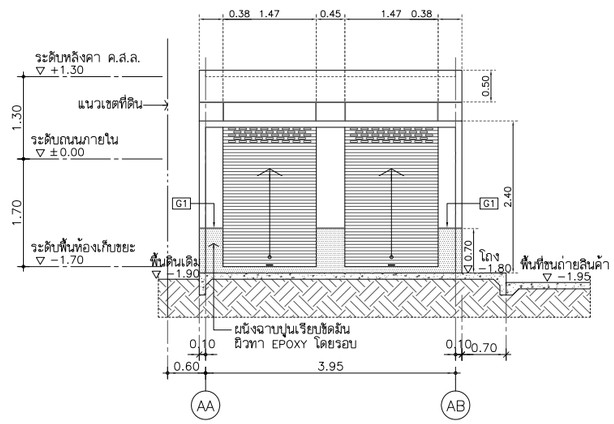

รูปด้าน 4

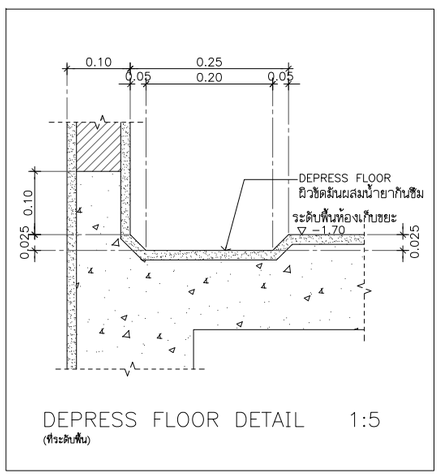

DEPRESS FLOOR DETAIL 1:5
(ที่ระดับพื้น)

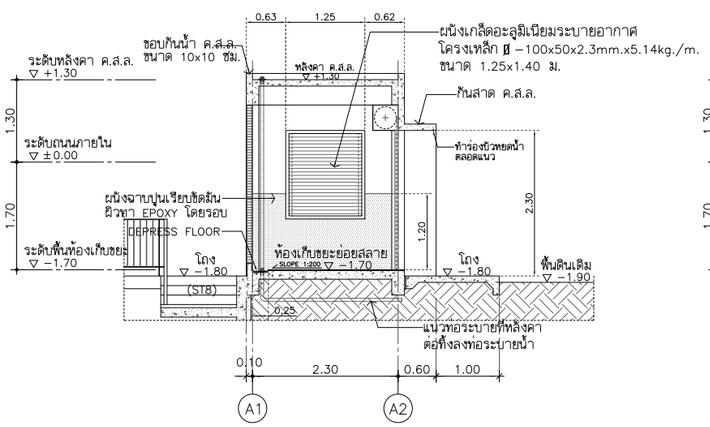

รูปตัด S1

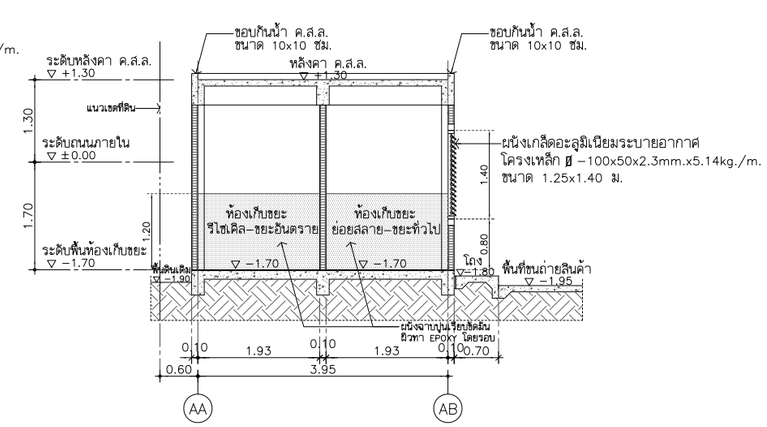

รูปตัด S2

รูปที่ 2.5.3-15 : แปลนรูปด้านและรูปตัดอาคารพักขยะ 1

THESE DRAWINGS ARE THE PROPERTY OF : 760i ARCHITECT & CONSULTANT CO.,LTD. AND SHALL NOT BE USED OR REPRODUCED WITHOUT SPECIFIC PERMISSION.

NO.	DATE	DESCRIPTION

REVISION

OWNER
บริษัท วชิระพัฒน์ จำกัด
692/1 ถ.รามคำแหง แขวงหัวหมาก เขตบางกระปิ
กรุงเทพมหานคร 10240

ARCHITECTS
อุดมศักดิ์ ตั้งอมรศิริ ว-สถ 605
เลขที่ 355 ซอยสุขุมวิท 50 แขวงพระโขนง
เขตคลองเตย กรุงเทพฯ 10260
ปณาลิน จันทเสนา ภ-สถ 13725
เลขที่ 770/56 หมู่บ้าน พาทีโอ
ซอยพัฒนาการ 38 แขวงสวนหลวง
เขตสวนหลวง กรุงเทพฯ 10250
ธิรดา ธิติรัชนนท์ ภ-สถ 22867
กฤตลักษณ์ คำจุมพล ภ-สถ 21839

STRUCTURAL ENGINEERS
นายพิเชฐ บุญยไวโรจน์ สย.5654
เลขที่ 781/33 ถนนประชาราษฎร์บำเพ็ญ
แขวงสามเสนนอก เขตห้วยขวาง กรุงเทพฯ
พงษ์รพี สีลาทัศนีย์บุกูล ภย.47321

ELECTRICAL ENGINEERS
ประชานาถ ด่านสกุลเจริญกิจ สฟก. 4390
ลักศิกา รัตนศักดากุล สฟก. 4587
นิวัติ จิณณธรรมพงษ์ ภฟก. 31088
ชานน ชมเสาร์ทิศ ภฟก. 50748

MECHANICAL ENGINEERS
ยงยศ รักวรา สก. 3171

SANITARY ENGINEERS
ไพโรจน์ ไชยมงคล สส. 44
ศิระณัชจ์ สิทธิโชคธนากร ภส. 2590
ณัฐธนุ เกตุมา

PROJECT NO. AR-18304

PROJECT NAME
แบบขออนุญาต
อาคารพักอาศัยรวม คสล.สูง 7 ชั้น
ต.บ่อวิน อ.ศรีราชา จ.ชลบุรี 20230

760i ARCHITECT & CONSULTANT CO.,LTD.
Address : 355 Soi Sukumvit 50 , Prakanong Klongtoey Bangkok 10260
Tel : (662) 742 - 7303 - 06 Fax : (662) 742 - 7310
E - mail address : info @ 760i. com
www. 760i. com
E - mail address for Graphic : graphic @ 760i. com

EMS
Tel. 02-248-2775-6 Fax. 02-248-2777

ENGINEERS :
WEINT
ENGINEERING AND MANAGEMENT

DRAWING TITLE :
(อาคาร A)
อาคารห้องพักขยะรวม 1
(แปลน,รูปด้าน,รูปตัด,แบบขยาย)

DRAWN BY ปิยะพันธ์ ,ชัยวุฒิ ,กริษฐา ,ศราวุฒิ
CHECKED ธาปิยะพันธ์ ดันทัศน์
APPROVE ธาปณาลิน จันทเสนา
DATE 14-02-2019 SCALE

DRAWING NO. A-701 TOTAL

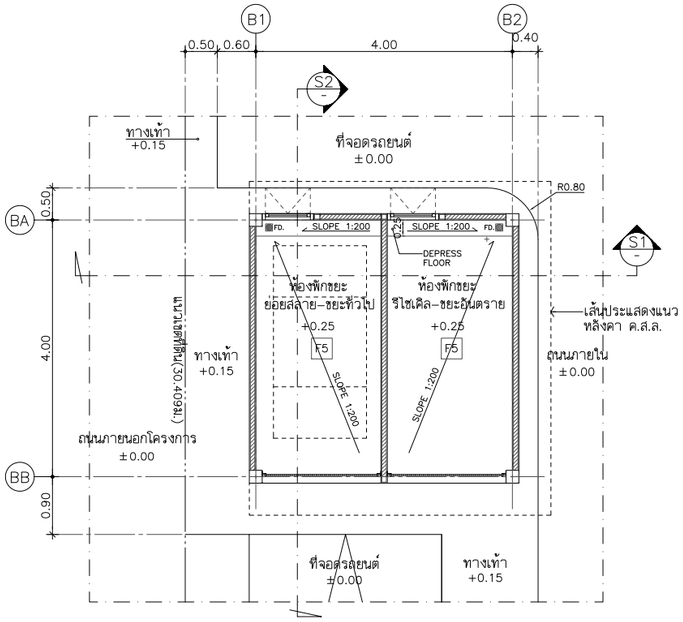

แบบขยายอาคารห้องพักขยะรวม 2.
แปลนพื้นชั้น 1.

A-102

หมายเหตุ : DEPRESS FLOOR ผิวขัดมันทำกันซึม ขนาดกว้าง 250 มม.ลึก 25 มม.

ทิศทางการมองรูปด้าน

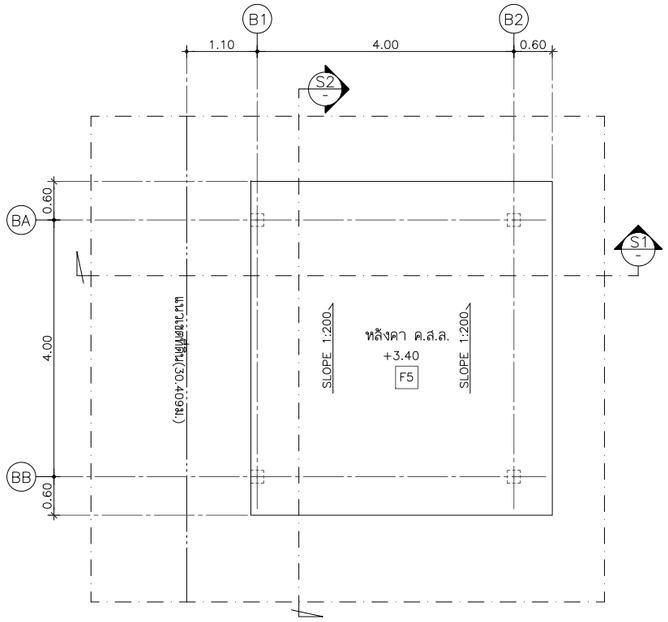

แบบขยายอาคารห้องพักขยะรวม 2.
แปลนหลังคา

A-102

หมายเหตุ : ← SLOPE 1 : 200 (RC. SLAB)

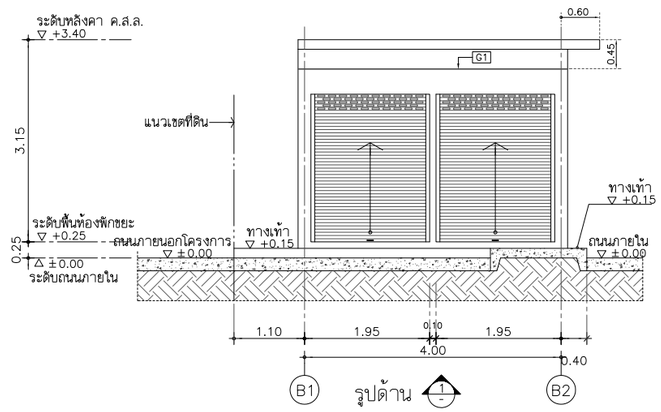

รูปด้าน 1

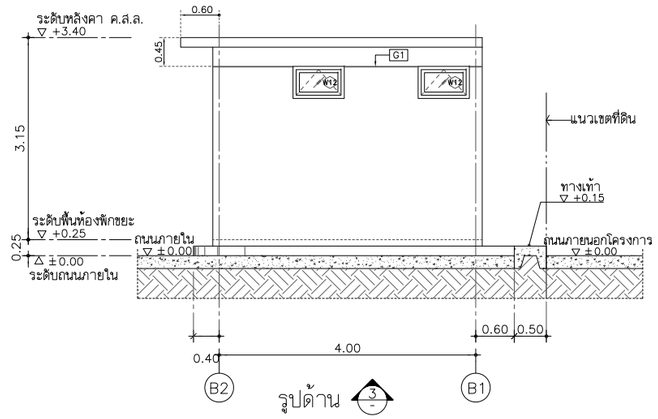

รูปด้าน 3

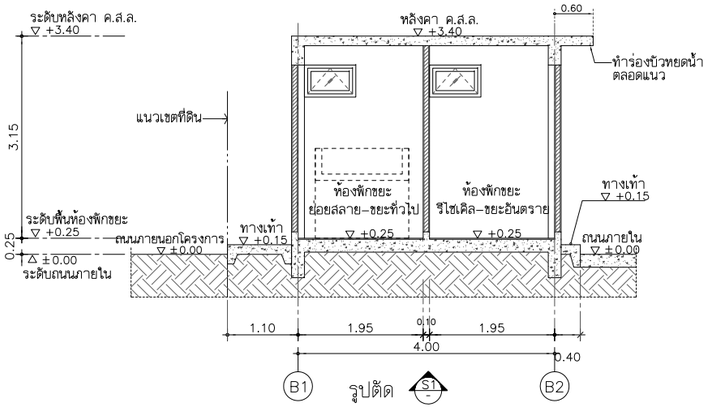

รูปตัด S1

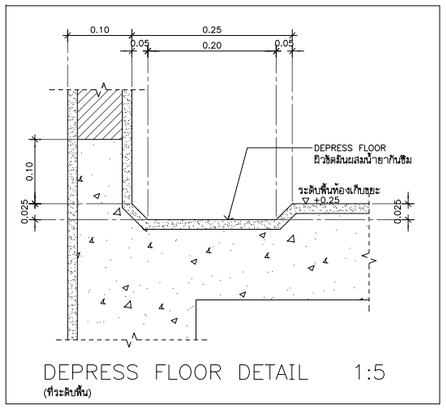

DEPRESS FLOOR DETAIL 1:5
(ที่ระดับพื้น)

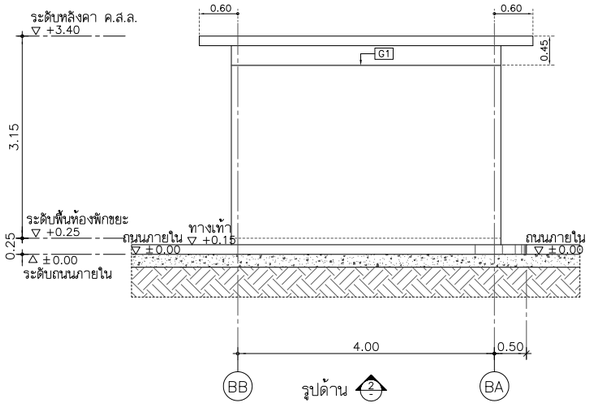

รูปด้าน 2

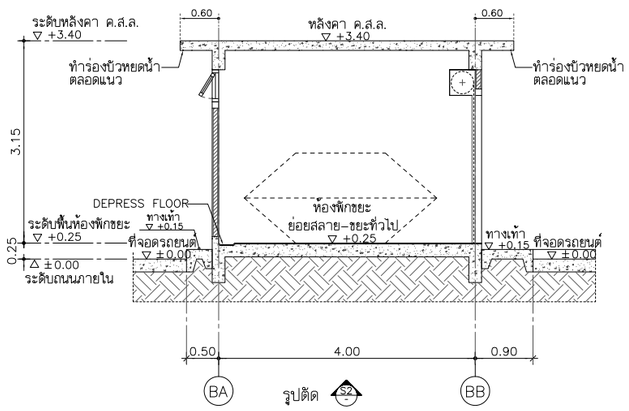

รูปตัด S2

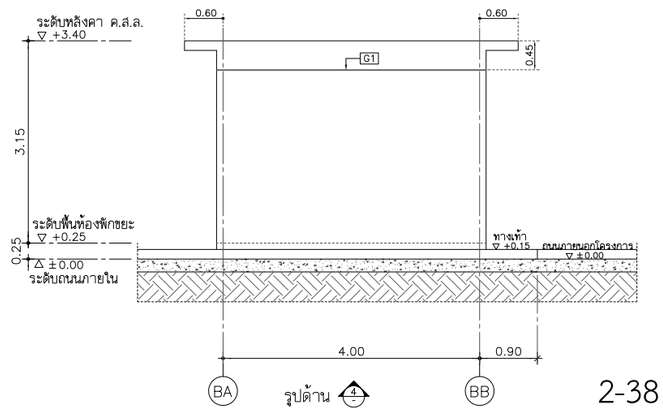

รูปด้าน 4

รูปที่ 2.5.3-16 : แปลนรูปด้านและรูปตัดอาคารพักขยะ 2

THESE DRAWINGS ARE THE PROPERTY OF : 760i ARCHITECT & CONSULTANT CO.,LTD. AND SHALL NOT BE USED OR REPRODUCED WITHOUT SPECIFIC PERMISSION.

NO.	DATE	DESCRIPTION

REVISION

OWNER
บริษัท วชิระพัฒน์ จำกัด
692/1 ถ.รามคำแหง แขวงหัวหมาก เขตบางกระปิ
กรุงเทพมหานคร 10240

ARCHITECTS
อุดมศักดิ์ ตั้งอมรศิริ ว-สถ 605
เลขที่ 355 ซอยสุขุมวิท 50 แขวงพระโขนง
เขตคลองเตย กรุงเทพฯ 10260
ปณาลิน จันทเสนา ภ-สถ 13725
เลขที่ 770/56 หมู่บ้าน พาทิโอ
ซอยพัฒนาการ 38 แขวงสวนหลวง
เขตสวนหลวง กรุงเทพฯ 10250
ธิรดา ธิติรัชนนท์ ภ-สถ 22867
กฤตลักษณ์ คำจุมพล ภ-สถ 21839

STRUCTURAL ENGINEERS
นายพิเชฐ บุญยไวโรจน์ สย.5654
เลขที่ 781/33 ถนนประชาราษฎร์บำเพ็ญ
แขวงสามเสนนอก เขตห้วยขวาง กรุงเทพฯ
พงษ์รพี ลีลาทัศนีย์นุกูล ภย.47321

ELECTRICAL ENGINEERS
ประชานาถ ด่านสกุลเจริญกิจ สฟก. 4390
ลักศิกา รัตนศักดากุล สฟก. 4587
นิวัติ จิณณธรรมพงษ์ ภฟก. 31088
ชานน ชมเสาร์ทิศ ภฟก. 50748

MECHANICAL ENGINEERS
ยงยศ รักวรา สก. 3171

SANITARY ENGINEERS
ไพโรจน์ ไชยมงคล สส. 44
ศิระณัชจ์ สิทธิโชคธนากร ภส. 2590
ณัฐธนุ เกตุมา

PROJECT NO. AR-18304

PROJECT NAME
แบบขออนุญาต
อาคารพักอาศัยรวม คสล.สูง 7 ชั้น
ต.บ่อวิน อ.ศรีราชา จ.ชลบุรี 20230

760i
760i ARCHITECT & CONSULTANT CO.,LTD.
Address : 355 Soi Sukumvit 50 , Prakanong
Klongtoey Bangkok 10260
Tel : (662) 742 - 7303 - 06 Fax : (662) 742 - 7310
E - mail address : info @ 760i. com
www. 760i. com
E - mail address for Graphic : graphic @ 760i. com

EMS CONSULTANTS
บริษัท อีเอ็มเอส คอนซัลแตนต์ จำกัด
อาคารทาวเวอร์ ถนนกระทรวง ๑
แขวงห้วยขวาง เขตห้วยขวาง กทม. 1 32
Tel. 02-248-2775-6 Fax. 02-248-2777

ENGINEERS :
WEINT
ENGINEERING AND MANAGEMENT
Weint Engineering and Management Co.,Ltd.
203/457 11th Floor, Bathtel Tower, New Petchburi Road,
Bangkok Huaikwang, Bangkok 10310
TEL : (662)7234324-5 FAX : (662)7234403
Email: info@weint.com

DRAWING TITLE :
(อาคาร A)
แบบขยายอาคารห้องพักขยะรวม 2.
(แปลน,รูปด้าน,รูปตัด,แบบขยาย)

DRAWN BY ปิยะพันธ์ ,ชัยวุฒิ ,กริษฐา ,ศราวุฒิ
CHECKED BY ปิยะพันธ์ ดันทัศน์
APPROVE BY ปณาลิน จันทเสนา
DATE 14-02-2019 SCALE
DRAWING NO. A-702 TOTAL

ตารางที่ 2.5.4-1 : สรุปการใช้พื้นที่ส่วนที่ตั้งอาคารโรงแรม

การใช้พื้นที่	พื้นที่ (ตร.ม.)
1. พื้นที่อาคารคลุมดิน (อาคาร A + อาคาร B + อาคารห้องเครื่องปั๊มน้ำ และอาคารพักขยะ 1)	2,528
2. พื้นที่ว่างปราศจากสิ่งปกคลุม (พื้นที่จอดรถบางส่วน ถนน ทางเดิน สระว่ายน้ำ และพื้นที่สีเขียว)	2,632
รวม	**5,160**

ตารางที่ 2.5.4-2 : อัตราส่วนการใช้พื้นที่ส่วนที่ตั้งอาคารโรงแรม

รายการ		ข้อมูลโครงการ	ข้อกำหนด
1	พื้นที่ดิน, ตร.ม.	5,160	-
2	พื้นที่อาคารรวม, ตร.ม.	10,015.85	-
3	พื้นที่อาคารชั้นที่มากที่สุดรวมกัน, ตร.ม.	2,158.90	
4	พื้นที่อาคารคลุมดิน, ตร.ม.	2,528	-
5	พื้นที่ว่าง, ตร.ม.	2,632	-
6	พื้นที่อาคารต่อพื้นที่ดิน : FAR (2/1)	1.94:1	-
7	พื้นที่อาคารคลุมดินต่อพื้นที่ดิน : BCR (4/1)	48.99 %	-
8	พื้นที่ว่างต่อพื้นที่อาคาร : (5/2)	26.28 %	-
9	พื้นที่ว่างต่อพื้นที่อาคารชั้นที่มากที่สุด (5/3)	121.91 ส่วนใน 100 ส่วน	ไม่น้อยกว่า 10 ส่วน ใน 100 ส่วน

หมายเหตุ : [1/] กฎกระทรวงฉบับที่ 55 (พ.ศ.2542) ออกตามความใน พรบ.ควบคุมอาคาร พ.ศ.2522

- **อัตราส่วนพื้นที่อาคารทั้งหมดต่อพื้นที่ดิน (Floor Area Ratio) หรือ FAR**

พื้นที่อาคารรวม = 10,015.85 ตร.ม.
พื้นที่ดิน = 5,160 ตร.ม.
∴ พื้นที่อาคารรวมต่อพื้นที่ดิน (FAR) = 10,015.85 / 5,160
= 1.94:1

- **อัตราส่วนของพื้นที่อาคารคลุมดินต่อพื้นที่ดิน (Building Coverage Ratio) หรือ BCR**

พื้นที่อาคารคลุมดิน = 2,528 ตร.ม.
พื้นที่ดิน = 5,160 ตร.ม.
พื้นที่อาคารคลุมดินต่อพื้นที่ดิน (BCR) = (2,528/5,160) x 100
= 48.99 %

- **อัตราส่วนพื้นที่ว่างต่อพื้นที่อาคารรวม**

พื้นที่ว่าง	=	2,632	ตร.ม.
พื้นที่อาคารรวม	=	10,015.85	ตร.ม.
พื้นที่ว่างต่อพื้นที่อาคาร	=	(2,632/10,015.85) x 100	
	=	26.28 %	

- **อัตราส่วนพื้นที่ว่างต่อพื้นที่อาคารชั้นที่มากที่สุด**

พื้นที่ว่าง	=	2,632	ตร.ม.
พื้นที่อาคารชั้นที่มากที่สุดรวมกัน	=	2,158.90	ตร.ม.
	=	(2,632/2,158.90) x 100	
∴ พื้นที่ว่างต่อพื้นที่อาคารชั้นที่มากที่สุด	=	121.91 % ส่วนใน 100 ส่วน	

(2) พื้นที่ส่วนที่จอดรถ สำหรับพื้นที่โครงการในส่วนพื้นที่จอดรถ ซึ่งจัดไว้บนที่ดินของโฉนดที่ดินเลขที่ 180400, 185728 และ 185783 เนื้อที่รวม 1,752 ตร.ม. จะไม่นำมาคำนวณอัตราส่วนพื้นที่โครงการ เนื่องจากแปลงที่ดินไม่ติดกับพื้นที่ตั้งอาคาร และพื้นที่โครงการส่วนที่จอดรถ มีเพียงพื้นที่จอดรถ และอาคารพักขยะพื้นที่ 16 ตร.ม. และพื้นที่สีเขียว

2.5.5 สิ่งอำนวยความสะดวกสำหรับผู้พิการหรือทุพพลภาพและคนชรา

โครงการได้จัดให้มีสิ่งอำนวยความสะดวกสำหรับผู้พิการ ทุพพลภาพ และคนชรา ตามกฎกระทรวงกำหนดสิ่งอำนวยความสะดวกในอาคารสำหรับผู้พิการ หรือทุพพลภาพ และคนชรา พ.ศ.2548 ดังแสดงใน**รูปที่ 2.5.5-1** ถึง**รูปที่ 2.5.5-11** แผนผังสิ่งอำนวยความสะดวกสำหรับผู้พิการฯ และแบบขยายสิ่งอำนวยความสะดวกผู้พิการฯ ซึ่งมีรายละเอียดดังนี้

- **ป้ายสัญลักษณ์แสดงตำแหน่งสิ่งอำนวยความสะดวกต่างๆ สำหรับผู้พิการ** ประกอบด้วยสัญลักษณ์รูปผู้พิการทางการได้ยินและทางกาย ซึ่งเป็นสัญลักษณ์สีขาว พื้นสีฟ้า และเครื่องหมายแสดงเส้นทางไปสู่สิ่งอำนวยความสะดวกสำหรับผู้พิการ ซึ่งเป็นสัญลักษณ์สีขาว พื้นสีฟ้า มีความชัดเจนมองเห็นได้ง่าย และจัดให้มีแสงส่องสว่างเป็นพิเศษทั้งกลางวัน และกลางคืน

- **ที่จอดรถสำหรับผู้พิการฯ** จัดให้มีที่จอดรถสำหรับผู้พิการฯ จำนวน 2 คัน บริเวณลานจอดรถด้านหน้าอาคารทางด้านทิศใต้ ที่จอดรถมีความกว้าง 2.50 ม. ยาว 6.00 ม. และมีที่ว่างด้านข้างที่จอดรถกว้าง 1.25 ม. ตลอดความยาวของที่จอดรถ ซึ่งที่ว่างดังกล่าวมีลักษณะเป็นพื้นผิวเรียบและมีระดับเสมอกับที่จอดรถ และมีทางเดินเชื่อมต่อกับทางลาดเพื่อให้ผู้พิการฯ สามารถเข้าถึงตัวอาคารได้อย่างสะดวกและปลอดภัย

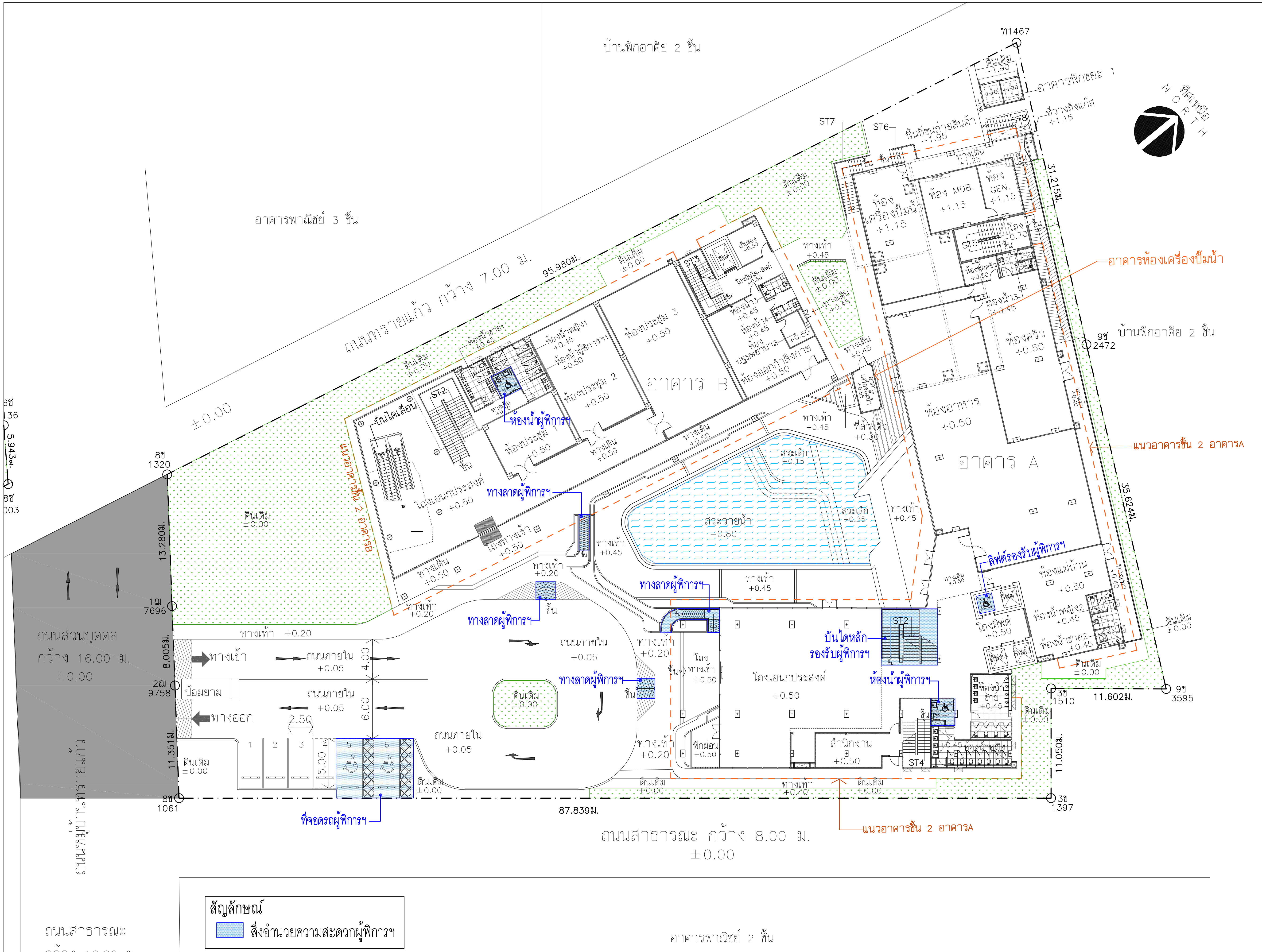

รูปที่ 2.5.5-1 : ผังตำแหน่งสิ่งอำนวยความสะดวกผู้พิการฯ

THESE DRAWINGS ARE THE PROPERTY OF : 760i ARCHITECT & CONSULTANT CO.,LTD. AND SHALL NOT BE USED OR REPRODUCED WITHOUT SPECIFIC PERMISSION.

REVISION

OWNER: บริษัท วิธีระพัฒน์ จำกัด

ARCHITECTS

STRUCTURAL ENGINEERS

ELECTRICAL ENGINEERS

MECHANICAL ENGINEERS

SANITARY ENGINEERS

PROJECT NO. AR-18304

PROJECT NAME: อาคารพักอาศัยรวม คสล.สูง 7 ชั้น

DRAWING TITLE : (อาคาร A และB) ผังสิ่งอำนวยความสะดวกผู้พิการ

DATE 14-02-2019

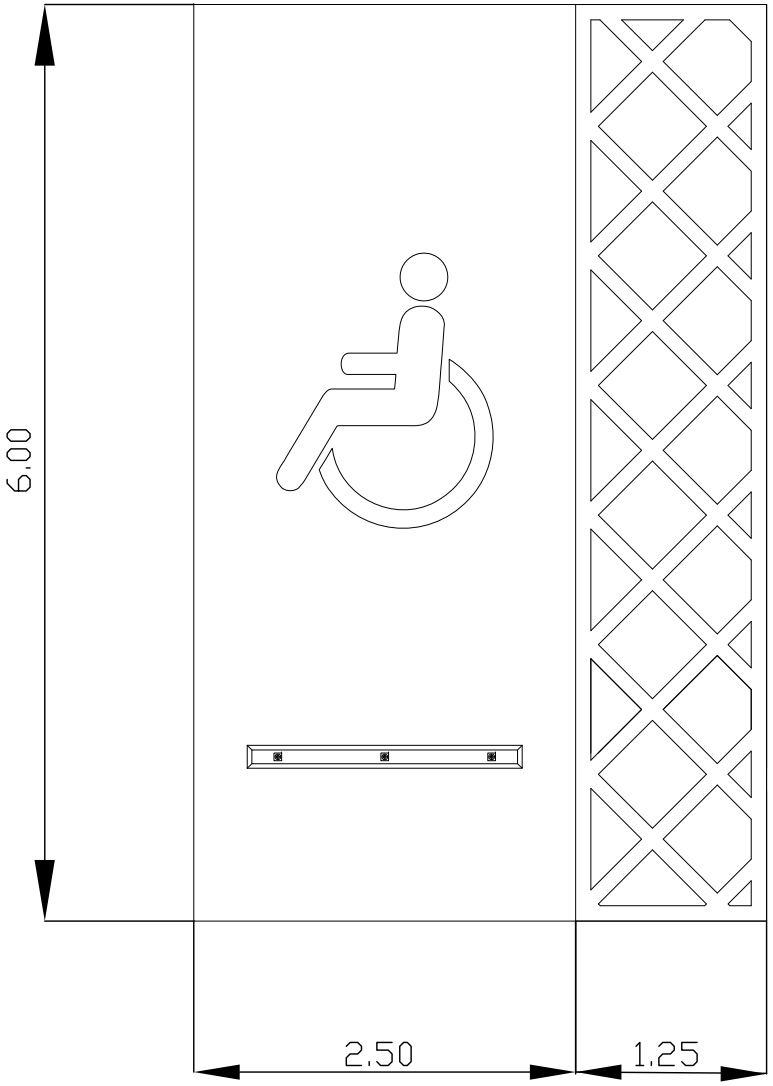

รูปที่ 2.5.5-2 : แบบขยายที่จอดรถผู้พิการฯ

THESE DRAWINGS ARE THE PROPERTY OF : 760I ARCHITECT & CONSULTANT CO.,LTD. AND SHALL NOT BE USED OR REPRODUCED WITHOUT SPECIFIC PERMISSION.

NO.	DATE	DESCRIPTION

REVISION

OWNER

บริษัท วชิระพิลมน์ จำกัด
692/1 ถ.รามคำแหง แขวงหัวหมาก เขตบางกะปิ
กรุงเทพมหานคร 10240

ARCHITECTS

อุดมลักษ์ ตั้งอมรสิริ ว-สถ 605
เลขที่ 355 ซอยสุขุมวิท 50 แขวงพระโขนง
เขตคลองเตย กรุงเทพฯ 10260
ปณมัน จินทเสนา ภ-สถ 13725
เลขที่ 770/56 หมู่บ้าน พาทิโอ
ซอยพัฒนาการ 38 แขวงสวนหลวง
เขตสวนหลวง กรุงเทพฯ 10250
ชิรดา ชิติวิชนนท์ ภ-สถ 22867
กฤตลักษณ์ คำรุมพล ภ-สถ 21839

STRUCTURAL ENGINEERS

นายพิเชฐ บุญยไวโรจน์ สย.5654
เลขที่ 781/33 ถนนประชาราษฎร์บำเพ็ญ
แขวงสามเสนนอก เขตห้วยขวาง กรุงเทพฯ
พงษ์วรพิ สิลากิตนิยันกูล ภย.47321

ELECTRICAL ENGINEERS

ประสำนาถ ด่านสกุลเจริญกิจ สฟก. 4390
สิกลิกา วิตนพิกลากูล สฟก. 4587
ชีวิลิ จิณณธรรมพงษ์ ภฟก. 31088
ชำนม ธมเสาร์ทิต ภฟก. 50748

MECHANICAL ENGINEERS

ยงยศ วิกวรา สก. 3171

SANITARY ENGINEERS

ไพโรจน์ ไชยมงคล สส. 44
สิระณัฐ์ สิทธิโชคธนากร ภส. 2590
ณัฐกุญ เกตุมา

PROJECT NO. AR-18304

PROJECT NAME

แบบขออนุญาต
อาคารพักอาศัยรวม คสล.สูง 7 ชั้น
ต.บ่อวิน อ.ศรีราชา จ.ชลบุรี 20230

760I
760I ARCHITECT & CONSULTANT CO.,LTD.
Address : 355 Sukhumvit 50 , Phakanong
Klongtoey Bangkok 10260
Tel : (662) 743-7300-4 Fax (662) 742-2210
E-mail address : info @ 760I.com
www.760I.com
E-mail address for Graphic : graphic @ 760I.com

EMS
บริษัท ซีอีเอส กรุ๊ป คอนซัลแตนซี จำกัด
อาคาร 22 ตลาดกรุงเทพ ถนนลาดพร้าว 5
แขวงจันทรเกษม เขตจตุจักร กทม. 10900
Tel. 02-938-2775-6 Fax. 02-938-2777

ENGINEERS :
WEINT
ENGINEERING AND MANAGEMENT
Address : 692/1 Ramkhamhaeng Road
Soi 47 Tha Raeng Sub-District, Bang Kapi District,
Bangkok 10240
Tel. +(662) 0-2300-7-8 Fax. +(662) 0-2300-9
E-mail : weint@weint.co.th

DRAWING TITLE : (อาคาร A)

DRAWN BY	ปิยะพันธ์ ,ปิยาภิ ,กริษฐา ,ศราวุฒิ
CHECKED BY	ปิยะพันธ์ ศิบศิตน์
APPROVE BY	ปณมัน จินทเสนา
DATE 14-02-2019	SCALE
DRAWING NO.	TOTAL

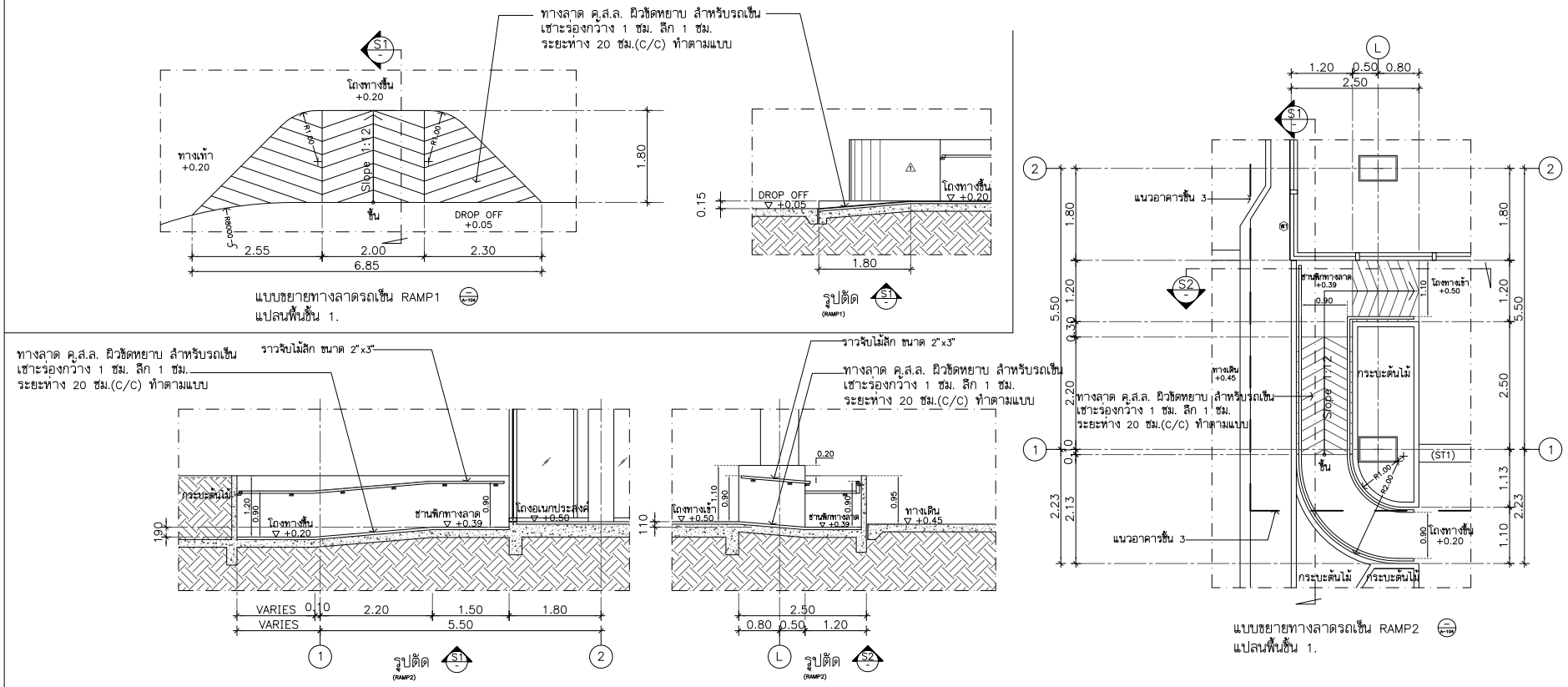

รูปที่ 2.5.5-3 : แบบขยายทางลาดผู้พิการฯ อาคาร A

THESE DRAWINGS ARE THE PROPERTY OF : 7601 ARCHITECT & CONSULTANT CO.,LTD. AND SHALL NOT BE USED OR REPRODUCED WITHOUT SPECIFIC PERMISSION.

NO.	DATE	DESCRIPTION

REVISION

OWNER
บริษัท วชิระพิลมน์ จำกัด
692/1 ถ.รามคำแหง แขวงหัวหมาก เขตบางกะปิ
กรุงเทพมหานคร 10240

ARCHITECTS
อุดมลักษ์ ตั้งอมรสิริ ว.-สถ 605
เลขที่ 355 ซอยสุขุมวิท 50 แขวงพระโขนง
เขตคลองเตย กรุงเทพฯ 10260
ปณ้าสิน จินทะเสนา ภ.-สถ 13725
เลขที่ 770/56 หมู่บ้าน พาทิโอ
ซอยพัฒนาการ 38 แขวงสวนหลวง
เขตสวนหลวง กรุงเทพฯ 10250
ชิวดา ชิติวิชนนท์ ภ.-สถ 22867
กฤตลักษณ์ คำรุมพล ภ.-สถ 21839

STRUCTURAL ENGINEERS
นายพิเชฐ บุญยไวโรจน์ สย.5654
เลขที่ 781/33 ถนนประชาราษฎร์ร่ำเพิญ
แขวงสามเสนนอก เขตห้วยขวาง กรุงเทพฯ
พงษ์วรพิ สิลากิตนิยันกูล ภย.47321

ELECTRICAL ENGINEERS
ประธานาถ ด่านสกุลเจริญกิจ สฟก. 4390
ลิกลิกา วิตนลิกลาภล สฟก. 4587
ชีวิลิ จินณธรรมพงษ์ ภฟก. 31088
ชานน ชมเสาร์ทิต ภฟก. 50748

MECHANICAL ENGINEERS
ยงยศ จิรวรา สก. 3171

SANITARY ENGINEERS
ไพโรจน์ ไชยมงคล สส. 44
สิระณัช์ ลิทธิโชคนากร ภส. 2590
ณัฐพนุ เกตุมา

PROJECT NO. AR-18304

PROJECT NAME
แบบขอนุญาต
อาคารพักอาศัยรวม คสล.สูง 7 ชั้น
ต.บ่อวิน อ.ศรีราชา จ.ชลบุรี 20230

7601 ARCHITECT & CONSULTANT CO.,LTD.
Address : 355 Sukhumvit 50 , Phakanong
Klongtoey Bangkok 10260
Tel : (662) 742- 7200 -4 Fax : (662) 742-7210
E-mail address : info @ 7601.com
www.7601.com
E-mail address for Graphic : graphic @ 7601.com

EMS
Tel. 02-6180-2775-6 Fax. 02-6180-2777

ENGINEERS :
WEINT
ENGINEERING AND MANAGEMENT

DRAWING TITLE : (อาคาร A)

DRAWN BY ปิยะพันธ์ ,ปิยาวุฒิ ,กริษฐา ,คราวุฒิ
CHECKED BY ปิยะพันธ์ ศิรพัฒน์
APPROVE BY ปณ้าสิน จินทะเสนา
DATE 14-02-2019 SCALE
DRAWING NO. TOTAL

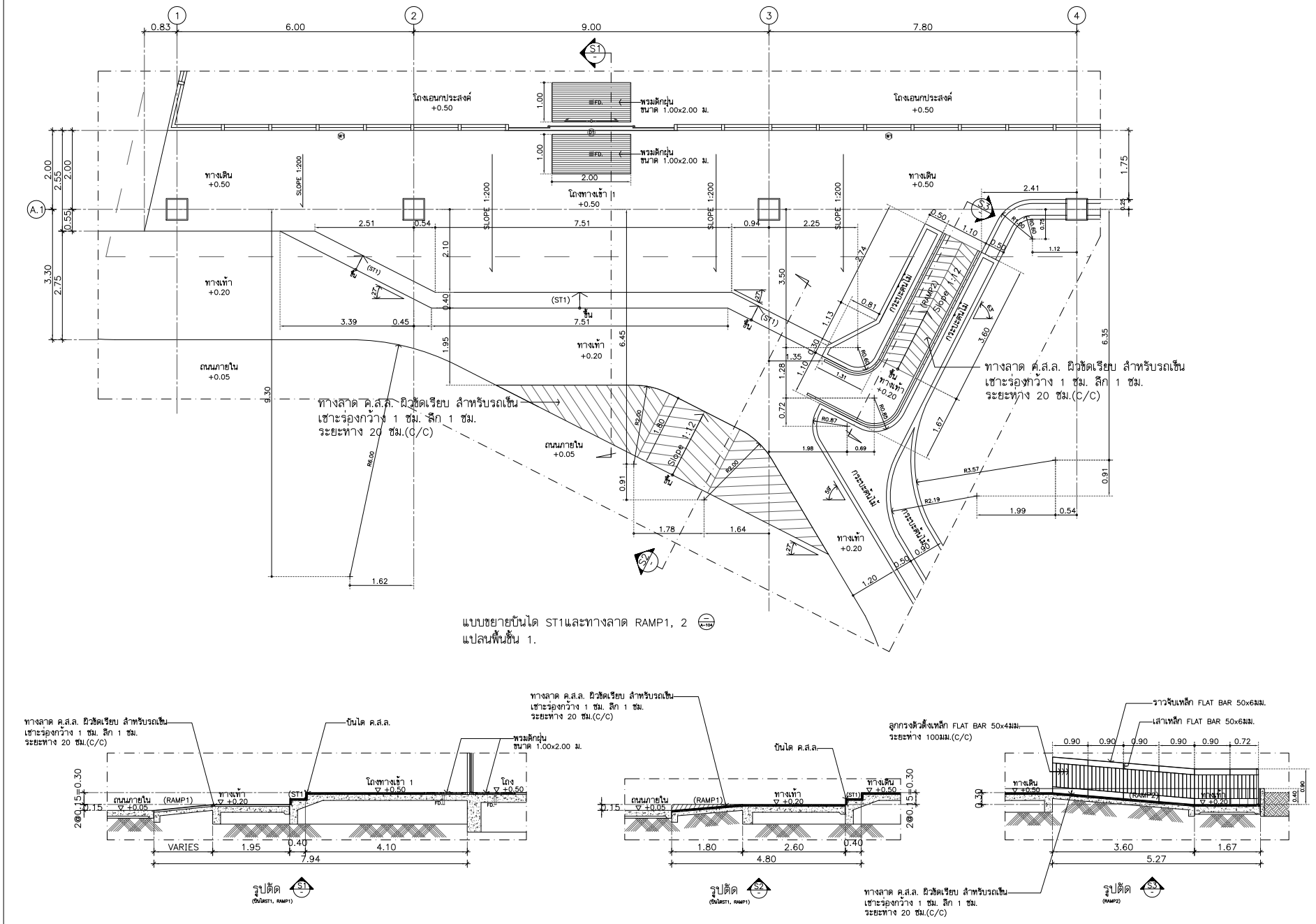

รูปที่ 2.5.5-4 : แบบขยายทางลาดผู้พิการฯ อาคาร B

THESE DRAWINGS ARE THE PROPERTY OF : 7601 ARCHITECT & CONSULTANT CO.,LTD. AND SHALL NOT BE USED OR REPRODUCED WITHOUT SPECIFIC PERMISSION.

NO.	DATE	DESCRIPTION

REVISION

OWNER
บริษัท วชิระพิลมน์ จำกัด
692/1 ถ.ราชดำเนิน แขวงวัดราชบพิธ เขตดุสิต
กรุงเทพมหานคร 10240

ARCHITECTS
อุดมลักษณ์ ตั้งอมรสิริ ว.-สถ 605
เลขที่ 355 ซอยสุขุมวิท 50 แขวงพระโขนง
เขตคลองเตย กรุงเทพฯ 10260
ปณิธิน จินทเสนา ภ.-สถ 13725
เลขที่ 770/56 หมู่บ้าน พาทิโอ
ซอยพัฒนาการ 38 แขวงสวนหลวง
เขตสวนหลวง กรุงเทพฯ 10250
ชิรดา ชิติวิธนท์ ภ.-สถ 22867
กฤตลักษณ์ คำรุมพล ภ.-สถ 21839

STRUCTURAL ENGINEERS
นายพิเชฐ บุญยไวโรจน์ สย.5654
เลขที่ 781/33 ถนนประชาราษฎร์บำเพ็ญ
แขวงสามเสนนอก เขตห้วยขวาง กรุงเทพฯ
พงษ์วรพิ ลิลาทิตย์นิยมกูล ภย.47321

ELECTRICAL ENGINEERS
ประชานาถ ด่านสกุลเจริญกิจ สฟก. 4390
ลักลิกา วิตนติกลากูล สฟก. 4587
ชัวิลิ จิณณธรรมพงษ์ ภฟก. 31088
ชานน ธมเสาร์ทัต ภฟก. 50748

MECHANICAL ENGINEERS
ยงยศ วิกวรา สก. 3171

SANITARY ENGINEERS
ไพโรจน์ ไชยมงคล สส. 44
พิระณัฐ์ ลิพชิโตดนากร ภส. 2590
ณัฐกุญ เกตุมา

PROJECT NO. AR-18304

PROJECT NAME
แบบขออนุญาต
อาคารพักอาศัยรวม คสล.สูง 7 ชั้น
ต.บ่อวิน อ.ศรีราชา จ.ชลบุรี 20230

7601 ARCHITECT & CONSULTANT CO.,LTD.
Address : 55 Sukumvit 33 , Klongtoey Nongkhaei Bangkok 10260
Tel : (662) 741- 7551-4 Fax (662) 741-7210
E-mail address : info @ 7601.com
www.7601.com
E-mail address for Graphic : graphic @ 7601.com

EMS
Tel. 02-4369-2777 Fax. 02-4369-2777

ENGINEERS :
WEINT
ENGINEERING AND MANAGEMENT

DRAWING TITLE : (อาคาร A)

DRAWN BY ปิยะพันธ์ ,ปิยวุฒิ ,กริษฐา ,คราวุฒิ
CHECKED BY ปิยะพันธ์ ติปติตน์
APPROVE BY ปณิธิน จินทเสนา
DATE 14-02-2019 SCALE
DRAWING NO. TOTAL

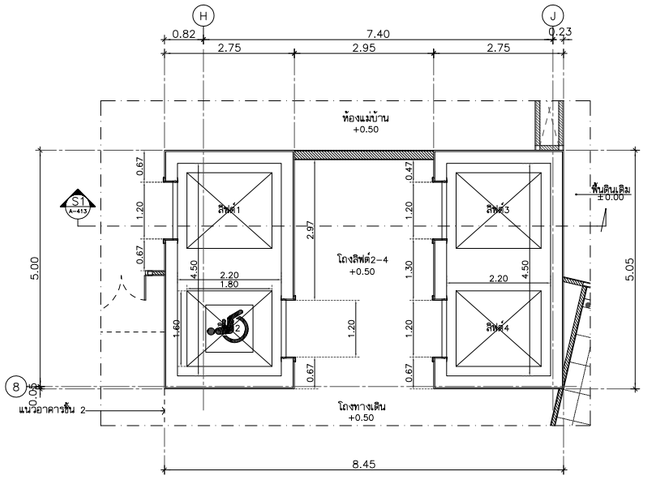

แบบขยายลิฟต์ 1,2,3,4 (A-104)
แปลนพื้นชั้น 1.

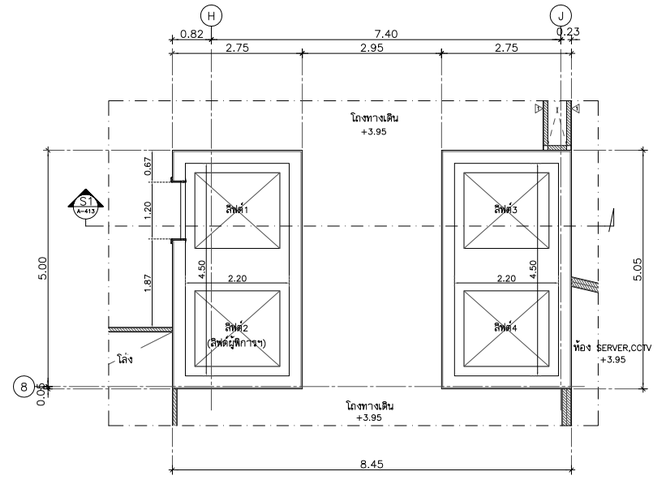

แบบขยายลิฟต์ 1,2,3,4 (A-105)
แปลนพื้นชั้น 2.

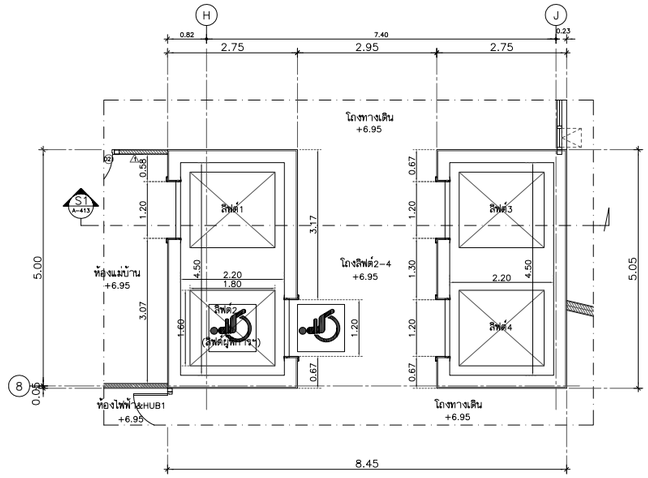

แบบขยายลิฟต์ 1,2,3,4 (A-106)
แปลนพื้นชั้น 3.

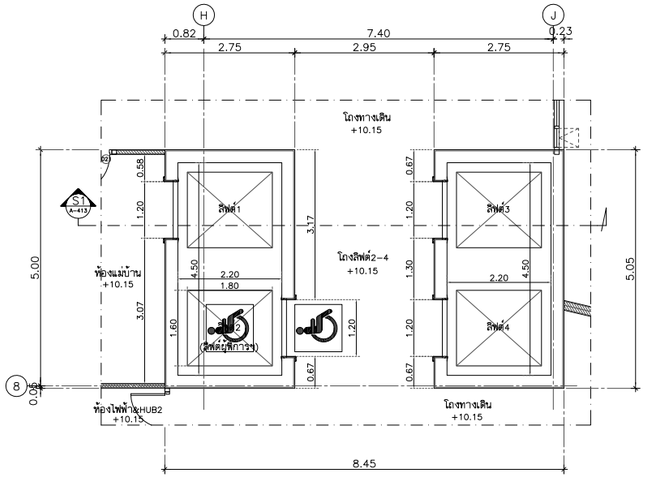

แบบขยายลิฟต์ 1,2,3,4 (A-107)
แปลนพื้นชั้น 4.

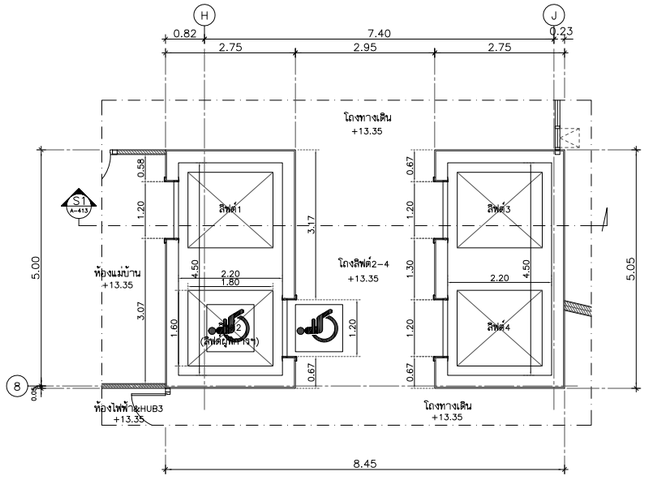

แบบขยายลิฟต์ 1,2,3,4 (A-108)
แปลนพื้นชั้น 5-6

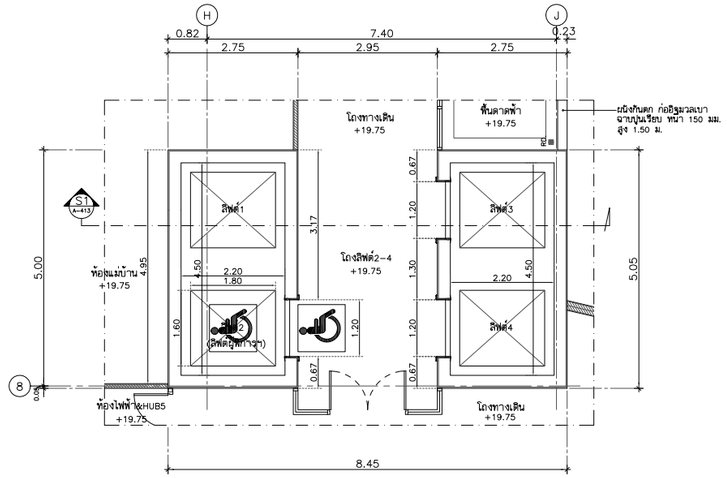

แบบขยายลิฟต์ 1,2,3,4 (A-110)
แปลนพื้นชั้น 7.

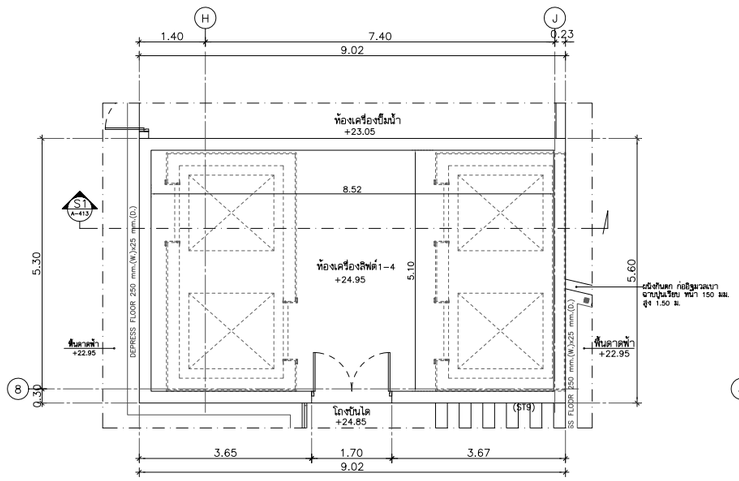

แบบขยายลิฟต์ 1,2,3,4 (A-111)
แปลนพื้นชั้นดาดฟ้า

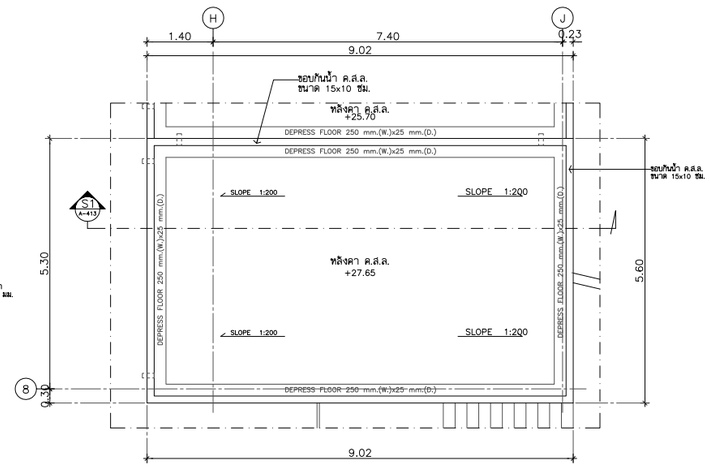

แบบขยายลิฟต์ 1,2,3,4 (A-112)
แปลนหลังคา

รูปที่ 2.5.5-5 : แบบขยายลิฟต์รองรับผู้พิการฯ

THESE DRAWINGS ARE THE PROPERTY OF : 760i ARCHITECT & CONSULTANT CO.,LTD. AND SHALL NOT BE USED OR REPRODUCED WITHOUT SPECIFIC PERMISSION.

NO.	DATE	DESCRIPTION

REVISION

OWNER
บริษัท วชิระพัฒน์ จำกัด
692/1 ถ.รามคำแหง แขวงหัวหมาก เขตบางกระปิ
กรุงเทพมหานคร 10240

ARCHITECTS
อุดมศักดิ์ ตั้งอมรศิริ ว-สถ 605
เลขที่ 355 ซอยสุขุมวิท 50 แขวงพระโขนง
เขตคลองเตย กรุงเทพฯ 10260
ปณาลิน จันทเสนา ภ-สถ 13725
เลขที่ 770/56 หมู่บ้าน พาทิโอ
ซอยพัฒนาการ 38 แขวงสวนหลวง
เขตสวนหลวง กรุงเทพฯ 10250
ธิรดา ธิติรัชนนท์ ภ-สถ 22867
กฤตลักษณ์ คำจุมพล ภ-สถ 21839

STRUCTURAL ENGINEERS
นายพิเชฐ บุญยไวโรจน์ สย.5654
เลขที่ 781/33 ถนนประชาราษฎร์บำเพ็ญ
แขวงสามเสนนอก เขตห้วยขวาง กรุงเทพฯ
พงษ์รพี ลีลาทัศนีย์นุกูล ภย.47321

ELECTRICAL ENGINEERS
ประชานาถ ด่านสกุลเจริญกิจ สฟก. 4390
ลักศิกา รัตนศักดากุล สฟก. 4587
นิวัติ จิณณธรรมพงษ์ ภฟก. 31088
ชานน ชมเสาร์ทิศ ภฟก. 50748

MECHANICAL ENGINEERS
ยงยศ รักวรา สก. 3171

SANITARY ENGINEERS
ไพโรจน์ ไชยมงคล สส. 44
ศิระณัชจ์ สิทธิโชคธนากร ภส. 2590
ณัฐธนุ เกตุมา

PROJECT NO. AR-18304

PROJECT NAME
แบบขออนุญาต
อาคารพักอาศัยรวม คสล.สูง 7 ชั้น
ต.บ่อวิน อ.ศรีราชา จ.ชลบุรี 20230

760i
760i ARCHITECT & CONSULTANT CO.,LTD.
Address : 355 Soi Sukumvit 50 , Prakanong
Klongtoey Bangkok 10260
Tel : (662) 742 - 7303 - 06 Fax : (662) 742 - 7310
E - mail address : info @ 760i.com
www. 760i.com
E - mail address for Graphic : graphic @ 760i.com

EMS
บริษัท ซีเอ็มเอส คอนซัลแตนต์ จำกัด
Tel. 02-248-2775-6 Fax. 02-248-2777

ENGINEERS :
WEINT
ENGINEERING AND MANAGEMENT
Tel: (662)723443 Fax: (662)723403

DRAWING TITLE : (อาคาร A)
แบบขยายลิฟต์ 1,2,3,4
(แปลน)

DRAWN BY	ปิยะพันธ์ ,ชัยวุฒิ ,กริษฐา ,ศราวุฒิ
CHECKED BY	ปิยะพันธ์ ดันทัศน์
APPROVE BY	ปณาลิน จันทเสนา
DATE 14-02-2019	SCALE
DRAWING NO. A-411	TOTAL .

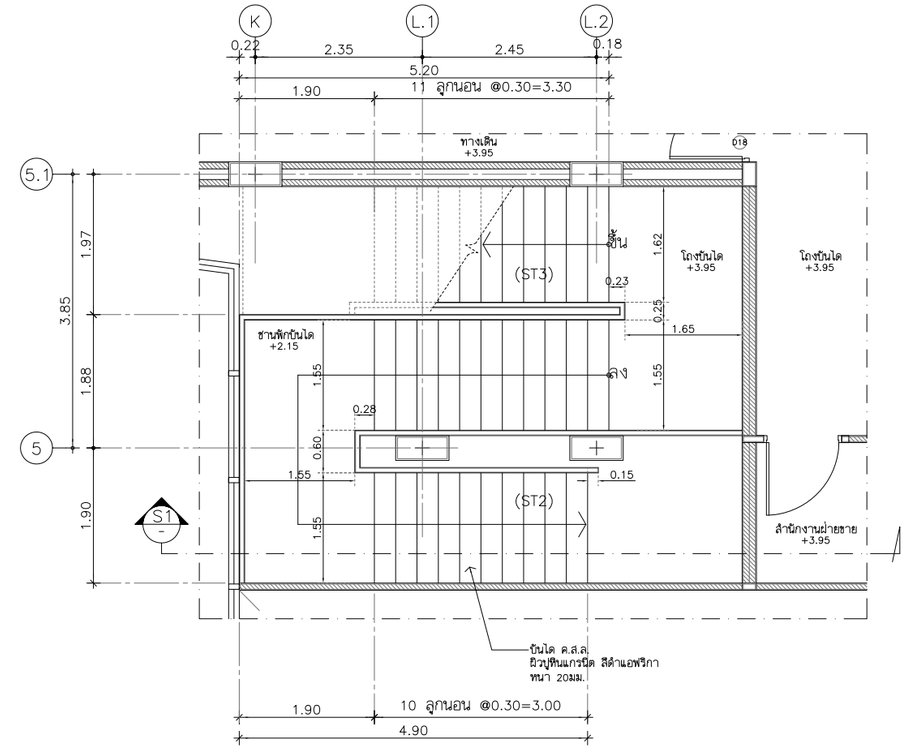

แบบขยายบันได ST2 (A-105)
แปลนพื้นชั้น 2.

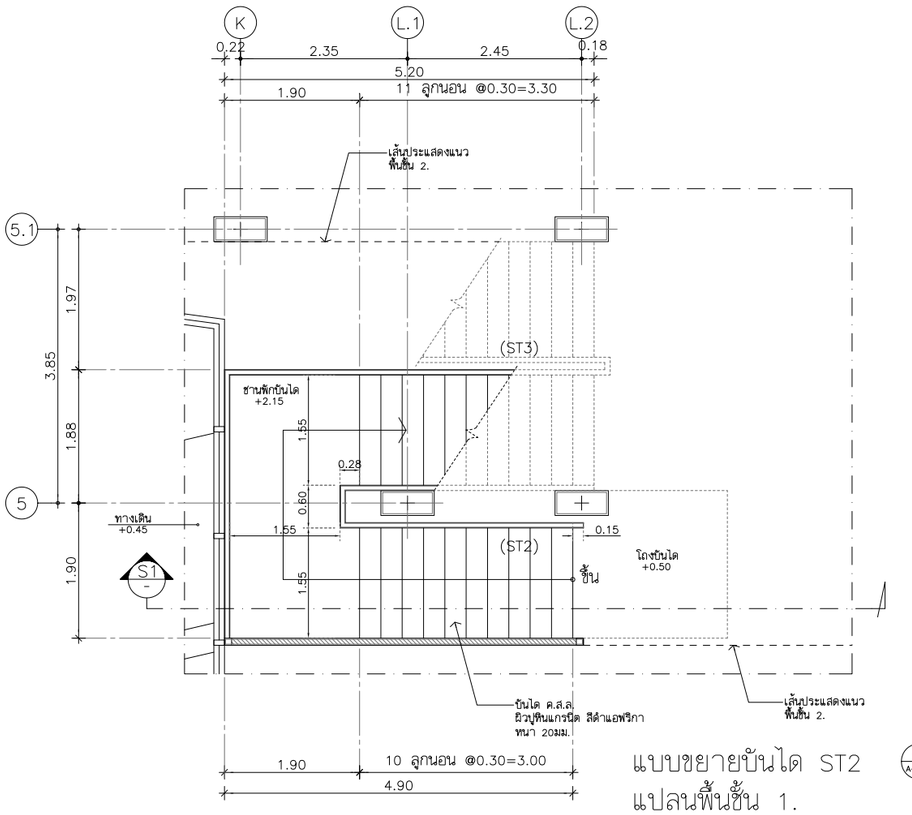

แบบขยายบันได ST2 (A-104)
แปลนพื้นชั้น 1.

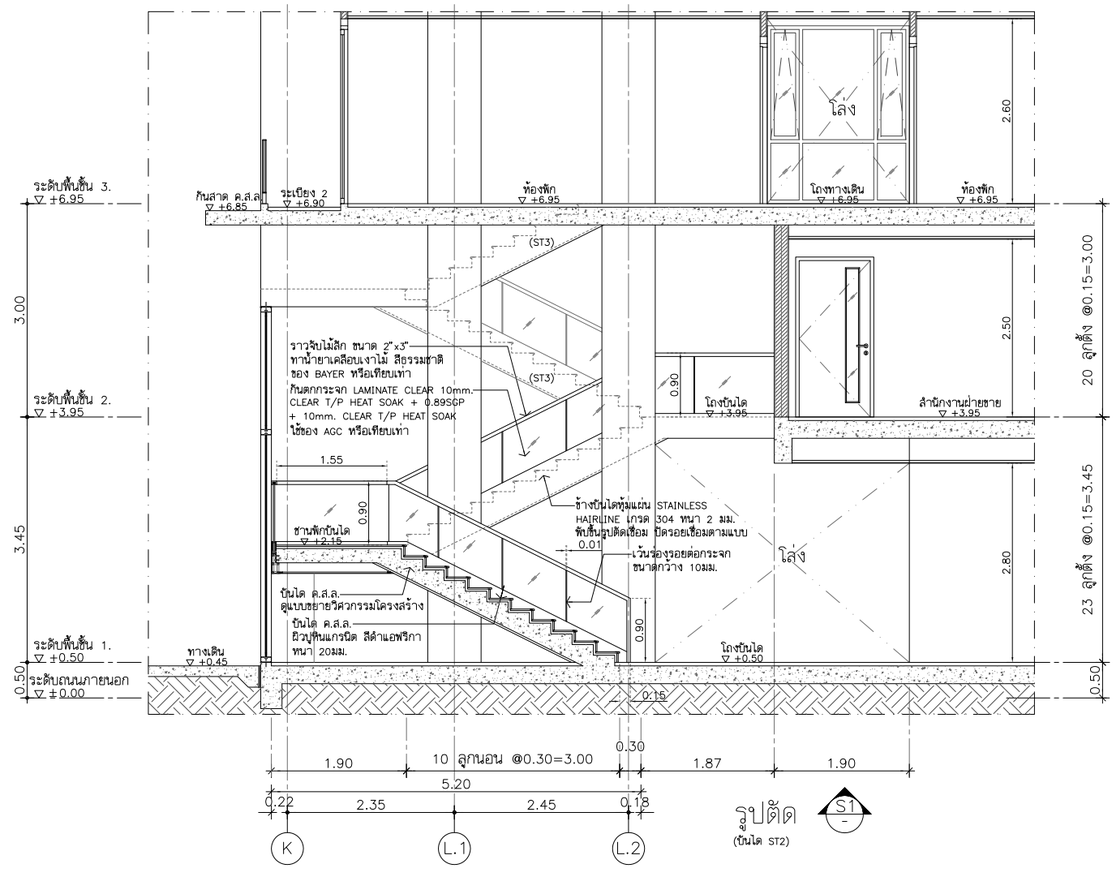

รูปตัด (S1)
(บันได ST2)

รูปที่ 2.5.5-6 : แบบขยายและรูปตัดบันได ST-2 (ชั้น 1-2) อาคาร A

THESE DRAWINGS ARE THE PROPERTY OF :
7601 ARCHITECT & CONSULTANT CO.,LTD.
AND SHALL NOT BE USED OR REPRODUCED
WITHOUT SPECIFIC PERMISSION.

NO.	DATE	DESCRIPTION

REVISION

OWNER
บริษัท วชิระพัฒน์ จำกัด
692/1 ถ.รามคำแหง แขวงหัวหมาก เขตบางกะปิ
กรุงเทพมหานคร 10240

ARCHITECTS
ดุลมฤกษ์ ตั้งอมรศิริ ว-สถ 605
เลขที่ 355 ซอยสุขุมวิท 50 แขวงพระโขนง
เขตคลองเตย กรุงเทพฯ 10260
ปณาลิน จันทเสนา ภ-สถ 13725
เลขที่ 770/56 หมู่บ้าน พาทีโอ
ซอยพิณนาการ 38 แขวงสวนหลวง
เขตสวนหลวง กรุงเทพฯ 10250
ธีรดา ธิติวิชนนท์ ภ-สถ 22867
กฤตลักษณ์ คำจุมพล ภ-สถ 21839

STRUCTURAL ENGINEERS
นายพิเชฐ บุญยไวโรจน์ สย.5654
เลขที่ 781/33 ถนนประชาราษฎร์บำเพ็ญ
แขวงสามเสนนอก เขตห้วยขวาง กรุงเทพฯ
พงษ์รพี ลีลาทัศนีย์นุกูล ภย.47321

ELECTRICAL ENGINEERS
ประชานาถ ด่านสกุลเจริญศิจ สฟก. 4390
ลักศิกา จิตนลักดากุล สฟก. 4587
ชวิต จิณณธรรมพงษ์ ภฟก. 31088
ชานน ชมเสาร์ทิศ ภฟก. 50748

MECHANICAL ENGINEERS
ยงยศ วิกวรา สก. 3171

SANITARY ENGINEERS
ไพโรจน์ ไชยมงคล สส. 44
สิระณัชจ์ สิทธิโชคธนากร ภส. 2590
ณัฐธนุ เกตุมา

PROJECT NO. AR-18304

PROJECT NAME
แบบขออนุญาต
อาคารพักอาศัยรวม คสล.สูง 7 ชั้น
ต.บ่อวิน อ.ศรีราชา จ.ชลบุรี 20230

7601 ARCHITECT & CONSULTANT CO.,LTD.
Address : 355 Soi Sukumvit 50 , Phakanong
Klongtoey Bangkok 10260
Tel : (662) 742-7303-06 Fax : (662) 742-7310
E-mail address : info @ 7601 .com
www.7601.com
E-mail address for Graphic : graphic @ 7601 .com

EMS
บริษัท ซีเอ็มเอส คอนซัลติ้งแอนด์ เอ็นจิ
นียริ่ง จำกัด(มหาชน) ในกลุ่มบริษัท อี
เล็กทริคซิตี้ จำกัด(มหาชน) ถนนกรุงธนบุรี แขว
งบางหิรัญ เขตบางกอกใหญ่ กรุงเทพฯ 10600
Tel. 02-248-2775-6 Fax. 02-248-2777

ENGINEERS :
WEINT
ENGINEERING AND MANAGEMENT
Weint Engineering and Management Co.,Ltd.
20/20 Ladprao Building Tower, Wang Thonglang Road,
Ladprao, Wangthonglang, Bangkok 10310
Tel. (662) 538-5555 Fax. (662) 538-5455
Email : info@weint.co.th

DRAWING TITLE : (อาคาร A)
แบบขยายบันได ST2
(แปลน , รูปตัด)

DRAWN BY	ปิยะพันธ์ ,ชัยวุฒิ ,กวินฐา ,ศราวุฒิ
CHECKED BY	ปิยะพันธ์ ตันทัศน์
APPROVE BY	ปณาลิน จันทเสนา
DATE 14-02-2019	SCALE
DRAWING NO. A-401	TOTAL .

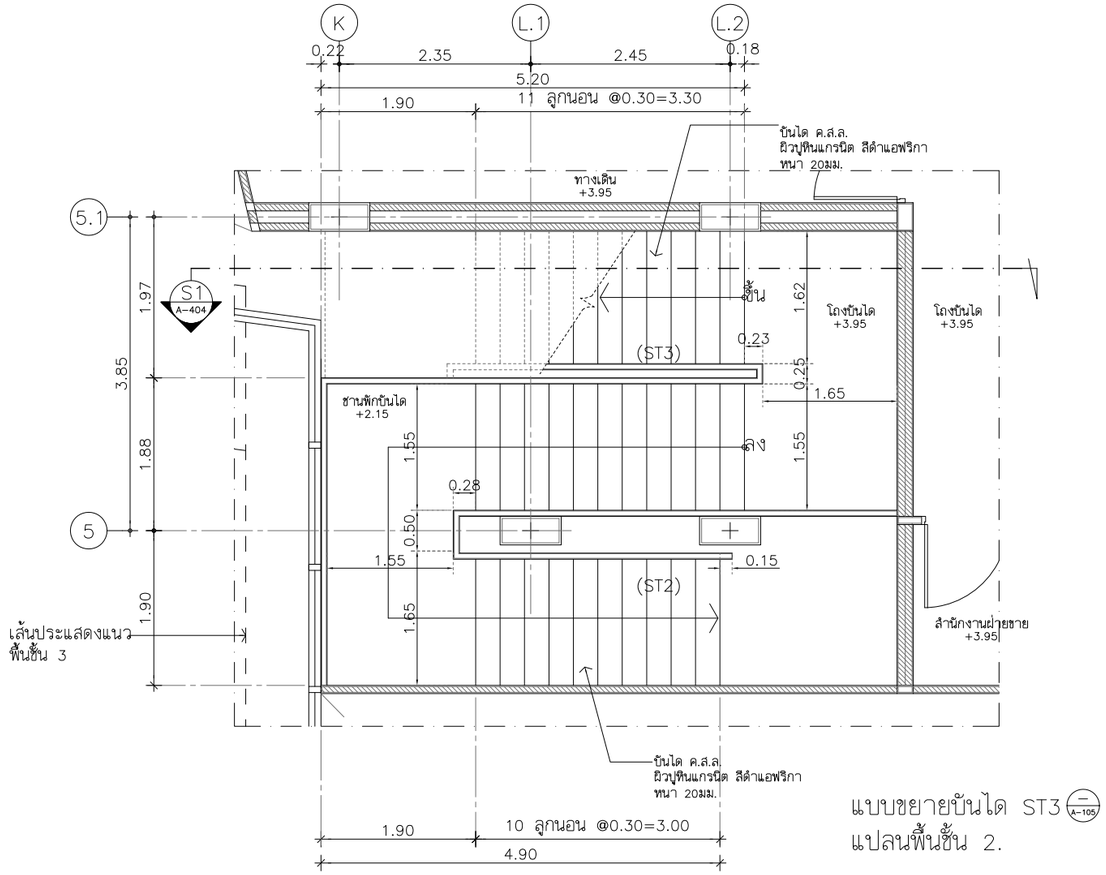

แบบขยายบันได ST3 (A-105)
แปลนพื้นชั้น 2.

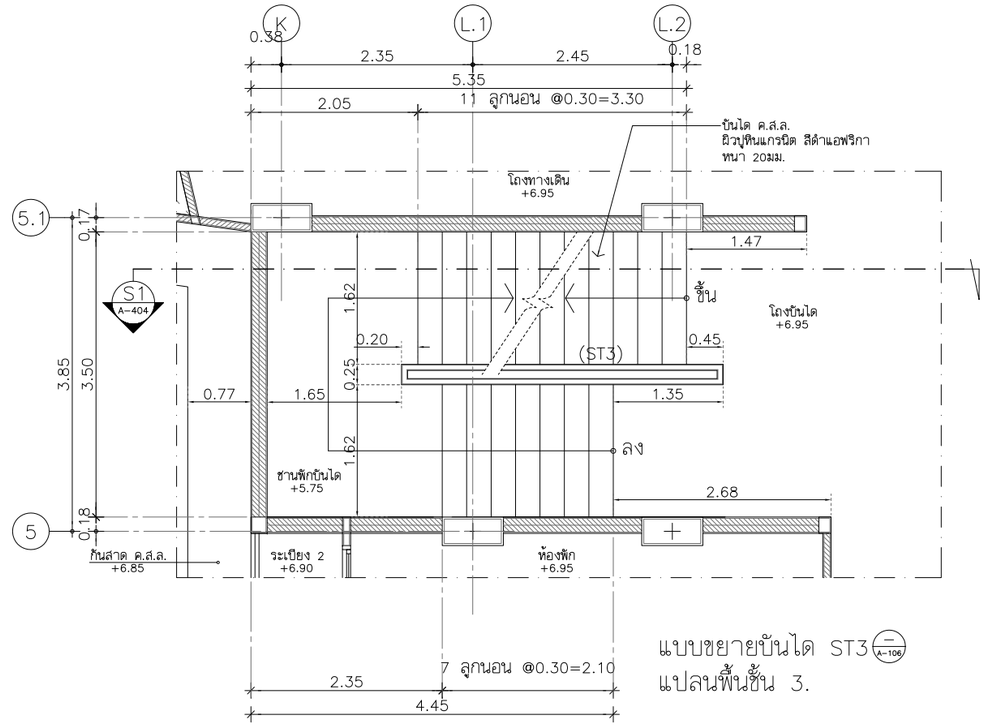

แบบขยายบันได ST3 (A-106)
แปลนพื้นชั้น 3.

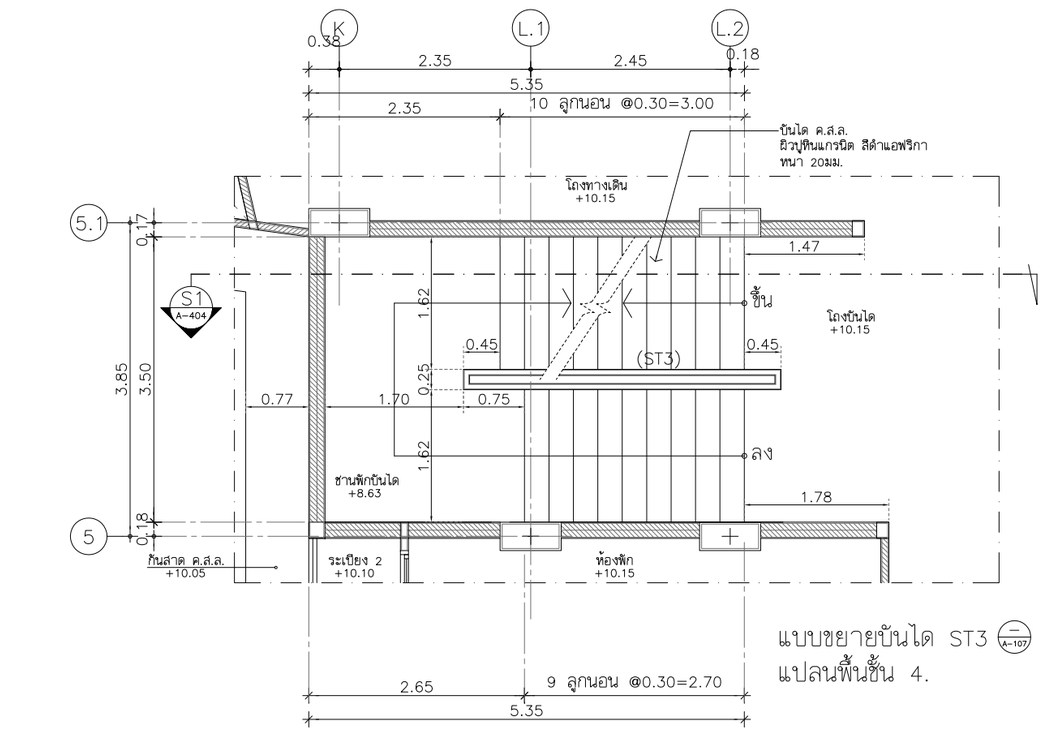

แบบขยายบันได ST3 (A-107)
แปลนพื้นชั้น 4.

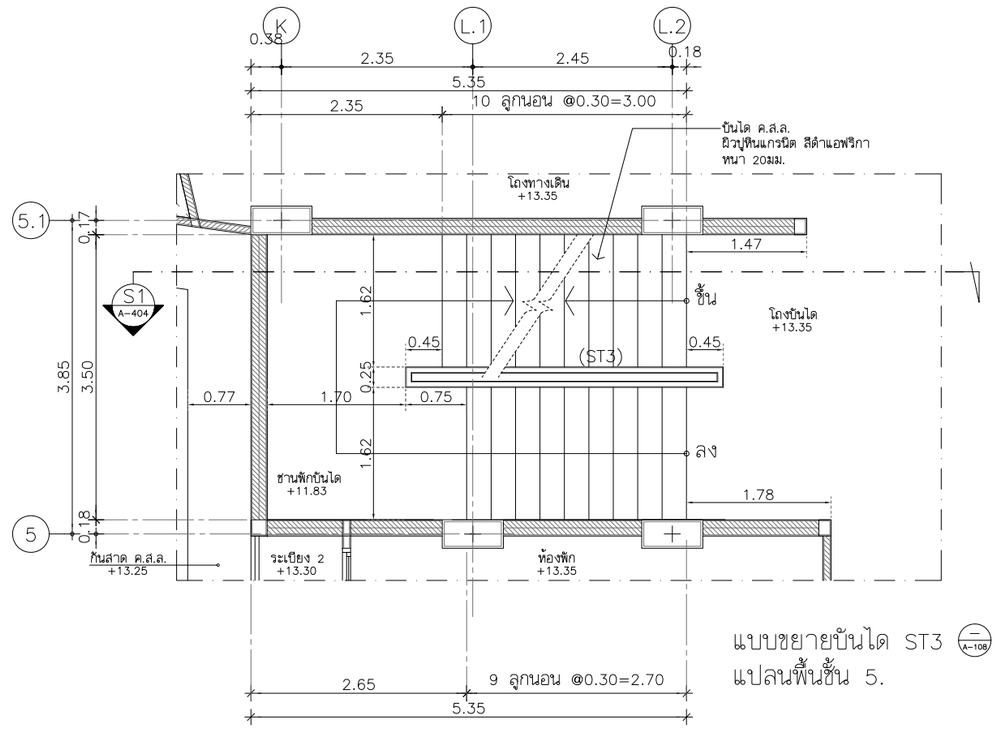

แบบขยายบันได ST3 (A-108)
แปลนพื้นชั้น 5.

รูปที่ 2.5.5-7 : แบบขยายบันได ST-3 (ชั้น 2-5) อาคาร A

THESE DRAWINGS ARE THE PROPERTY OF : 7601 ARCHITECT & CONSULTANT CO.,LTD. AND SHALL NOT BE USED OR REPRODUCED WITHOUT SPECIFIC PERMISSION.

NO.	DATE	DESCRIPTION

REVISION

OWNER
บริษัท วชิระพัฒน์ จำกัด
692/1 ถ.รามคำแหง แขวงหัวหมาก เขตบางกะปิ
กรุงเทพมหานคร 10240

ARCHITECTS
ดุดมศักดิ์ ตั้งอมรศิริ ว-สถ 605
เลขที่ 355 ซอยสุขุมวิท 50 แขวงพระโขนง
เขตคลองเตย กรุงเทพฯ 10260
ปณาลิน จันทเสนา ภ-สถ 13725
เลขที่ 770/56 หมู่บ้าน พาทีโอ
ซอยพัฒนาการ 38 แขวงสวนหลวง
เขตสวนหลวง กรุงเทพฯ 10250
ชีวดา ชีติวิชนนท์ ภ-สถ 22867
กฤตลักษณ์ คำรุมพล ภ-สถ 21839

STRUCTURAL ENGINEERS
นายพิเชฐ บุญยไวโรจน์ สย.5654
เลขที่ 781/33 ถนนประชาราษฎร์บำเพ็ญ
แขวงสามเสนนอก เขตห้วยขวาง กรุงเทพฯ
พงษ์รพี ลีลาทัศนีย์นุกูล ภย.47321

ELECTRICAL ENGINEERS
ประชานาถ ด่านสกุลเจริญกิจ สฟก. 4390
ลักศิกา จิตนศิกตากูล สฟก. 4587
ณิวัติ จิณณธรรมพงษ์ ภฟก. 31088
ชานน ชมเสาร์ทิศ ภฟก. 50748

MECHANICAL ENGINEERS
ยงยศ จิกวรา สก. 3171

SANITARY ENGINEERS
โพโรจน์ ไชยมงคล สส. 44
พีระณัชจ์ ลิทธิโชคนากร ภส. 2590
ณัฐธนุ เกตุมา

PROJECT NO. AR-18304

PROJECT NAME
แบบขออนุญาต
อาคารพักอาศัยรวม คสล.สูง 7 ชั้น
ต.บ่อวิน อ.ศรีราชา จ.ชลบุรี 20230

7601 ARCHITECT & CONSULTANT CO.,LTD.
Address : 355 Soi Sukumvit 50 , Prakanong
Klongtoey Bangkok 10260
Tel : (662) 742-7303-08 Fax : (662) 742-7310
E-mail address : info @ 7601.com
www. 7601.com
E-mail address for Graphic : graphic @ 7601.com

EMS
บริษัท อีเอ็มเอส คอนซัลติ้งแอนด์แมนเนจเมนท์ จำกัด
อาคารสาธรธานี ถนนสาธรใต้ แขวงยานนาวา เขตสาธร กรุงเทพฯ 10120
Tel. 02-248-2775-6 Fax. 02-248-2777

ENGINEERS :
WEINT
ENGINEERING AND MANAGEMENT
Address: 259/67-71 M Place Building Tower, 4th Floor, 4 Road, Bangkok Huaykwang, Bangkok 10310
Tel. (+66)0-2694-0-4 Fax: (+66)0-2694-0-5
Email: info@weint.co.th

DRAWING TITLE : (อาคาร A)
แบบขยายบันได ST3
(แปลน)

DRAWN BY ปิยะพันธ์ ,ชัยวุฒิ ,กริษฐา ,ศราวุฒิ
CHECKED BY ปิยะพันธ์ ตันพัฒน์
APPROVE BY ปณาลิน จันทเสนา
DATE 14-02-2019 SCALE

DRAWING NO. A-402
TOTAL .

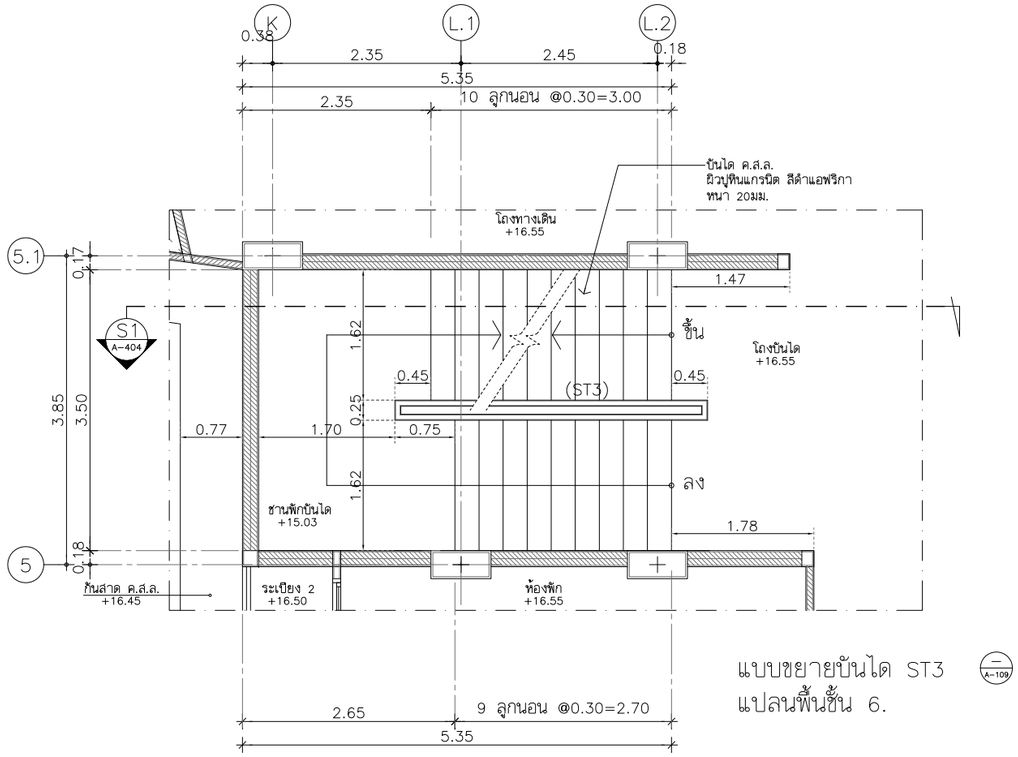

แบบขยายบันได ST3 (A-109)
แปลนพื้นชั้น 6.

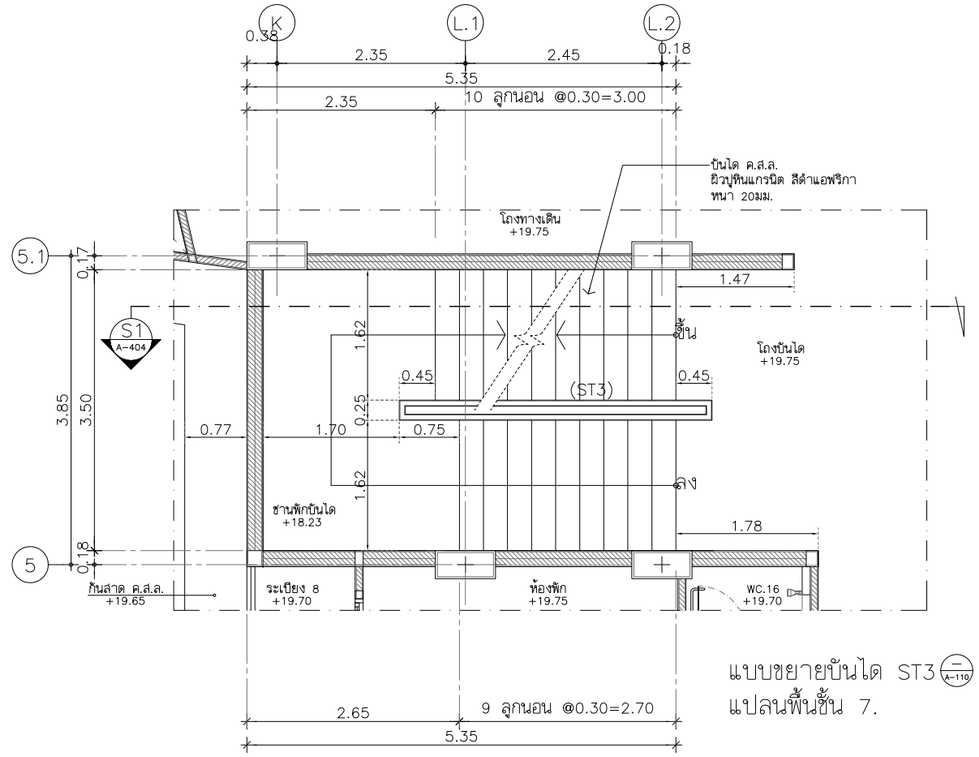

แบบขยายบันได ST3 (A-110)
แปลนพื้นชั้น 7.

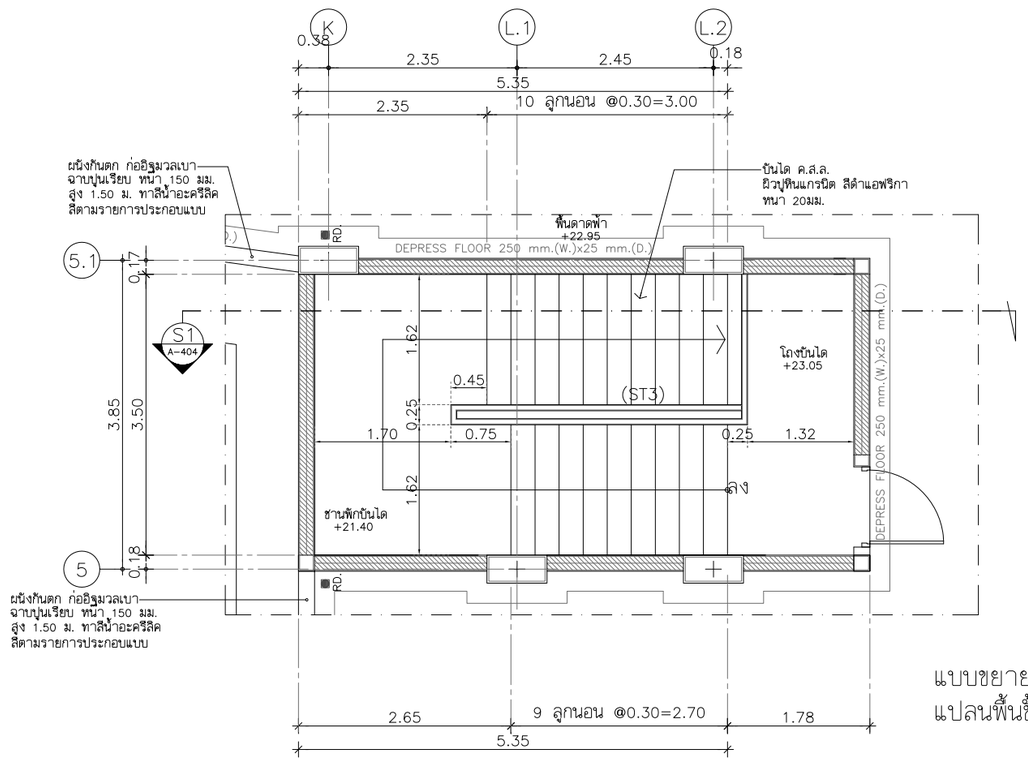

แบบขยายบันได ST3 (A-111)
แปลนพื้นชั้นดาดฟ้า

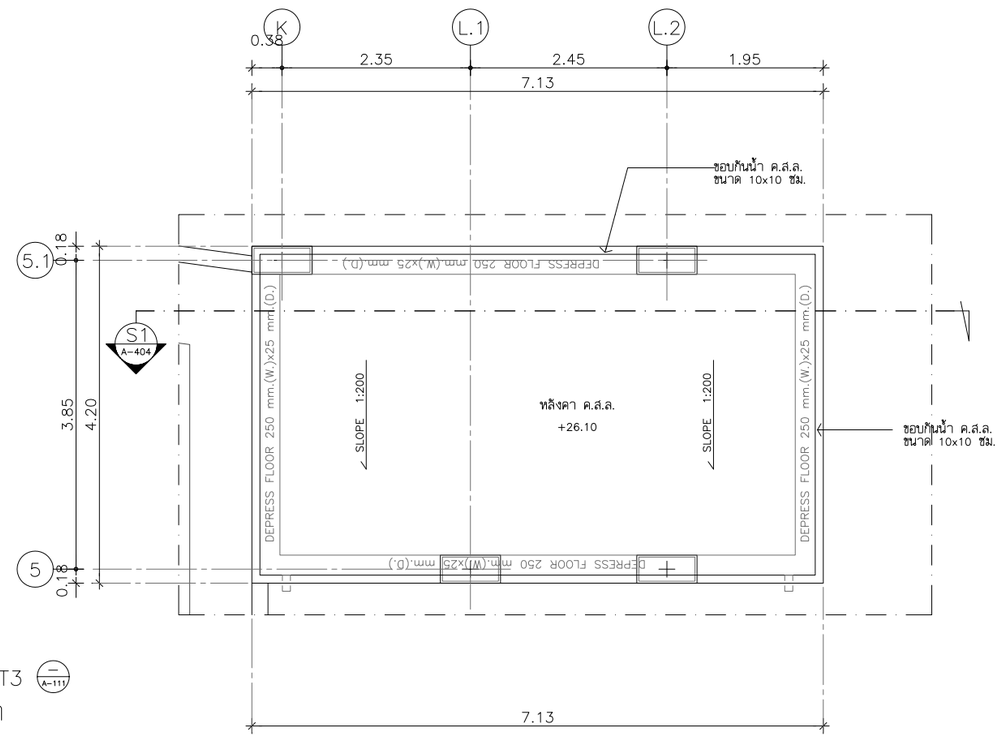

แบบขยายบันได ST3 (A-112)
แปลนหลังคา

รูปที่ 2.5.5-8 : แบบขยายบันได ST-3 (ชั้น 6-ดาดฟ้า) อาคาร A

THESE DRAWINGS ARE THE PROPERTY OF :
7601 ARCHITECT & CONSULTANT CO.,LTD.
AND SHALL NOT BE USED OR REPRODUCED
WITHOUT SPECIFIC PERMISSION.

NO.	DATE	DESCRIPTION

REVISION

OWNER
บริษัท วชิระพัฒน์ จำกัด
692/1 ถ.รามคำแหง แขวงหัวหมาก เขตบางกะปิ
กรุงเทพมหานคร 10240

ARCHITECTS
อุดมศักดิ์ ตั้งอมรวิศิร ว-สถ 605
เลขที่ 355 ซอยสุขุมวิท 50 แขวงพระโขนง
เขตคลองเตย กรุงเทพฯ 10260
ปณาลิน จันทเสนา ภ-สถ 13725
เลขที่ 770/56 หมู่บ้าน พาทีโอ
ซอยพัฒนาการ 38 แขวงสวนหลวง
เขตสวนหลวง กรุงเทพฯ 10250
ธีรดา ชิติรัชนนท์ ภ-สถ 22867
กฤตลักษณ์ คำจุมพล ภ-สถ 21839

STRUCTURAL ENGINEERS
นายพิเชฐ บุญยไวโรจน์ สย.5654
เลขที่ 781/33 ถนนประชาราษฎร์บำเพ็ญ
แขวงสามเสนนอก เขตห้วยขวาง กรุงเทพฯ
พงษ์รพี ลีลาทัศนียบุญล ภย.47321

ELECTRICAL ENGINEERS
ประชานาถ ด่านสกุลเจริญกิจ สฟก. 4390
ลักศิกา จิตนศักดากุล สฟก. 4587
ปิวัติ จิณณธรรมพงษ์ ภฟก. 31088
ชานน ชมเสาร์ทิศ ภฟก. 50748

MECHANICAL ENGINEERS
ยงยศ จิกวรา สก. 3171

SANITARY ENGINEERS
ไพโรจน์ ไชยมงคล สส. 44
สิระณีชัง สิทธิโชคธนากร ภส. 2590
ณัฐธนุ เกตุมา

PROJECT NO. AR-18304

PROJECT NAME
แบบขออนุญาต
อาคารพักอาศัยรวม คสล.สูง 7 ชั้น
ต.บ่อวิน อ.ศรีราชา จ.ชลบุรี 20230

7601 ARCHITECT & CONSULTANT CO.,LTD.
Address : 355 Soi Sukumvit 50 , Prakanong
Klongtoey Bangkok 10250
Tel : (662) 742-7303-06 Fax : (662) 742-7310
E-mail address : info @ 7601. com
www. 7601. com
E-mail address for Graphic : graphic @ 7601. com

EMS
บริษัท ซีเอ็มเอส คอนซัลติ้งแอนด์ เอ็นจิ
อาคาร 21 ถนนกรุงเทพ-ปทุมธานี ถนนประชาชื่น อ.
เมืองปทุมธานี จ.ปทุมธานี รหัสไปรษณีย์ 12000
Tel. 02-248-2775-6 Fax. 02-248-2777

ENGINEERS :
WEINT
ENGINEERING AND MANAGEMENT
Weint Engineering Management Co.,Ltd.
Address : 7th Floor, Building Tower, Wa-Phoothong Road,
Bangkhen District, Bangkok 10210
Tel. : 66-2-9254456-9 Fax. : 66-2-9254463
E-mail : info@weint.co.th

DRAWING TITLE : (อาคาร A)
แบบขยายบันได ST3
(แปลน)

DRAWN BY	ปิยะพันธ์ ,ปิยาวุฒิ ,กริษฐา ,ศราวุฒิ
CHECKED BY	ปิยะพันธ์ ตันทิตย์
APPROVE BY	ปณาลิน จันทเสนา
DATE 14-02-2019	SCALE
DRAWING NO. A-403	TOTAL .

รูปที่ 2.5.5-9 : รูปตัดบันได ST-3 อาคาร A

THESE DRAWINGS ARE THE PROPERTY OF : 7601 ARCHITECT & CONSULTANT CO.,LTD. AND SHALL NOT BE USED OR REPRODUCED WITHOUT SPECIFIC PERMISSION.

NO.	DATE	DESCRIPTION

REVISION

OWNER
บริษัท วชิระพัฒน์ จำกัด
692/1 ถ.รามคำแหง แขวงหัวหมาก เขตบางกะปิ
กรุงเทพมหานคร 10240

ARCHITECTS
อุดมศักดิ์ ตั้งอมรสิริ ว-สถ 605
เลขที่ 355 ซอยสุขุมวิท 50 แขวงพระโขนง
เขตคลองเตย กรุงเทพฯ 10260
ปณาลิน จันทเสนา ภ-สถ 13725
เลขที่ 770/56 หมู่บ้าน พาทิโอ
ซอยพัฒนาการ 38 แขวงสวนหลวง
เขตสวนหลวง กรุงเทพฯ 10250
ธีรดา ธิติรัชนนท์ ภ-สถ 22867
กฤตลักษณ์ คำจุมพล ภ-สถ 21839

STRUCTURAL ENGINEERS
นายพิเชฐ บุญยไวโรจน์ สย.5654
เลขที่ 781/33 ถนนประชาราษฎร์บำเพ็ญ
แขวงสามเสนนอก เขตห้วยขวาง กรุงเทพฯ
พงษ์รพี ลีลาทัศนีย์บุญล ภย.47321

ELECTRICAL ENGINEERS
ประชานาถ ด่านสกุลเจริญกิจ สฟก. 4390
ลักศิกา รัตนศักดากูล สฟก. 4587
ยุวัติ จิณณธรรมพงษ์ ภฟก. 31088
ชานน ชมเสาร์ทิศ ภฟก. 50748

MECHANICAL ENGINEERS
ยงยศ รักวรา สก. 3171

SANITARY ENGINEERS
ไพโรจน์ ไชยมงคล สส. 44
สิระณัชจ์ สิทธิโชคธนากร ภส. 2590
ณัฐธนุ เกตุมา

PROJECT NO. AR-18304

PROJECT NAME
แบบขออนุญาต
อาคารพักอาศัยรวม คสล.สูง 7 ชั้น
ต.บ่อวิน อ.ศรีราชา จ.ชลบุรี 20230

7601 ARCHITECT & CONSULTANT CO.,LTD.
Address : 355 Soi Sukumvit 50 , Phakanong Klongtoey Bangkok 10260
Tel : (662) 742-7333-36 Fax : (662) 742-7310
E-mail address : info @ 7601.com
www. 7601. com
E-mail address for Graphic : graphic @ 7601.com

EMS
บริษัท ซีเอ็มเอส คอนซัลแตนซี จำกัด
อาคาร 21 ถนนรามคำแหง ถนนสุขสวัสดิ์ แขวงสวนหลวง เขตพระโขนง กรุงเทพฯ 10250
Tel. 02-248-2775-6 Fax. 02-248-2777

ENGINEERS :
WEINT
ENGINEERING AND MANAGEMENT
Weint Engineering Management Co.,Ltd.
1/1 Soi Ladprao 101 Yaek 1 Ladprao Road
Bangkapi Huaykwang Bangkok 10310
Tel. +662723440-4 Fax. +662723443
E-mail: info@weint.co.th

DRAWING TITLE : (อาคาร A)
แบบขยายบันได ST3
(รูปตัด)

DRAWN BY	ปิยะพันธ์ ,ปิยวุฒิ ,กริษฐา ,ศราวุฒิ
CHECKED BY	ปิยะพันธ์ ศันทิศน์
APPROVE BY	ปณาลิน จันทเสนา
DATE 14-02-2019	SCALE
DRAWING NO. A-404	TOTAL .

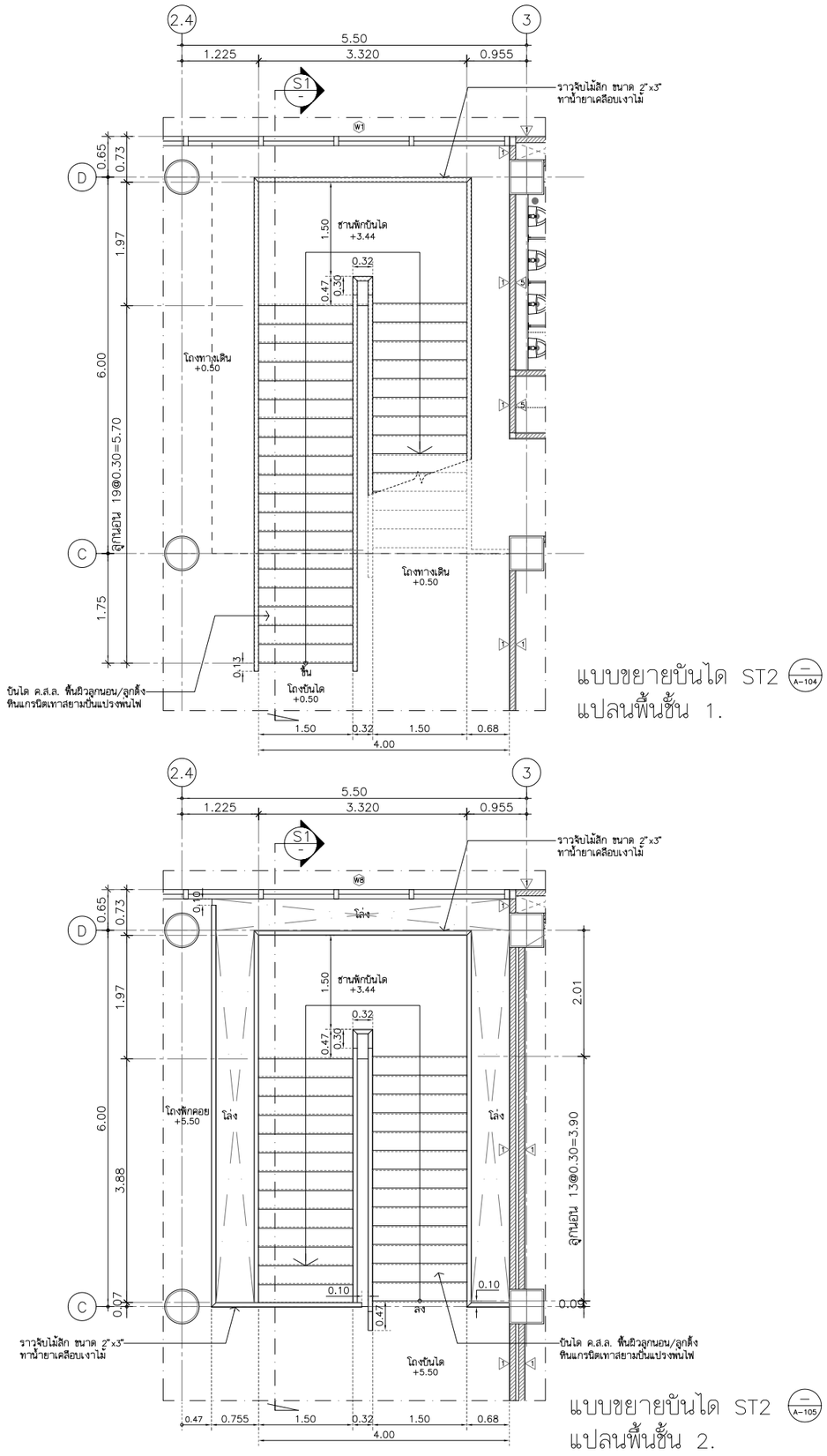

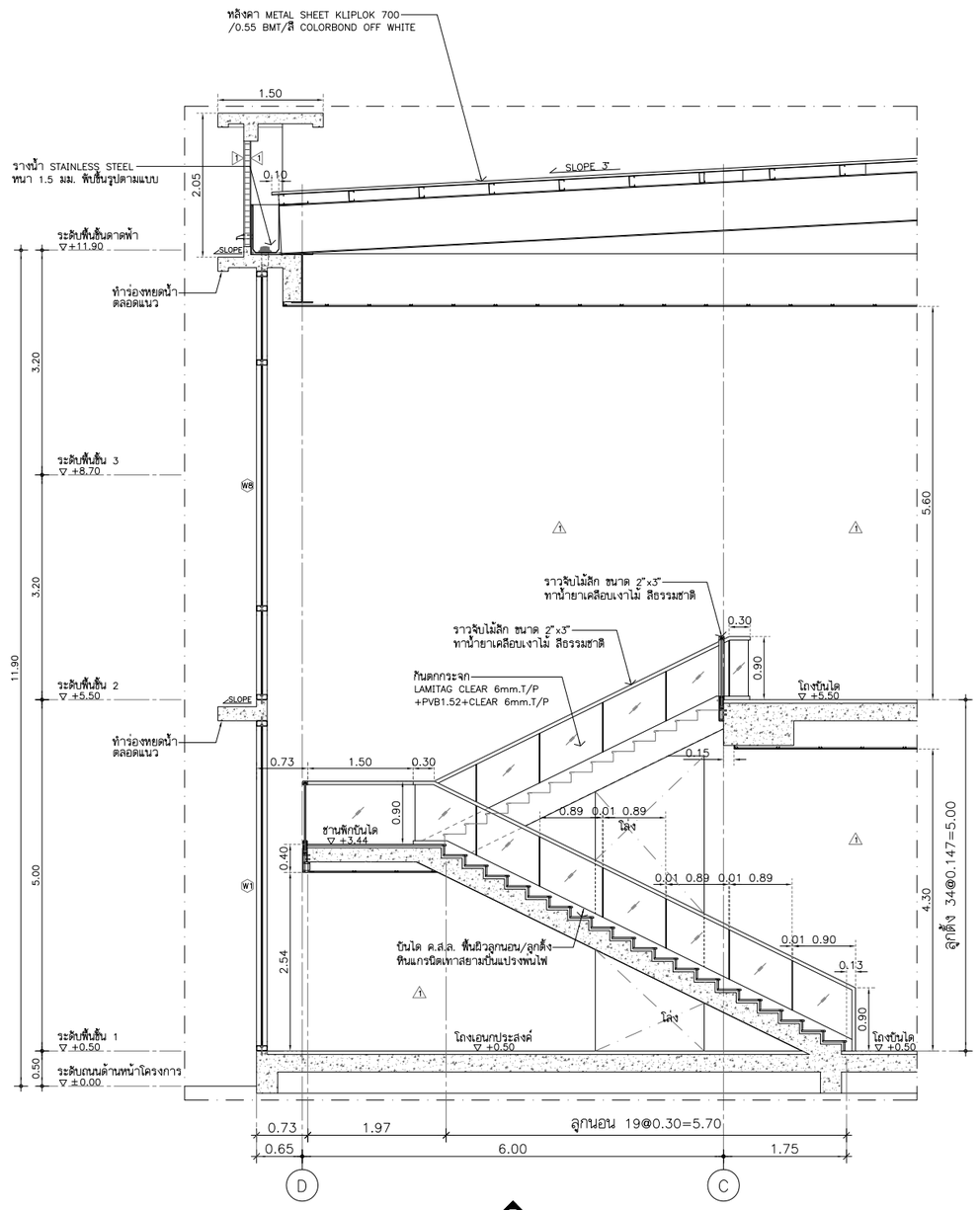

รูปที่ 2.5.5-10 : แบบขยายบันได ST2 อาคาร B

THESE DRAWINGS ARE THE PROPERTY OF : 760I ARCHITECT & CONSULTANT CO.,LTD. AND SHALL NOT BE USED OR REPRODUCED WITHOUT SPECIFIC PERMISSION.

NO.	DATE	DESCRIPTION

REVISION

OWNER

บริษัท วชิระพัฒน์ จำกัด
692/1 ถ.รามคำแหง แขวงหัวหมาก เขตบางกระปิ
กรุงเทพมหานคร 10240

ARCHITECTS

อุดมศักดิ์ ตั้งอมรศิริ ว-สถ 605
เลขที่ 355 ซอยสุขุมวิท 50 แขวงพระโขนง
เขตคลองเตย กรุงเทพฯ 10260
ปณาลิน จันทเสนา ภ-สถ 13725
เลขที่ 770/56 หมู่บ้าน พาทิโอ
ซอยพัฒนาการ 38 แขวงสวนหลวง
เขตสวนหลวง กรุงเทพฯ 10250
ธีรดา ธิติรัชนนท์ ภ-สถ 22867
กฤตลักษณ์ คำจุมพล ภ-สถ 21839

STRUCTURAL ENGINEERS

นายพิเชฐ บุญยไวโรจน์ สย.5654
เลขที่ 781/33 ถนนประชาราษฎร์บำเพ็ญ
แขวงสามเสนนอก เขตห้วยขวาง กรุงเทพฯ
พงษ์รพี สีลาทัศนีย์นุกูล ภย.47321

ELECTRICAL ENGINEERS

ประชานาถ ด่านสกุลเจริญกิจ สฟก. 4390
ลักศิกา รัตนศักดากูล สฟก. 4587
นิวัติ จิณณธรรมพงษ์ ภฟก. 31088
ชานน ชมเสาร์ทิศ ภฟก. 50748

MECHANICAL ENGINEERS

ยงยศ วิกวรา สก. 3171

SANITARY ENGINEERS

ไพโรจน์ ไชยมงคล สส. 44
คีระณัชจ์ สิทธิโชคธนากร ภส. 2590
ณัฐธนุ เกตุมา

PROJECT NO. AR-18304

PROJECT NAME

แบบขออนุญาต
อาคารพักอาศัยรวม คสล.สูง 7 ชั้น
ต.บ่อวิน อ.ศรีราชา จ.ชลบุรี 20230

760i

760I ARCHITECT & CONSULTANT CO.,LTD.
Address : 355 Soi Sukumvit 50 , Prakanong
Klongtoey Bangkok 10260
Tel : (662) 742-7303-06 Fax : (662) 742-7310
E-mail address : info @ 760i.com
www.760i.com
E-mail address for Graphic : graphic @ 760i.com

EMS

Tel. 02-248-2775-6 Fax. 02-248-2777

ENGINEERS :

WEINT
ENGINEERING AND MANAGEMENT

DRAWING TITLE : (อาคาร B)

แบบขยายบันได ST2
(แปลน, รูปตัด)

DRAWN BY	ปิยะพันธ์ ,ชัยวุฒิ ,กริษฐา ,ศราวุฒิ
CHECKED BY	ปิยะพันธ์ ดันทัศน์
APPROVE BY	ปณาลิน จันทเสนา
DATE 14-02-2019	SCALE
DRAWING NO.	TOTAL

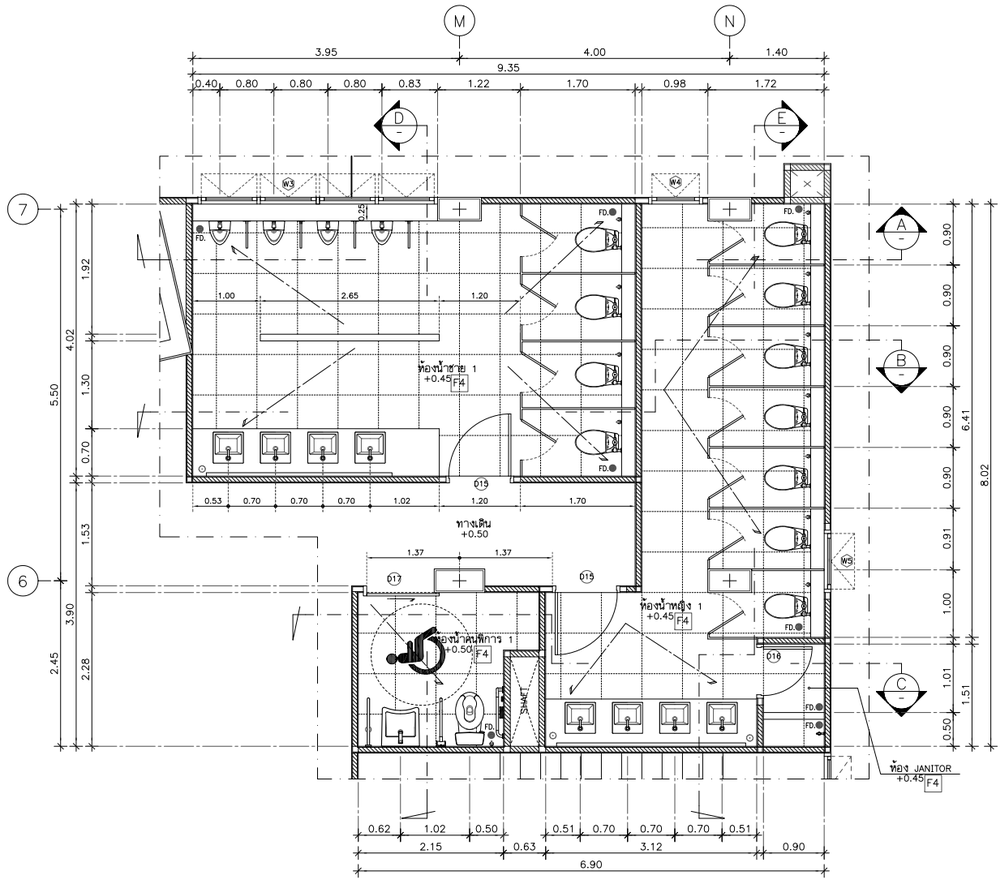

แบบขยายห้องน้ำผู้พิการฯ (A-501)
แปลนพื้นชั้น 1

หมายเหตุ : – SLOPE 1 : 200
– ตำแหน่ง FD. ให้อิงแบบวิศวกรรมระบบสุขาภิบาลเป็นหลัก

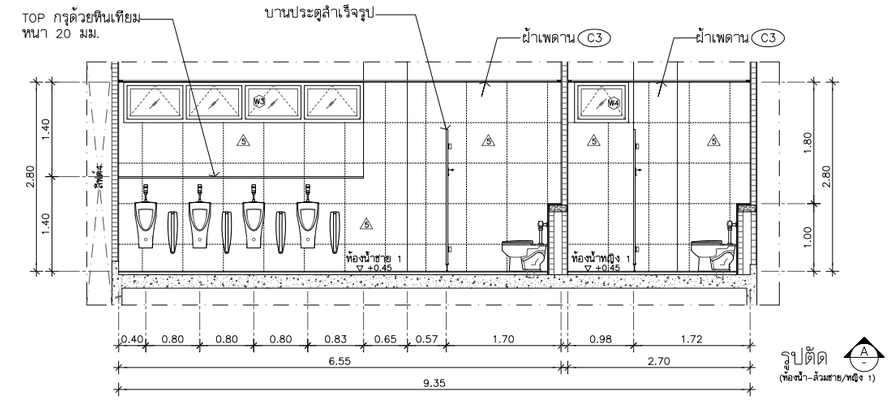

รูปตัด A (ห้องน้ำ-ล้วมชาย/หญิง 1)

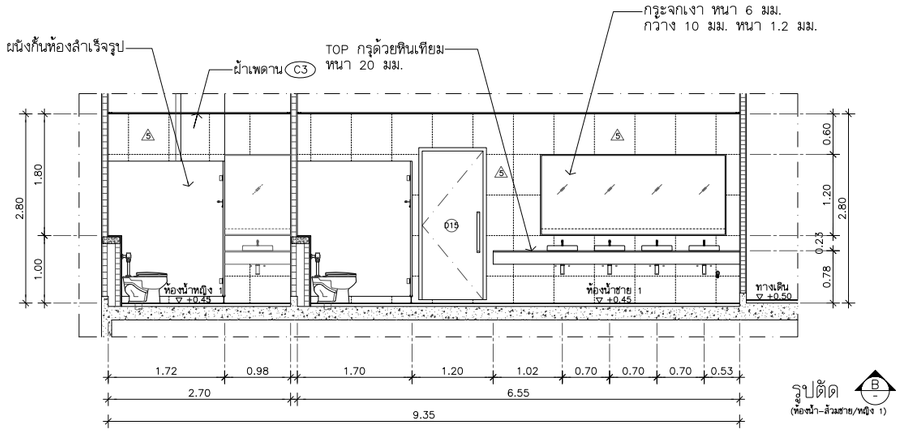

รูปตัด B (ห้องน้ำ-ล้วมชาย/หญิง 1)

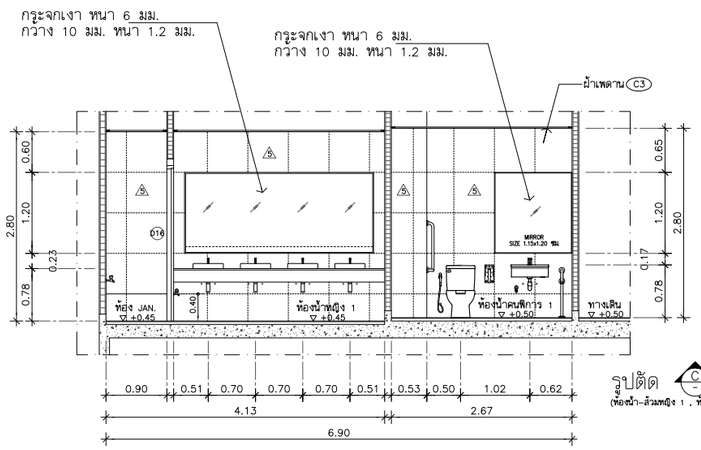

รูปตัด C (ห้องน้ำ-ล้วมหญิง 1 , ห้องน้ำคนพิการ 1)

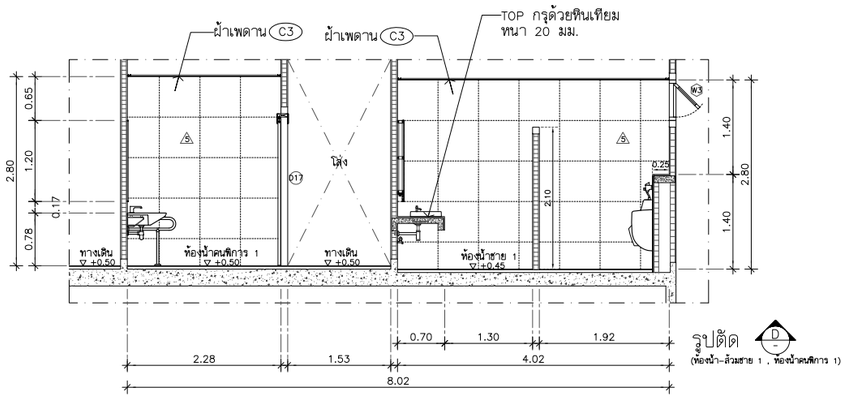

รูปตัด D (ห้องน้ำ-ล้วมชาย 1 , ห้องน้ำคนพิการ 1)

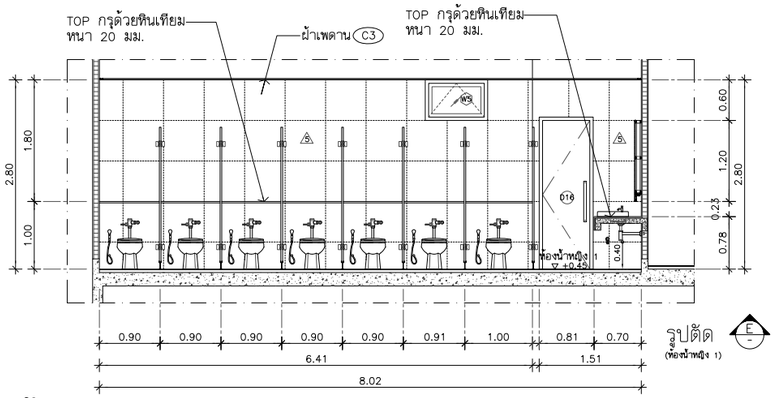

รูปตัด E (ห้องน้ำหญิง 1)

รูปที่ 2.5.5-11 : แบบขยายห้องน้ำผู้พิการฯ

THESE DRAWINGS ARE THE PROPERTY OF : 760i ARCHITECT & CONSULTANT CO.,LTD. AND SHALL NOT BE USED OR REPRODUCED WITHOUT SPECIFIC PERMISSION.

NO.	DATE	DESCRIPTION

REVISION

OWNER
บริษัท วชิระพัฒน์ จำกัด
692/1 ถ.รามคำแหง แขวงหัวหมาก เขตบางกะปิ
กรุงเทพมหานคร 10240

ARCHITECTS
อุดมศักดิ์ ตั้งอมรสิริ ว–สถ 605
เลขที่ 355 ซอยสุขุมวิท 50 แขวงพระโขนง
เขตคลองเตย กรุงเทพฯ 10260
ปณาลิน จันทเสนา ภ–สถ 13725
เลขที่ 770/56 หมู่บ้าน พาทีโอ
ซอยพัฒนาการ 38 แขวงสวนหลวง
เขตสวนหลวง กรุงเทพฯ 10250
ธีรดา ธิติรัชนนท์ ภ–สถ 22867
กฤตลักษณ์ ดำจุมพล ภ–สถ 21839

STRUCTURAL ENGINEERS
นายพีเชฐ บุญยอไวโรจน์ สย.5654
เลขที่ 781/33 ถนนประชาราษฎร์บำเพ็ญ
แขวงสามเสนนอก เขตห้วยขวาง กรุงเทพฯ
พงษ์รพี สิลาทิตปิยํกูล ภย.47321

ELECTRICAL ENGINEERS
ประชานาถ ด่านสกุลเจริญกิจ สฟก. 4390
ลักษิกา จิตนศิตากูล สฟก. 4587
อุวิต จิณณธรรมพงษ์ ภฟก. 31088
ชานน ชมเสาร์ทิต ภฟก. 50748

MECHANICAL ENGINEERS
ยงยศ จักวรา สก. 3171

SANITARY ENGINEERS
ไพโรจน์ ไชยมงคล สส. 44
ศิระณัชจ์ สิทธิโสตนากร ภส. 2590
ณัฐธนุ เกตุมา

PROJECT NO. AR-18304

PROJECT NAME
แบบขออนุญาต
อาคารพักอาศัยรวม คสล.สูง 7 ชั้น
ต.บ่อวิน อ.ศรีราชา จ.ชลบุรี 20230

760i
760i ARCHITECT & CONSULTANT CO.,LTD.
Address : 355 Soi Sukumvit 50 , Prakanong
Klongtoey Bangkok 10260
Tel : (662) 742 - 7333 - 36 Fax : (662) 742 - 7310
E - mail address : info @ 760i.com
www. 760i.com
E - mail address for Graphic : graphic @ 760i.com

EMS
บริษัท อีเอ็มเอส คอนซัลแตนซ์ จำกัด
อาคารศรีสยาม ไฮเทค ถนนประชาชื่น อ.
เมืองนนทบุรี จ.นนทบุรี รหัสไปรษณีย์ 11120
Tel. 02-248-2775-6 Fax. 02-248-2777

ENGINEERS :
WEINT
ENGINEERING AND MANAGEMENT
Weint Engineering and Management Co.,Ltd
22/42-7 7th Floor Sukhuit Tower, Nonthaburi Road,
Bangkok Huaikwang, Bangkok 10310
Tel.: (662) 7244254 Fax : (662) 7244253
Email: info@weintco.th

DRAWING TITLE : (อาคาร A)
–แบบขยายห้องน้ำ–ล้วมชาย/หญิง 1
และ ห้องน้ำคนพิการ 1
(แปลน , รูปตัด)
–ตารางรายการประกอบแบบห้องน้ำ

DRAWN BY	ปิยะพันธ์ ,ชิยวุฒิ ,กริษฐา ,ศราวุฒิ
CHECKED BY	ปิยะพันธ์ ตันทิตน์
APPROVE BY	ปณาลิน จันทเสนา
DATE 14–02–2019	SCALE
DRAWING NO. A–501	TOTAL .

- **ทางลาดผู้พิการฯ** จัดให้มีทางลาดผู้พิการฯ บริเวณด้านหน้าอาคาร A สำหรับเข้า-ออกอาคาร มีความกว้าง 0.9-2.0 ม. และบริเวณด้านหน้าอาคาร B มีความกว้าง 1.1-2.0 ม. โดยทางลาดแต่ละบริเวณมีความลาดชันไม่เกิน 1:12
- **ลิฟต์รองรับผู้พิการฯ** จัดให้มีลิฟต์ซึ่งรองรับผู้พิการฯ ที่อาคาร A ที่สามารถขึ้น-ลง ได้ทุกชั้นจำนวน 1 ชุด มีระบบควบคุมลิฟต์ที่ผู้พิการและคนชราสามารถใช้ได้สะดวก ช่องลิฟต์มีขนาดกว้าง 1.60 ม. ยาว 1.80 ม. ประตูลิฟต์กว้าง 1.20 ม. ภายในลิฟต์มีราวจับโดยรอบ มีตัวเลขและเสียงบอกตำแหน่งชั้นต่างๆ เมื่อลิฟต์หยุด ขึ้นหรือลง และมีโทรศัพท์ฉุกเฉินภายในลิฟต์
- **บันไดรองรับผู้พิการฯ** สำหรับอาคาร A ออกแบบให้บันได ST-2 และ ST-3 เป็นบันไดหลักรองรับผู้พิการฯ ที่สามารถขึ้นลงได้ทุกชั้น บันไดมีความกว้างสุทธิ 1.55-1.62 ม. มีชานพักทุกระยะในแนวดิ่งไม่เกิน 2.00 ม. มีราวจับทำด้วยวัสดุเรียบ ลูกตั้งบันไดสูง 0.15 ม. และลูกนอนกว้าง 0.30 ม. ส่วนอาคาร B ออกแบบให้บันได ST-2 เป็นบันไดหลักรองรับผู้พิการฯ บันไดมีความกว้างสุทธิ 1.50 ม. มีชานพักทุกระยะในแนวดิ่งไม่เกิน 2.00 ม. มีราวจับทำด้วยวัสดุเรียบ ลูกตั้งบันไดสูง 0.14 ม. และลูกนอนกว้าง 0.30 ม. มีป้ายแสดงทิศทาง ตำแหน่ง หมายเลขชั้นของอาคารที่ผู้พิการฯ ทางการมองเห็นสามารถทราบความหมายได้ อยู่บริเวณทางขึ้นและทางลงของบันไดที่เชื่อมระหว่างชั้นของอาคาร
- **ห้องน้ำสำหรับผู้พิการฯ** จัดให้มีห้องน้ำสำหรับผู้พิการที่ชั้น 1 ของอาคาร A จำนวน 1 ห้อง และที่ชั้น 1 และชั้น 2 ของอาคาร B ชั้นละ 1 ห้อง ประตูห้องน้ำกว้าง 1.0 ม. เป็นแบบบานเลื่อนและมีสัญลักษณ์รูปผู้พิการติดไว้ที่ประตูด้านหน้าห้อง ภายในห้องมีพื้นที่ว่างเพื่อให้เก้าอี้ล้อสามารถหมุนตัวกลับได้ มีราวจับบริเวณที่ชิดผนังเพื่อช่วยในการพยุงตัว บริเวณอ่างล้างมือมีราวจับทั้ง 2 ด้าน

2.6 ข้อกำหนดของกฎหมายที่เกี่ยวข้อง และความสอดคล้องในการดำเนินโครงการ

การออกแบบโครงการได้พิจารณาความสอดคล้องกับข้อกำหนดของกฎหมายที่เกี่ยวข้องดังนี้

(1) กฎกระทรวงให้ใช้บังคับผังเมืองรวมจังหวัดชลบุรี พ.ศ.2560

พื้นที่โครงการตั้งอยู่ในเขตสีขาวมีกรอบและเส้นทแยงสีม่วง ที่ดินประเภทอุตสาหกรรมทั่วไปที่ไม่เป็นมลพิษต่อชุมชนหรือสิ่งแวดล้อมและคลังสินค้า บริเวณหมายเลข 3.2 ซึ่งกำหนด*ให้ใช้ประโยชน์ที่ดินเพื่ออุตสาหกรรมที่ไม่เป็นมลพิษต่อชุมชนหรือสิ่งแวดล้อม คลังสินค้า และการสาธารณูปโภคและสาธารณูปการ สำหรับการใช้ประโยชน์ที่ดินเพื่อกิจการอื่น ให้ดำเนินการหรือประกอบกิจการได้ในอาคารที่ไม่ใช่อาคารขนาดใหญ่พิเศษ เว้นแต่ที่ดินในบริเวณหมายเลข 3.3 ให้ดำเนินการหรือประกอบกิจการได้ในอาคารขนาดใหญ่พิเศษเฉพาะเกี่ยวกับกีฬาและนันทนาการ* (ดูรูปที่ 2.1-3 (หน้า 2-4) ที่ตั้งโครงการตามผังเมืองรวมจังหวัดชลบุรี พ.ศ. 2560 ประกอบ) และที่ดินประเภทนี้ห้ามใช้ประโยชน์ที่ดินเพื่อกิจการตามที่กำหนด 4 ประเภท ทั้งนี้การพัฒนาโครงการเป็นโรงแรม เป็นการใช้ประโยชน์ที่ดินเพื่อกิจการอื่นที่ไม่ใช่อาคารขนาดใหญ่พิเศษ และทาง

สำนักงานโยธาธิการและผังเมืองจังหวัดชลบุรีได้ออกหนังสือรับรองการใช้ประโยชน์ที่ดินและที่ตั้งโครงการ ดังแสดงใน**ภาคผนวก ก.1** โดยระบุว่า การดำเนินโครงการเป็นโรงแรมและห้องเช่าพักอาศัย ไม่ต้องข้อห้ามตามกฎกระทรวงฯ สามารถประกอบกิจการได้ในกรณีไม่ใช่อาคารขนาดใหญ่พิเศษ และจาก**ตารางที่ 2.6-1** การเปรียบเทียบข้อมูลของโครงการกับกฎกระทรวงให้ใช้บังคับผังเมืองรวมจังหวัดชลบุรี พ.ศ.2560 พบว่า การพัฒนาโครงการไม่ขัดกับข้อกำหนดของผังเมืองฯ

(2) กฎกระทรวงกำหนดประเภทและหลักเกณฑ์การประกอบธุรกิจโรงแรม พ.ศ.2551

อาคารของโครงการประกอบด้วยส่วนห้องพักโรงแรม 87 ห้อง ห้องเช่าระยะยาว (Service Apartment) 48 ห้อง ห้องอาหาร และห้องประชุม เข้าข่ายโรงแรมประเภท 3 ตามกฎกระทรวงฯ ทั้งนี้การออกแบบของโครงการมีความสอดคล้องตามข้อกำหนดในกฎกระทรวงฉบับดังกล่าว ดังการเปรียบเทียบข้อมูลโครงการกับข้อกำหนดใน**ตารางที่ 2.6-2**

(3) กฎกระทรวงกำหนดสิ่งอำนวยความสะดวกในอาคารสำหรับผู้พิการ หรือทุพพลภาพ และคนชรา พ.ศ.2548

การดำเนินโครงการเป็นโรงแรมที่มีพื้นที่ใช้สอยเกิน 2,000 ตร.ม. ได้ออกแบบให้มีสิ่งอำนวยความสะดวกสำหรับผู้พิการฯ ที่สอดคล้องกับข้อกำหนดในกฎกระทรวงฉบับดังกล่าว ดังการเปรียบเทียบข้อมูลโครงการกับข้อกำหนดใน**ตารางที่ 2.6-3**

(4) กฎกระทรวงฉบับที่ 55 (พ.ศ.2543) แก้ไขเพิ่มเติมโดยกฎกระทรวงฉบับที่ 61 (พ.ศ.2550) ออกตามความใน พ.ร.บ. ควบคุมอาคาร พ.ศ.2522

อาคารของโครงการมีจำนวน 5 อาคาร และอาคารมีความสูง 3.00-22.95 ม. และมีพื้นที่อาคารอยู่ในช่วง 8.00-7,758.45 ตร.ม. ซึ่งเมื่อเปรียบเทียบข้อมูลโครงการกับข้อกำหนดในกฎกระทรวงฯ ดัง**ตารางที่ 2.6-4** พบว่าการดำเนินโครงการมีความสอดคล้องตามข้อกำหนด

(5) การประเมินจำนวนห้องน้ำและห้องส้วมตามกฎกระทรวงฉบับที่ 63 (พ.ศ.2551)

โครงการ วีซี โฮเทล แอนด์ เรสซิเดนซ์ (VC Hotel and Residence) เป็นโครงการประเภทโรงแรม มีการใช้พื้นที่เป็นห้องอาหาร (ชั้น 1) ที่อาคาร A และใช้พื้นที่เป็นห้องประชุม (ชั้น 1) และพื้นที่ห้องจัดเลี้ยง (ชั้น 2) ที่อาคาร B โครงการได้จัดให้มีห้องส้วมชายและห้องส้วมหญิงของแต่ละอาคาร โดยแต่ละชั้นได้ออกแบบให้มีจำนวนห้องส้วม (ที่ถ่ายอุจจาระ) อ่างล้างมือ และที่ถ่ายปัสสาวะ ดังนี้

ชั้นที่ 1 อาคาร A จัดให้มีห้องส้วมสำหรับผู้มาใช้บริการห้องอาหาร ดังนี้

- ห้องส้วม (ที่ถ่ายอุจจาระ) ชายจำนวน 4 ห้อง และหญิงจำนวน 7 ห้อง
- ที่ถ่ายปัสสาวะจำนวน 4 ที่
- อ่างล้างมือชายจำนวน 4 ที่ และหญิงจำนวน 4 ที่

ตารางที่ 2.6-1 : การเปรียบเทียบข้อมูลโครงการกับกฎกระทรวงให้ใช้บังคับผังเมืองรวมจังหวัดชลบุรี พ.ศ.2560

ผังเมืองรวมจังหวัดชลบุรี พ.ศ.2560	ข้อมูลโครงการ
ข้อ 8 ที่ดินประเภทอุตสาหกรรมทั่วไปที่ไม่เป็นมลพิษต่อชุมชนหรือสิ่งแวดล้อมและคลังสินค้า (สีขาวมีกรอบและเส้นทแยง) ให้ใช้ประโยชน์ที่ดินเพื่ออุตสาหกรรมที่ไม่เป็นมลพิษต่อชุมชนหรือสิ่งแวดล้อม คลังสินค้า และการสาธารณูปโภคและสาธารณูปการสำหรับการใช้ประโยชน์ที่ดินเพื่อกิจการอื่น ให้ดำเนินการหรือประกอบกิจการได้ในอาคารที่ไม่ใช่อาคารขนาดใหญ่พิเศษ เว้นแต่ที่ดินในบริเวณหมายเลข 3.3 ให้ดำเนินการหรือประกอบกิจการได้ในอาคารขนาดใหญ่พิเศษ เฉพาะเกี่ยวกับกีฬาและนันทนาการ ที่ดินประเภทนี้ ห้ามใช้ประโยชน์ที่ดินเพื่อกิจการตามที่กำหนด ดังต่อไปนี้ (1) การประกอบอุตสาหกรรม ดังต่อไปนี้ (1.1) การประกอบกิจการโม่ บด หรือย่อยหิน (1.2) การประกอบกิจการดูดทราย (1.3) การประกอบกิจการเกี่ยวกับกระดูกสัตว์ (1.4) การประกอบกิจการทำปลาป่น (1.5) การประกอบกิจการการฟอกย้อม (1.6) การประกอบกิจการฟอกหนัง (1.7) การประกอบกิจการเกี่ยวกับการผลิตเยื่อกระดาษจากไม้ เศษผ้า หรือเส้นใย (1.8) การประกอบกิจการเกี่ยวกับการผลิตเคมีภัณฑ์ สารเคมี หรือวัตถุเคมีซึ่งมิใช่ปุ๋ย ดังต่อไปนี้ (1.8.1) การประกอบกิจการอุตสาหกรรมคลอ-แอลคาไลน์ (Cholor-alkaline Industry) ที่ใช้โซเดียมคลอไรด์ (NaCl) เป็นวัตถุดิบในการผลิตโซเดียมคาร์บอเนต (Na_2CO_3) โซเดียมไฮดรอกไซด์ (NaOH) กรดไฮโดรคลอริก (HCl) คลอรีน (Cl_2) โซเดียมไฮโพคลอไรด์ (NaOCl) และปูนคลอรีน (Bleaching Powder) (1.8.2) การประกอบกิจการอุตสาหกรรมเปโตรเคมีคัลที่ใช้วัตถุดิบซึ่งได้จากการกลั่นน้ำมันปิโตรเลียมหรือการแยกก๊าซธรรมชาติ (1.9) การประกอบกิจการการผลิตสารออกฤทธิ์หรือสารที่ใช้ป้องกันหรือกำจัดศัตรูพืชหรือสัตว์โดยกระบวนการทางเคมี	- การพัฒนาโครงการบนที่ดินบริเวณหมายเลข 3.2 เป็นโรงแรมที่มีพื้นที่อาคารอยู่ในช่วง 8.00 - 7,758.45 ตร.ม. และไม่ใช่กิจการ 4 ประเภทที่ห้ามก่อสร้างตามข้อกำหนด ทั้งนี้การพัฒนาโครงการ วีซี โฮเทล แอนด์ เรสซิเดนซ์ (VC Hotel and Residence) ถือเป็นการใช้ประโยชน์ที่ดินเพื่อกิจการอื่นที่ดำเนินการหรือประกอบการในอาคารที่ไม่ใช่อาคารขนาดใหญ่พิเศษ

ตารางที่ 2.6-1 : การเปรียบเทียบข้อมูลโครงการกับกฎกระทรวงให้ใช้บังคับผังเมืองรวมจังหวัดชลบุรี พ.ศ.2560 (ต่อ)

ผังเมืองรวมจังหวัดชลบุรี พ.ศ.2560	ข้อมูลโครงการ
(1.10) การประกอบกิจการการผลิตปุ๋ยเคมีโดยกระวนการทางเคมี (1.11) การประกอบกิจการผลิต ซ่อมแซม หรือดัดแปลงวัตถุระเบิด (1.12) การประกอบกิจการกลั่นน้ำมันปิโตรเลียม (1.13) การประกอบกิจการผลิตพลังงานไฟฟ้าที่ใช้ถ่านหินเป็นวัตถุดิบ (1.14) การประกอบกิจการผลิตซีเมนต์ (1.15) การประกอบกิจการเกี่ยวกับการถลุง หลอม หรือผลิตเหล็กหรือเหล็กกล้าในขั้นต้น (Iron and Steel Basic Industries) (1.16) การประกอบกิจการเกี่ยวกับการถลุงหรือหลอมโลหะในขั้นต้น ซึ่งมิใช่เหล็กหรือเหล็กกล้า (Non-Ferrous Metal Basic Industries) (1.17) การประกอบกิจการอุตสาหกรรมชุดเคลือบผิวโลหะด้วยไฟฟ้า (1.18) การประกอบกิจการผลิตถ่านไฟฉายหรือแบตเตอรี่ (1.19) การประกอบกิจการผลิตหลอดฟลูออเลสเซนส์ (1.20) การประกอบกิจการเกี่ยวกับหม้อแบตเตอรี่เก่า (2) จัดสรรที่ดินเพื่อประกอบพาณิชยกรรม เว้นแต่เป็นส่วนหนึ่งของการจัดสรรที่ดินเพื่อการอยู่อาศัย และมีพื้นที่ไม่เกินร้อยละห้าของพื้นที่โครงการทั้งหมด (3) สถานสงเคราะห์หรือรับเลี้ยงเด็ก (4) สถานสงเคราะห์หรือรับเลี้ยงคนชรา	
การใช้ประโยชน์ที่ดินริมทางหลวงแผ่นดินหมายเลข 331 ทางหลวงแผ่นดินหมายเลข 331 (ตอนบ้านเนินผาสุก-บ้านมาบเอียง) ทางหลวงแผ่นดินหมายเลข 3138 ทางหลวงชนบท ชบ. 1032 และทางหลวงชนบท ชบ. 3018 ให้มีที่ว่างตามแนวขนานริมเขตทางไม่น้อยกว่า 15 เมตร	- แนวเขตที่ดินโครงการด้านทิศตะวันออกห่างจากริมทางหลวงแผ่นดินหมายเลข 331 ประมาณ 39 ม.

ตารางที่ 2.6-2 : การเปรียบเทียบข้อมูลโครงการกับกฎกระทรวงกำหนดประเภท และหลักเกณฑ์การประกอบธุรกิจโรงแรม พ.ศ.2551

กฎกระทรวงฯ	ข้อมูลโครงการ
หมวด 1 สถานที่พักที่ไม่เป็นโรงแรมและประเภทของโรงแรม **ข้อ 1** ให้สถานที่พักที่มีจำนวนห้องพักในอาคารเดียวกันหรือหลายอาคารรวมกันไม่เกินสี่ห้องและมีจำนวนผู้พักรวมกันทั้งหมดไม่เกินยี่สิบคน ซึ่งจัดตั้งขึ้นเพื่อให้บริการที่พักชั่วคราวสำหรับคนเดินทางหรือบุคคลอื่นใดโดยมีค่าตอบแทน อันมีลักษณะเป็นการประกอบกิจการเพื่อหารายได้เสริม และได้แจ้งให้นายทะเบียนทราบตามแบบที่รัฐมนตรีกำหนดไม่เป็นโรงแรม ตาม (3) ของบทนิยามคำว่า “โรงแรม” ในมาตรา 4	- โครงการมีห้องพักส่วนโรงแรมจำนวน 87 ห้อง ซึ่งจัดเป็น “โรงแรม”
ข้อ 2 โรงแรมแบ่งเป็น 4 ประเภท ดังต่อไปนี้ (1) โรงแรมประเภท 1 หมายความว่า โรงแรมที่ให้บริการเฉพาะห้องพัก (2) โรงแรมประเภท 2 หมายความว่า โรงแรมที่ให้บริการห้องพักและห้องอาหาร หรือสถานที่สำหรับบริการอาหาร หรือสถานที่สำหรับประกอบอาหาร **(3)โรงแรมประเภท 3 หมายความว่า โรงแรมที่ให้บริการห้องพัก ห้องอาหารหรือสถานที่สำหรับบริการอาหารหรือสถานที่สำหรับประกอบอาหาร และสถานบริการตามกฎหมายว่าด้วยสถานบริการหรือห้องประชุมสัมมนา** (4) โรงแรมประเภท 4 หมายความว่า โรงแรมที่ให้บริการห้องพัก ห้องอาหารหรือสถานที่สำหรับบริการอาหารหรือสถานที่สำหรับประกอบอาหาร สถานบริการตามกฎหมายว่าด้วยสถานบริการ และห้องประชุมสัมมนา	- โครงการประกอบด้วยส่วนห้องพักโรงแรม 87 ห้อง ห้องอาหาร และห้องประชุม จัดเป็น “โรงแรมประเภท 3”
หมวด 2 หลักเกณฑ์ และเงื่อนไขสำหรับโรงแรมทุกประเภท **ข้อ 3** สถานที่ตั้งของโรงแรม ต้องมีลักษณะ ดังต่อไปนี้ (1) ตั้งอยู่ในทำเลที่เหมาะสม ไม่เป็นอันตรายต่อสุขภาพและอนามัยของผู้พัก และมีการคมนาคมสะดวกและปลอดภัย (2) เส้นทางเข้า-ออกโรงแรมต้องไม่ก่อให้เกิดปัญหาด้านการจราจร	- โครงการตั้งอยู่ที่หมู่ที่ 8 ตำบลบ่อวิน อำเภอศรีราชา จังหวัดชลบุรี ซึ่งมีโครงข่ายเส้นทางคมนาคมที่สะดวกปลอดภัย และไม่มีแหล่งกำเนิดมลพิษที่เป็นอันตรายต่อสุขภาพ - เส้นทางเข้า-ออกหลักของโครงการเชื่อมกับถนนหมู่บ้านทรายแก้ว และถนนทรายแก้ว ซึ่งออกสู่ถนนทางหลวงแผ่นดินหมายเลข 331 ภายในโครงการจัดให้มีที่จอดรถยนต์สำหรับผู้มาใช้บริการ 55 คัน (รวมที่จอดรถผู้พิการฯ 2 คัน) ที่จอดรถบัส 1 คัน ซึ่งสอดคล้องตามข้อกำหนดของกฎหมาย พร้อมทั้งได้จัดให้มีเจ้าหน้าที่รักษาความปลอดภัยดูแลอำนวยความสะดวกในการเข้า-ออก

ตารางที่ 2.6-2 : การเปรียบเทียบข้อมูลโครงการกับกฎกระทรวงกำหนดประเภท และหลักเกณฑ์การประกอบธุรกิจโรงแรม พ.ศ.2551 (ต่อ)

กฎกระทรวงฯ	ข้อมูลโครงการ
(3) ในกรณีที่ใช้พื้นที่ประกอบธุรกิจโรงแรมในอาคารเดียวกันกับการประกอบกิจการอื่นต้องแบ่งสถานที่ให้ชัดเจน และการประกอบกิจการอื่นต้องไม่ส่งผลกระทบต่อการประกอบธุรกิจโรงแรม (4) ไม่ตั้งอยู่ในบริเวณหรือใกล้เคียงกับโบราณสถาน ศาสนสถานหรือสถานที่อันเป็นที่เคารพในทางศาสนา หรือสถานที่อื่นใดอันจะทำให้เกิดทัศนียภาพที่ไม่เหมาะสม กระทบต่อความมั่นคงและการดำรงอยู่ของสถานที่ดังกล่าว หรือจะทำให้ขัดต่อขนบธรรมเนียมประเพณีและวัฒนธรรมท้องถิ่น	- ภายในโครงการได้แบ่งพื้นที่ห้องพักส่วนโรงแรม และห้องพักส่วนเช่าระยะยาว (Service Apartment) อย่างชัดเจน มีการจัดเตรียมระบบสาธารณูปโภคของแต่ละส่วนอย่างเพียงพอจึงไม่ส่งผลกระทบต่อการประกอบธุรกิจโรงแรม - บริเวณใกล้เคียงโดยรอบโครงการไม่มีโบราณสถานหรือศาสนสถานตั้งอยู่ และการดำเนินโครงการจะไม่ก่อให้เกิดทัศนียภาพที่ไม่เหมาะสม หรือขัดต่อขนบธรรมเนียมประเพณีและวัฒนธรรมท้องถิ่นแต่อย่างใด
ข้อ 4 โรงแรมต้องจัดให้มีการบริการสิ่งอำนวยความสะดวกสำหรับผู้พักอาศัยอย่างน้อยดังต่อไปนี้ (1) สถานที่ลงทะเบียนผู้พัก (2) โทรศัพท์หรือระบบการติดต่อสื่อสารทั้งภายในและภายนอกโรงแรม โดยจะจัดให้มีเฉพาะภายนอกห้องพักก็ได้แต่ต้องมีจำนวนเพียงพอต่อการให้บริการแก่ผู้พัก (3) การปฐมพยาบาลเบื้องต้นและการส่งต่อผู้ป่วยไปยังสถานพยาบาลใกล้เคียง (4) ระบบรักษาความปลอดภัยอย่างทั่วถึงตลอดยี่สิบสี่ชั่วโมง	ภายในโครงการได้จัดให้มีการบริการสิ่งอำนวยความสะดวก ดังนี้ - สถานที่ลงทะเบียนผู้พักอยู่ที่ส่วนต้อนรับที่ชั้น 1 ของอาคาร - จัดให้มีโทรศัพท์ทั้งบริเวณพื้นที่ส่วนกลาง และภายในห้องพักทุกห้อง - จัดให้มีห้องพยาบาล/ปฐมพยาบาลที่ชั้น 1 ของอาคาร B โดยมีเวชภัณฑ์ในการปฐมพยาบาลเบื้องต้น มีพนักงานที่มีความรู้ในการปฐมพยาบาลเบื้องต้น และมีหมายเลขโทรศัพท์ของโรงพยาบาลที่อยู่ใกล้เคียง - มีการติดตั้งระบบรักษาความปลอดภัย ซึ่งได้แก่ กล้อง CCTV ครอบคลุมพื้นที่ส่วนกลาง และมีเจ้าหน้าที่รักษาความปลอดภัยดูแลความสงบเรียบร้อยอย่างทั่วถึงตลอด 24 ชม.
ข้อ 5 โรงแรมต้องจัดให้มีห้องน้ำห้องส้วมในส่วนที่ให้บริการสาธารณะ โดยจัดแยกส่วนสำหรับชายและหญิง และต้องรักษาความสะอาดอย่างสม่ำเสมอ	- จัดให้มีห้องน้ำแยกชาย-หญิง ทุกชั้นของอาคารที่มีส่วนที่ให้บริการสาธารณะ (ชั้น 1 ของอาคาร A และชั้น 1 และ 2 ของอาคาร B) และจัดให้มีพนักงานดูแลรักษาความสะอาดอย่างสม่ำเสมอ
ข้อ 6 ห้องพักต้องไม่มีรูปแบบทางสถาปัตยกรรมที่มีลักษณะเหมือนหรือคล้าย หรือมุ่งหมายให้เหมือนหรือคล้ายกับศาสนสถานหรือสถานที่อันเป็นที่เคารพในทางศาสนา	- ห้องพักของโรงแรมไม่มีรูปแบบทางสถาปัตยกรรมที่มีลักษณะเหมือนหรือคล้ายกับศาสนสถานหรือสถานที่อันเป็นที่เคารพในทางศาสนา
ข้อ 7 ห้องพักต้องมีเลขที่ประจำห้องพักกำกับไว้ทุกห้องเป็นตัวเลขอารบิก โดยให้แสดงไว้บริเวณด้านหน้าห้องพักที่สามารถมองเห็นได้อย่างชัดเจน และในกรณีที่โรงแรมใดมีหลายอาคารเลขที่ประจำห้องพักแต่ละอาคารต้องไม่ซ้ำกัน ประตูห้องพักให้มี	- บริเวณหน้าห้องพักมีเลขที่ประจำห้องพัก เป็นตัวเลขอารบิกกำกับทุกห้อง และมองเห็นได้ชัดเจน - ประตูห้องพักมีช่องที่สามารถมองจากภายในสู่ภายนอกห้องพักได้ และมีกลอนที่สามารถล็อกจากภายในห้องพักได้ทุกห้อง

ตารางที่ 2.6-2 : การเปรียบเทียบข้อมูลโครงการกับกฎกระทรวงกำหนดประเภท และหลักเกณฑ์การประกอบธุรกิจโรงแรม พ.ศ.2551 (ต่อ)

กฎกระทรวงฯ	ข้อมูลโครงการ
ช่อง หรือวิธีการอื่นที่สามารถมองเห็นจากภายในสู่ภายนอกห้องพักได้และมีกลอนหรืออุปกรณ์อื่นที่สามารถล็อกจากภายในห้องพักทุกห้อง	
ข้อ 8 สถานที่จอดรถของโรงแรมที่อยู่ติดห้องพัก ไม่มีลักษณะมิดชิด และต้องสามารถมองเห็นรถที่จอดอยู่ได้ตลอดเวลา	- ที่จอดรถของโครงการอยู่ที่ชั้น 1 บริเวณลานจอดรถภายนอกอาคาร และส่วนพื้นที่จอดรถภายนอกมีลักษณะไม่มิดชิด และสามารถมองเห็นรถที่จอดได้ตลอดเวลา
ข้อ 9 อาคารสำหรับใช้เป็นโรงแรมที่ตั้งอยู่ในท้องที่ที่มีกฎหมายว่าด้วยการควบคุมอาคารใช้บังคับ ต้องมีหลักฐานแสดงว่าได้รับอนุญาตให้ใช้อาคารเป็นโรงแรมหรือมีใบรับรองการตรวจสภาพอาคาร ตามกฎหมายว่าด้วยการควบคุมอาคาร	- เมื่ออาคารโรงแรมก่อสร้างแล้วเสร็จ โครงการจะดำเนินการให้มีการตรวจสภาพอาคารตามกฎหมายว่าด้วยการควบคุมอาคาร และขออนุญาตประกอบกิจการโรงแรมต่อไป
ข้อ 10 อาคารสำหรับใช้เป็นโรงแรมที่ตั้งอยู่ในท้องที่ที่ไม่มีกฎหมายว่าด้วยการควบคุมอาคารใช้บังคับ ต้องมีใบรับรองการตรวจสอบสภาพอาคารว่ามีความมั่นคงแข็งแรงและปลอดภัย โดยผู้ซึ่งได้รับใบอนุญาตประกอบวิชาชีพวิศวกรรมควบคุมหรือผู้ซึ่งได้รับใบอนุญาตประกอบวิชาชีพสถาปัตยกรรมควบคุมตามกฎหมายว่าด้วยการนั้น และผ่านการตรวจพิจารณาจากนายทะเบียนว่าเป็นไปตามหลักเกณฑ์และเงื่อนไขที่กำหนดในข้อ 11 ข้อ 12 ข้อ 13 ข้อ 14 ข้อ 15 ข้อ 16 และข้อ 17	- อาคารโครงการตั้งอยู่ในพื้นที่เขตเทศบาลนครเจ้าพระยาสุรศักดิ์ จ.ชลบุรี ซึ่งมีกฎหมายว่าด้วยการควบคุมอาคารบังคับใช้
ข้อ 11 อาคารสำหรับใช้เป็นโรงแรมตามข้อ 10 ต้องมีการรักษาความสะอาด มีการจัดแสงสว่างอย่างเพียงพอ และมีระบบระบายน้ำ ระบบบำบัดน้ำเสีย และระบบระบายอากาศที่ถูกสุขลักษณะ	- โครงการมีการรักษาความสะอาด มีการจัดแสงสว่างอย่างเพียงพอ และมีระบบระบายน้ำ ระบบบำบัดน้ำเสีย และระบบระบายอากาศที่ถูกสุขลักษณะ
ข้อ 12 อาคารสำหรับใช้เป็นโรงแรมตามข้อ 10 ต้องติดตั้งเครื่องดับเพลิงตามหลักเกณฑ์ ดังต่อไปนี้ (1) อาคารที่มีลักษณะเป็นห้องแถว ตึกแถว บ้านแถว บ้านเดี่ยว หรือบ้านแฝด ที่มีความสูงไม่เกินสองชั้น ต้องติดตั้งเครื่องดับเพลิงแบบมือถือตามชนิดและขนาดที่เหมาะสมกับสภาพของอาคารและวัสดุภายใน จำนวนคูหาละ 1 เครื่อง (2) อาคารอื่นนอกจากอาคารตาม (1) ต้องติดตั้งเครื่องดับเพลิงแบบมือถือในแต่ละชั้นจำนวน 1 เครื่อง ต่อพื้นที่อาคารไม่เกิน 1,000 ตารางเมตร	- อาคารของโครงการ ประกอบด้วย อาคาร ค.ส.ล. 7 ชั้น และชั้นใต้ดิน 1 ชั้น 1 อาคาร และอาคาร ค.ส.ล. 3 ชั้น 1 อาคาร ได้ติดตั้งเครื่องดับเพลิงแบบมือถือในแต่ละชั้นไม่น้อยกว่า 1 เครื่อง ต่อพื้นที่อาคารไม่เกิน 1,000 ตร.ม.
ข้อ 17 บ่อเกรอะและบ่อซึมของส้วมของอาคารสำหรับใช้เป็นโรงแรมตามข้อ 10 ต้องอยู่ห่างจากแม่น้ำ คู คลอง หรือแหล่งน้ำสาธารณะไม่น้อยกว่า 10 เมตร เว้นแต่กรณีที่ส้วมมีระบบกำจัดสิ่งปฏิกูลที่ถูกต้องตามหลักสุขาภิบาลและมีขนาดที่เหมาะสม	- โครงการจัดให้มีถังบำบัดน้ำเสียสำเร็จรูปจำนวน 5 ชุด ที่มีขนาดความสามารถในการบำบัดน้ำเสีย 0.05 ลบ.ม./วัน, 19.0 ลบ.ม./วัน, 33.0 ลบ.ม./วัน, 33.5 ลบ.ม./วัน และ 41.0 ลบ.ม./วัน ที่ถูกต้องตามหลักสุขาภิบาลและมีขนาดที่เหมาะสม สามารถรับน้ำเสียที่เกิดขึ้นจากอาคารต่างๆ ของโครงการได้อย่างเพียงพอ และน้ำทิ้งที่ออกจากระบบฯ มีคุณภาพได้ตามมาตรฐานน้ำทิ้งฯ

ตารางที่ 2.6-2 : การเปรียบเทียบข้อมูลโครงการกับกฎกระทรวงกำหนดประเภท และหลักเกณฑ์การประกอบธุรกิจโรงแรม พ.ศ.2551 (ต่อ)

กฎกระทรวงฯ	ข้อมูลโครงการ
หมวด 3 หลักเกณฑ์และเงื่อนไขสำหรับโรงแรมแต่ละประเภท	
ข้อ 20 โรงแรมประเภท 3 และประเภท 4 ต้องปฏิบัติตามหลักเกณฑ์และเงื่อนไข ดังต่อไปนี้ (1) ห้องพักทุกห้องต้องมีพื้นที่ใช้สอยไม่น้อยกว่า 14 ตร.ม. ไม่รวมห้องน้ำ ห้องส้วม และระเบียงห้องพัก (2) มีห้องน้ำและห้องส้วมที่ถูกสุขลักษณะในห้องพักทุกห้อง (3) กรณีมีห้องพักไม่เกิน 80 ห้อง ห้ามมีสถานบริการตามกฎหมายว่าด้วยสถานบริการ	- การดำเนินการเป็นโรงแรมของโครงการ ประกอบด้วยการให้บริการห้องพัก ห้องประชุมสัมมนา และห้องอาหาร ซึ่งจัดเป็นโรงแรมประเภทที่ 3 ซึ่งได้ปฏิบัติตามหลักเกณฑ์และเงื่อนไขดังนี้ ● ห้องพักโรงแรมมีพื้นที่ใช้สอย 25.90 - 38.85 ตร.ม./ห้อง โดยไม่รวมห้องน้ำ ห้องส้วม และระเบียง ● มีห้องน้ำและห้องส้วมที่ถูกสุขลักษณะในห้องพักทุกห้อง ● โครงการมีจำนวนห้องพักโรงแรมจำนวน 87 ห้อง แต่ไม่มีสถานบริการแต่อย่างใด

ตารางที่ 2.6-3 : การเปรียบเทียบข้อมูลโครงการ กับข้อกำหนดในกฎกระทรวงกำหนดสิ่งอำนวยความสะดวกในอาคารสำหรับผู้พิการ หรือทุพพลภาพ หรือคนชรา พ.ศ.2548

กฎกระทรวงฯ	ข้อมูลโครงการ
ข้อ3 อาคารประเภทและลักษณะดังต่อไปนี้ต้องจัดให้มีสิ่งอำนวยความสะดวกสำหรับผู้พิการ หรือ ทุพพลภาพ หรือคนชราตามข้อกำหนดในกฎกระทรวงนี้ในบริเวณที่เปิดให้บริการแก่บุคคลทั่วไป (1) สำนักงาน โรงมหรสพ โรงแรม หอประชุม สนามกีฬา ศูนย์การค้า ห้างสรรพสินค้าประเภทต่างๆ ที่มีพื้นที่ส่วนใดของอาคารที่เปิดให้บริการแก่บุคคลทั่วไปเกิน 2,000 ตร.ม.	- โครงการเป็นโรงแรมที่ประกอบด้วยส่วนห้องพักโรงแรม 87 ห้อง และห้องเช่าระยะยาว (Service Apartment) 48 ห้อง ซึ่งมีพื้นที่อาคารรวม 10,033.5 ตร.ม.
หมวด 1 ป้ายแสดงสิ่งอำนวยความสะดวก **ข้อ 4** อาคารตามข้อ 3 ต้องจัดให้มีป้ายแสดงสิ่งอำนวยความสะดวกสำหรับผู้พิการหรือ ทุพพลภาพ หรือคนชรา **ตามสมควร** โดยมีรายละเอียดดังต่อไปนี้ (1) สัญลักษณ์สำหรับผู้พิการ (2) เครื่องหมายแสดงทางไปสู่สิ่งอำนวยความสะดวกผู้พิการ หรือทุพพลภาพ หรือคนชรา (3) สัญลักษณ์ หรือตัวอักษรแสดงประเภทของสิ่งอำนวยความสะดวกสำหรับผู้พิการ หรือทุพพลภาพ หรือคนชรา	- จัดให้มีสิ่งอำนวยความสะดวกผู้พิการฯ ได้แก่ ทางลาด ที่จอดรถ ลิฟต์ บันได ห้องส้วม และห้องพัก เป็นต้น พร้อมทั้งได้จัดทำป้ายแสดงสัญลักษณ์รูปผู้พิการฯ เครื่องหมายแสดงทางไปสู่สิ่งอำนวยความสะดวกผู้พิการฯ และสัญลักษณ์หรือตัวอักษรแสดงประเภทของสิ่งอำนวยความสะดวกต่างๆ โดยติดตั้งไว้ในบริเวณที่มองเห็นได้ง่าย
ข้อ 5 สัญลักษณ์รูปผู้พิการ เครื่องหมายแสดงทางไปสู่สิ่งอำนวยความสะดวกสำหรับผู้พิการหรือทุพพลภาพ และคนชรา และสัญลักษณ์หรือตัวอักษรแสดงประเภทของสิ่งอำนวยความสะดวกสำหรับผู้พิการหรือทุพพลภาพ และคนชรา ตามข้อ 4 ให้เป็นสีขาวโดยพื้นป้ายเป็นสีน้ำเงิน หรือเป็นสีน้ำเงินโดยพื้นป้ายเป็นสีขาว	- สัญลักษณ์หรือเครื่องหมายของป้าย/สิ่งอำนวยความสะดวกผู้พิการฯ เป็นสีขาวโดยพื้นป้ายเป็นสีน้ำเงิน หรือเป็นสีน้ำเงินโดยพื้นป้ายเป็นสีขาว
ข้อ 6 ป้ายแสดงสิ่งอำนวยความสะดวกสำหรับผู้พิการหรือทุพพลภาพ และคนชรา ต้องมีความชัดเจน มองเห็นได้ง่าย ติดอยู่ในตำแหน่งที่ไม่ทำให้สับสน และต้องจัดให้มีแสงส่องสว่างเป็นพิเศษทั้งกลางวันและกลางคืน	- ติดตั้งป้ายแสดงสิ่งอำนวยความสะดวกผู้พิการฯ ในตำแหน่งที่มองเห็นได้ชัดเจน และจัดให้มีแสงส่องสว่างเป็นพิเศษทั้งกลางวันและกลางคืน
หมวด 2 ทางลาด และลิฟต์ **ข้อ7** อาคารตามข้อ 3 หากระดับพื้นภายในอาคารหรือระดับพื้นภายในอาคารกับภายนอกอาคาร หรือระดับพื้นทางเดินภายนอกอาคารมีความต่างระดับกันเกิน 20 มม. ให้มีทางลาดหรือลิฟต์ ระหว่างพื้นที่ต่างระดับกัน แต่ถ้ามีความต่างระดับกันไม่เกิน 20 มม. ต้องปาดมุมพื้นที่ส่วนที่ต่างระดับกันไม่เกิน 45 องศา	- จัดให้มีทางลาดบริเวณทางเข้าอาคาร A และบริเวณทางเข้าอาคาร B สำหรับเข้า-ออกอาคารเชื่อมกับทางเดินจากที่จอดรถผู้พิการฯ